

GL

Guide du conducteur

Mercedes-Benz

Symboles

Marques de commerce déposées

- BabySmart[MC] est une marque de commerce déposées de Siemens Automotive Corp.
- Bluetooth® est une marque de commerce déposée de Bluetooth SIG Inc.
- DTS est une marque de commerce déposée de DTS, Inc.
- Dolby et MLP sont des marques de commerce déposées de Dolby Laboratories.
- ESP® et PRE-SAFE® sont des marques de commerce déposées de Daimler.
- HomeLink® est une marque de commerce déposée de Prince, une société de Johnson Controls Company.
- iPod® et iTunes® sont des marques de commerce déposées de Apple Inc., enregistrées aux É.-U. et dans d'autres pays.
- Logic 7® est une marque de commerce déposée de Harman International Industries, Incorporated.
- Microsoft® est une marque de commerce déposée de Microsoft Corporation aux É.-U. et dans d'autres pays.
- SIRIUS et ses marques affiliées sont des marques de commerce déposées de SIRIUS XM Radio Inc.
- HD Radio et ses marques affiliées sont des marques de commerce déposées de iBiquity Digital Corporation.
- Windows Media® est une marque de commerce déposée de Microsoft Corporation aux É.-U. et dans d'autres pays.
- Gracenote® est une marque de commerce déposée de Gracenote Inc.
- ZagatSurvey® et les marques associées sont des marques de commerce déposées de Zagat.

Les symboles suivants se retrouvent dans le Guide du conducteur:

⚠ ATTENTION

Les consignes d'avertissements attirent l'attention sur les riques susceptibles de mettre la vie et la santé du conducteur et des autres en danger.

! Les remarques d'avertissement attirent l'attention sur les risques susceptibles d'endommager le véhicule.

i Ce symbole indique des directives ou des informations supplémentaires utiles.

▶	Ce symbole désigne des directives à suivre.
▶	Plusieurs symboles de ce genre les uns à la suite des autres indiquent une procédure en plusieurs étapes.
▷ Page	Ce symbole indique l'endroit où trouver de plus amples informations sur le sujet.
▷▷	Ce symbole de continuation indique la suite d'un avertissement à la page suivante.
Affichage	Cette police de caractères indique un message dans l'affichage multifonction/ l'affichage COMAND.

Des parties du logiciel du véhicule sont sujettes au copyright en fonction de © 2005 The FreeType Project http://www.freetype.org. Tous droits réservés.

Bienvenue dans le monde de Mercedes-Benz

Avant de prendre la route, se familiariser avec le véhicule et lire ce manuel, spécialement la partie qui traite de la sécurité ainsi que les remarques d'avertissement Ceci vous permettra d'obtenir le maximum de plaisir de votre véhicule et d'éviter tout danger potentiel pour vous et les autres.

L'équipement et la désignation du modèle de votre véhicule peuvent varier selon:

- le modèle
- la commande
- les variations selon les pays
- la disponibilité

Mercedes-Benz met constamment à jour ses véhicules à la fine pointe de la technologie.

Mercedes-Benz se réserve donc le droit d'introduire des changements dans les secteurs suivants:

- la conception
- l'équipement
- les caractéristiques techniques

Par conséquent, aucune révendication ne peut être faite à partir des données, illustrations ou descriptions contenues dans le présent Guide du conducteur.

Les documents suivants sont livrés avec le véhicule:

- Guide du conducteur
- Instructions brèves[1]
- Carnet d'entretien
- Suppléments en fonction de l'équipement

Conserver ces documents dans le véhicule en tout temps. S'assurer de remettre ces documents au propriétaire subséquent, lors de la revente du véhicule.

L'équipe de la documentation technique de Daimler AG vous souhaite bonne route!

Mercedes-Benz USA, LLC

Mercedes-Benz Canada, Inc.

Une compagnie Daimler

[1] Canada seulement.

1645846783-F

Index alphabétique 4

Introduction 24

Aperçu 31

Sécurité 41

Ouverture/fermeture 83

Sièges, volant et rétroviseurs 105

Éclairage et essuie-glaces 125

Système de climatisation 141

Conduite et stationnement 157

Ordinateur de bord et affichages 231

Remisage et caractéristiques 291

Soins et entretien 325

Assistance en cas de panne 341

Pneus et jantes 367

Données techniques 401

1, 2, 3 ...

4ETS (système de traction électronique) 77
4MATIC (système de traction intégrale) 219

A

ABS (Système de freinage antiblocage)
Affichage de message 251
Fonction/remarques 75
Remarques importantes sur la sécurité 75
Témoin avertisseur 283
Activation/désactivation du mode de recirculation d'air 153
Activation/désactivation du refroidissement avec déshumidification d'air 148
AdBlue®
Affichage de message 268
Appoint 175
Additifs (huile moteur) 410
ADS (système d'amortissement adaptatif) 209
Affichage (instructions de nettoyage) 338
Affichage de l'intervalle d'entretien
Affichage des messages d'entretien 332
Masquage des messages de service 332
Messages d'entretien 331
Remarques 332
Affichage de message
Rappel (ordinateur de bord) 249
Affichage de messages
Affichage des intervalles d'entretien 331
Affichage des messages
Masquage (sur l'ordinateur de bord) 249
Affichage multifonction 234
Agrandissement de l'espace de chargement 295
Aide au stationnement
voir PARKTRONIC
voir Rétroviseurs extérieurs
Aktives Service-System PLUS
voir Serviceintervallanzeige
ASSYST PLUS
Alarme panique 73
Allume-cigarette 310
Ampoules
voir Remplacement des ampoules
Ancrages de sièges d'enfant de type LATCH (ISOFIX) 70
Angle approche/sortie 191
Anneaux de retenue des bagages 297
Anomalies relatives à la sécurité
Rapport 29
Antibrouillard arrière
Allumer/éteindre 128
Message dans l'affichage 262
Antibrouillard avant
Allumer/éteindre 128
Antibrouillards avant 128
Changement des ampoules (DEL) .. 136
Message dans l'affichage 262
Antidémarrage électronique 80
Appuie-tête
de luxe 110
Pose/dépose (arrière) 111
Réglage 109
Réglage (arrière) 110
Réglage (manuel) 109
Réglage (par commande électrique) 110
voir Appuie-tête NECK-PRO
Appuie-tête de luxe 110
Appuie-tête NECK-PRO
Fonctionnement 59
Remise à l'état initial après être activés 59
Appuie-tête NECK-PRO de luxe
Remise à l'état initial après être activés 59
Aquaplanage 183
Arrêt d'urgence du moteur 365
Ascension de la pente
Descente de la pente 192

Assistance à l'angle mort
Activation/désactivation 246
Affichage de message 271
Notes/fonction 216
Traction d'une remorque 218
Assistance au démarrage en pente . 162
Assistance routière (panne) 26
Assistant de changement de voie
voir Assistance à l'angle mort
ASSYST PLUS
voir Affichage de l'intervalle d'entretien ASSYST PLUS
ATA (Système d'alarme antivol)
Activation/désactivation 80
Désactivation de l'alarme 80
Fonction 80
Atelier spécialisé 28
Automobile
voir Véhicule
Avertissement de distance (témoin avertisseur) 288

B

Balai d'essuie-glace
Nettoyage 336
Balais d'essuie-glace
Remarques importantes sur la sécurité 139
Balais d'essuie-glaces
Remplacement (pare-brise) 139
Bande de garniture (directives pour le nettoyage 338
Bande de garniture (directives pour le nettoyage) 338
Banquette arrière
Rabattage/redressement 295
Barre télescopique (trousse de retenue de la charge EASY-PACK) 302
Barre transversale
Installation 303
Réglage de la largeur 306
BAS (système d'assistance au freinage) 76
Batterie (véhicule)
Afficher message 266
Charge 357
Démarrage-secours 359
Remarques importantes de sécurité 355
Batterie du véhicule
voir Batterie (véhicule)
BlueTEC
Appoint AdBlue® 175
BlueTEC (DEF) 409
Boîte à gants 293
Bouches d'air
Arrière 155
Réglage 154
Réglage des bouches d'air centrales 155
Réglage des bouches d'air latérales 155
Remarques importantes sur la sécurité 154
Bouchon du réservoir
voir Volet du réservoir de carburant
Boussole
Rappel 323
Bouton de remise à l'état initial 33

C

CAC (Centre d'Assistance à la Clientèle) 28
Cache-bagages de l'espace de chargement 297
Cale de roue 350
Californie
Avis important pour les clients de la vente au détail et les locataires ... 25
Caméra de recul
Directives pour le nettoyage 337
Notes/fonction 214
Capot
Affichage de message 277
Fermeture 327
Ouverture 326
Capteur d'éclairage (message dans l'affichage) 263
Capteurs (instructions de nettoyage) 337

Carburant
Additifs 409
Affichage de la consommation actuelle 247
Carburant super sans plomb 407
Conseils sur la conduite 179
Jauge de carburant 33
Ravitaillement 170
Remarques sécuritaires importantes 407
Réservoir de carburant/réserve de carburant 406
Spécifications 408
Statistiques sur la consommation .. 246
Carburant de réserve
Affichage de message 267
Témoin avertisseur 287
CarburantI
Problème (anomalie) 174
Rappel de la portée 247
Carte mémoire (audio) 237
Ceinture
voir Ceintures de sécurité
Ceintures de sécurité
Activation/désactivation du réglage de la ceinture (ordinateur de bord) 245
Bon usage 61
Bouclage 63
Déblocage 65
Importantes remarques sur la sécurité 60
Limiteur de force de ceinture de sécurité 65
Nettoyage 339
Réglage de la hauteur 64
Réglage des ceintures de sécurité du conducteur et du passager avant 64
Règles sur la sécurité 43
Rétracteurs-enrouleurs d'urgence ... 65
Témoin avertisseur 280
Témoin avertisseur (fonction) 65
Cendrier 310
Chaînes à neige 185, 371
Chaleur résiduelle (climatisation) ... 154
Changement des ampoules
Antibrouillard arrière (DEL) 136
Feu de marche arrière (DEL) 136
Feux de croisement 134
Charges de remorque permises et languettes de remorquage 229
Charge sur la toit (maximale)
voir Données techniques
Chauffage
voir Climatisation
Chauffage de la lunette arrière
Activation/désactivation 153
Chauffage du volant de direction
Activation/désactivation 119
Témoin (anomalie) 120
Clé
Affichage de message 278
Démarrage du moteur 161
Fonction d'ouverture pratique 100
Fonction de fermeture pratique 101
voir SmartKey
Clé KEYLESS-GO
Affichage de message 279
Démarrage du moteur 161
Déverrouillage 85
Fonction de fermeture pratique 101
Verrouillage 85
Clé mécanique
Déverrouillage de la porte du conducteur 93
Fonction/remarques 88
Clé SmartKey
Changement de la pile 89
Changement de la programmation 87
Remarques importantes sur la sécurité 84
Vérification de la pile 89
Verrouillage/déverrouillage central des portes 85
Clignotants
Message dans l'affichage 261
Climatisation
Activation/désactivation 147
Activation/désactivation de la fonction de chaleur résiduelle 154
Activation/désactivation de la fonction MONO 152

Activation/désactivation du chauffage de la lunette arrière 153
Activation/désactivation du mode de recirculation d'air 153
Aperçu des systèmes 142
Climatisation automatique (3-zones) 145
Climatiseur à régulation automatique double zone 143
Contrôle automatique 149
Dégivrage du pare-brise 152
Frigorigène 411
Le témoin 149
Problème avec le dégivreur de lunette arrière 153
Problèmes avec le refroidissement avec fonction de déshumidification d'air 149
Refroidissement avec déshumidification de l'air 148
Réglage de la température 150
Réglage des bouches d'air 154
Réglage du débit d'air 152
Remarques importantes sur la sécurité 142
Remarques sur l'utilisation de la climatisation automatique 143, 147
Coffre
Ouverture (automatique de l'extérieur) 96
voir Hayon
COMAND
voir directives de fonctionnement séparées
Combiné d'instruments
Aperçu 33
Réglages 239
Sélection de la langue (ordinateur de bord) 240
Témoins et avertisseurs 34
Combiné interrupteur 129
Commande de climatisation
Désembuage des vitres 153
Panneau de commande arrière 145
Réglage de la distribution de l'air ... 151
Commutateur de démarrage
voir Positions de la clé SmartKey
Compartiment de rangement
Console centrale (arrière) 294
Compartiments de rangement
Accoudoir (sous) 294
Boîte à gants 293
Filet utilitaire 295
Concessionnaire Mercedes-Benz agréé
voir Atelier spécialisé
Conduite (affichage de message) 278
Conduite à l'étranger
Entretien Mercedes-Benz 332
Feu de croisement symétrique 126
Conduite en hiver
Chaînes à neige 185, 371
Couvercle du radiateur 327
Remarques importantes sur la sécurité 370
Routes glissantes 186
Conduite en terrain montagneux
Angle approche/sortie 191
Conduite hors route
Conduite en pente 191
Information générale 187
Liste de vérification avant la conduite hors route 188
Programme de conduite hors route 221
Remarques importantes sur la sécurité 186
voir Hors route (conduite)
Conduite hors routge
Liste de vérification après la conduite hors route 188
Conduite sur une pente montante
Sommet de la colline 192
Conseils sur la conduite
Aquaplanage 183
Carburant 179
Chaînes à neige 185, 371
Conduite à l'étranger 126
Conduite en montée 191
Conduite hors route 187
Conduite par-dessus les obstacles 190
Conduite sur chaussées détrempées 183
Conduite sur le sable 189

Degré d'inclinaison 181
DISTRONIC 202
Efficacité de freinage limitée sur routes salées 181
Feu de croisement symétrique 126
Freins 181
Général 179
Ornières 189
Passage à gué hors route 183
Pédales 180
Période de rodage 158
Routes gelées 186
Sobriété au volant 180
Sur chaussées mouillées 183
Surface détrempée 181
Tirage d'une remorque 226
Transmission automatique 168
Vérification de l'échappement 180

Console centrale
Partie inférieure 38
Partie supérieure 36

Contenances
voir Données techniques

Contenu du réservoir
Jauge 33

Contrôle du niveau
Remarques importantes sur la sécurité 204

Contrôle du niveau du véhicule (message affiché) 268

Contrôle électronique de la trajectoire
voir ESP® (Contrôle électronique de la trajectoire)

Couple de serrage d'un boulon de roue 353

coussin gonflable
Témoin PASSENGER AIRBAG OFF 49

Coussin gonflable de protection des genoux 47

Coussin gonflable latéral 48

Coussins gonflables
Affichage de message 258
Coussin gonflable de protection des genoux 47
Coussin gonflable latéral 48
Coussins gonflables avant (conducteur, passager avant) 46
Importante information de sécurité 44
Règles sur la sécurité 43
Rideaux gonflables latéraux 49
Témoin PASSENGER AIR BAG OFF (Canada seulement) 55
Témoin PASSENGER AIRBAG OFF (É.-U. seulement) 49

Couvercle du radiateur 327

Cric
Endroit de rangement 342
Utilisation 351

Crochets de sécurité 297

D

Date (ordinateur de bord) 240

Dégivreur de lunette arrière
Problème (anomalie) 153

Démarrage (moteur) 160

Démarrage (transmission automatique) 161

Démarrage au remorquage
Démarrage d'urgence du moteur ... 364

Démarrage en remorquant
Remarques sécuritaires importantes 361

Démarrage-secours (moteur) 359

Déverrouillage
De l'intérieur du véhicule (bouton de déverrouillage central) 92
Déverrouillage d'urgence 93

Dimensions du véhicule
voir Données techniques

Directives de chargement 292

Dispositif d'interrupteur prioritaire
Vitres latérales arrière 73

Dispositifs contrôlés par radio (installation) 324

Distribution de la force de freinage électronique
voir EBD (Distribution de la force de freinage électronique)

DISTRONIC 272, 288
Affichage dans l'affichage multifonction 201
Conseils sur la conduite 202
Désactivation 201
Notes/fonction 195
Réglage des distances minimales spécifiées 199
Remarques sécuritaires importantes 195
Données techniques
GL 350 BlueTEC 413
GL 450 413
GL 550 414
Pneus/roues 396
DSR (Contrôle de la vitesse en descente)
Affichage de message 270
Réglage (ordinateur de bord) 246
DSR (Downhill Speed Regulation)
Fonction/notes 219
DVD audio (ordinateur de bord) 237
DVD vidéo 238
DVD vidéo (ordinateur de bord) 238

E

EBD (distribution de la force de freinage électronique)
Afficher message 254
EBD (Distribution de la force de freinage électronique)
Fonction/notes 79
Éclairage
Activation/désactivation de l'éclairage de jour (ordinateur de bord) 241
Antibrouillard arrière 128
Antibrouillards 128
Commutateur d'éclairage 126
Désactivation de l'éclairage de zone environnante (ordinateur de bord) 241
Feux de croisement 127
Feux de détresse 130
Feux de route 129
Feux de stationnement 126
Fonction d'éclairage actif 130
Mode automatique des phares 127
Voyage à l'étranger 126
voir Feux
voir Remplacement des ampoules
Éclairage actif virages
Message dans l'affichage 263
Éclairage ambiant (ordinateur de bord) 242
Éclairage d'instrument
voir Éclairage du combiné d'instruments
Éclairage d'urgence en cas d'impact 132
Éclairage de jour
Activation/désactivation (ordinateur de bord) 241
Affichage de message 263
Éclairage de plaque d'immatriculation
Message dans l'affichage 262
Remplacement des ampoules 136
Éclairage de virage (message dans l'affichage) 260
Éclairage de zone environnante (ordinateur de bord) 241
Éclairage du combiné d'instruments 33
Éclairage extérieur
voir Feux
Éclairage intérieur
Aperçu 131
Commande automatique 132
Commande manuelle 132
Éclairage d'urgence 132
Extinction temporisée de l'éclairage (ordinateur de bord) 243
Lampe de lecture 131
Réglage de la luminosité de l'éclairage ambiant (ordinateur de bord) 242
voir Éclairage intérieur
Électronique du moteur
Problème (anomalie 163
Élimination des émissions
Pratiques d'entretien et de garantie 25
Enfants
Dans le véhicule 67
Systèmes de retenue 67

En montée
Capacité maximale de grimpage en pente 192
Enregistrement de distance
voir Totalisateur journalier
Enregistreur de distance 236
voir Odomètre
Entretien
Feux extérieurs 336
voir Affichage des intervalles d'entretien ASSYST
ESP® (Contrôle électronique de la trajectoire)
4ETS 77
Affichage de message 251
Fonction/notes 76
Importante information de sécurité 76
Témoin avertisseur 284
ESP® (Programme de stabilité électronique)
Stabilisation de la remorque 78
ESP® (Système d'assistance au freinage)
Activation/désactivation 77
Espace de rangement
Console centrale 294
Importante information de sécurité 293
Porte-gobelets 307
Essence 171
Essuie-glace de lunette arrière
Activation/désactivation 138
Remplacement du balai d'essuie-glace 140
Essuie-glaces
Replacement (lunette arrière) 140
Essuie-glaces de pare-brise
Activation/désactivation 137
Essuie-glace de lunette arrière 138
Problème (anomalie) 140
Remplacement des balais d'essuie-glace 139
Éteindre l'alarme (ATA) 80
Extension temporisée de l'éclairage
voir Extinction temporisée de l'éclairage extérieur
Extinction temporisée
Éclairage extérieur (ordinateur de bord) 242
Éclairage intérieur 243

F

Feu de marche arrière
Changement des ampoules (DEL) .. 136
Feu de recul
Message dans l'affichage 262
Feux
Activation/désactivation de l'extinction temporisée de l'éclairage extérieur 242
Activation/désactivation de l'extinction temporisée de l'éclairage intérieur 243
Activation/désactivation des feux de circulation de jour (commutateur) 127
Appel des phares 130
Feux de direction 129
Message dans l'affichage 260
Réglage de la luminosité de l'éclairage ambiant (ordinateur de bord) 242
voir Éclairage intérieur
voir Témoins et avertisseurs
Feux arrière
Message dans l'affichage 263
voir Feux
Feux automatiques
voir Feux
Feux automatiues
Message dans l'affichage 263
Feux de circulation de jour
Activation/désactivation (commutateur) 127
Feux de croisement
Allumage/extinction 127
Changement des ampoules 134
Réglage pour la conduite à l'étranger (symétrique) 126

Feux de croisement (message dans l'affichage) 260
Feux de détresse 130
Feux de direction
Allumer/éteindre 129
Remplacement des ampoules (avant) 135
voir Clignotants
Feux de gabarit (message dans l'affichage) 262
Feux de gabart
Remplacement des ampoules (avant) 135
Feux de position
Allumer/éteindre 126
Message dans l'affichage 262
Remplacement des ampoules 135
Feux de route
Allumer/éteindre 129
Message dans l'affichage 261
Remplacement des ampoules 134
Feux de stationnement (remplacement des ampoules) 135
Feux stop
Message dans l'affichage 261
Filet à bagages 295
Filet cloison
Fixation 299
Information sécuritaire importante 299
Filtre à air (message dans l'affichage) 267
Filtre à carburant (message dans l'affichage) 267
Filtre à particules diesel 180
Fini mat (instructions de nettoyage) 335
Fonction Aide descente
troisième rangée de sièges 114
Fonction Aide montée
troisième rangée de sièges 114
Fonction d'aide descente
En cas d'impact 121
Fonction/Remarques 120
Fonction d'aide montée
Fonction/Remarques 120
Fonction d'aide montée/descente
Activation/désactivation 244
Fonction d'avertissement de distance (véhicules avec DISTRONIC)
Activation/désactivation (ordinateur de bord) 246
Fonction d'avertisseur de distance (véhicules avec DISTRONIC)
Remarques 79
Fonction d'éclairage actif 130
Fonction d'ouverture pratique 100
Fonction de fermeture pratique 101
Fonction mémoire 124
Freinage PRE-SAFE® (véhicules avec DISTRONIC PLUS)
Témoin avertisseur 288
Frein à main
voir Frein de stationnement
Frein de stationnement
Afficher message 254
Remarques/fonction 178
voir Frein de stationnement
Freins
ABS 75
Affichage de message 251
BAS 76
Conseils sur la conduite 181
Entretien 182
Frein de stationnement 178, 183
Liquide de frein (remarques) 411
Remarques importantes sur la sécurité 181
Témoin avertisseur 281
Fusibles
Arrêt d'urgence du moteur 365
Avant de remplacer 364
Boîtier à fusibles dans l'espace de chargement 365
Boîtier des fusibles dans le compartiment moteur 365
Boîtier des fusibles dans le tableau de bord 364
Remarques importantes sur la sécurité 364
Tableau 364

Fusibles électriques
voir Fusibles

G

Garantie 403
Garniture de toit et moquettes (Instructions de nettoyage) 339
Garniture en plastique (directives pour le nettoyage) 338
Guidage routier (navigation) 238

H

Habitacle
Aperçu 32
Habitacle arrière
Activation/désactivation de la climatisation 147
Réglage de la température 150
Réglage des bouches d'air 155
Hayon
Affichage de message 277
Limitation de l'angle d'ouverture 98
Ouverture/fermeture (automatique de l'intérieur) 97
Ouverture/fermeture (de l'extérieur) 95
Remarques importantes sur la sécurité 94
Heure (ordinateur de bord) 240
Huile
voir Huile moteur
Huile moteur
Additifs 410
Affichage de message 266
Appoint 328
Contenance de carburant 406
Notes concernant la viscosité des huiles moteur 410
Vérification du niveau d'huile 327
Viscosité 411

I

Indicateur de vitesse
Au combiné d'instruments 33
Indicateur de vitesse additionnel (ordinateur de bord) 237
Segments 233
Sélection de l'unité de mesure 239
voir Combiné d'instruments
Indicateur de vitesse numérique 237
Réglage de l'unité (ordinateur de bord) 240
Indicateur et témoin avertisseur
Ceinture de sécurité 280
Freins 281
Moniteur de pression des pneus 288
SRS 286
Indicateurs et témoins avertisseurs
ABS 283
Carburant de réserve 287
Diagnostic du moteur 287
DISTRONIC 288
ESP® 284
ESP® OFF 285
Réservoir de carburant 287
Indice d'octane (carburant) 408

K

KEYLESS-GO
Bouton marche/arrêt 159

L

Lampe de lecture 131
Langue (ordinateur de bord) 240
Lave-auto (soin) 333
Lecteur CD/Changeur CD (ordinateur de bord) 237
Le porte-gobelets
troisième rangée de siège 308
Levier DIRECT SELECT
voir Transmission automatique
Levier sélecteur de vitesse (instructions de nettoyage) 338
LIM indicator lamp
DISTRONIC 197
Liquide de frein
Message dans l'affichage 254
Remarques 411
Liquide de lave-glace
Message dans l'affichage 278
voir Système de nettoyage du pare-brise

Liquide de refroidissement (moteur)
Affichage de message 264
Jauge de température 236
Remarques 411
Vérification du niveau 329
Liquides d'entretien
Frigorigène (système de climatisation) 411
LOW RANGE
Affichage de message 270
Rapport hors route 222

M

mbrace
Appel d'urgence 315
Auto-vérification 314
Bouton d'appel information MB 317
Bouton d'Assistance routière 316
Déverrouillage du véhicule à distance 319
Priorité d'appel 318
Remarques sécuritaires importantes 314
Repérage du véhicule volé 319
Search & Send («Rechercher et envoyer») 319
Système 314
Téléchargement de destination (COMAND) 318
Mbrace
Affichage de message 255
Menu audio (ordinateur de bord) 237
Message d'anomalie
voir Messages dans l'affichage
Messages
voir Messages dans l'affichage
Messages affichés
Véhicule 276
Messages dans l'affichage
Clé 278
Feux 260
KEYLESS-GO 279
Moteur 264
Pneus 273
Remarques générales 249
Systèmes de conduite 268
Systèmes de sécurité 251
Mesure de la distance
voir Totalisateur journalier
Miroir
voir Miroir de courtoisie
Miroir de courtoisie (dans le pare-soleil) 309
Mode automatique des phares 127
Mode d'urgence de la transmission automatique 170
Mode des feux de circulation de jour
voir Feux de circulation de jour
Modification du programme 87
Moniteur de pression des pneus
Témoin avertisseur 288
Montre (ordinateur de bord) 240
Moteur
Affichage de message 264
Conduite irrégulière 163
Démarrage avec la clé KEYLESS-GO 161
Démarrage d'urgence 364
Démarrage du moteur avec la clé SmartKey 161
Extinction 177
Numéro du moteur 404
Problèmes de démarrage 163
Témoin d'avertissement (diagnostic du moteur) 287
MP3
Fonctionnement 237
voir directives de fonctionnement séparées

N

Navigation
Menu (ordinateur de bord) 238
Ordinateur de bord 238
voir voir directives de fonctionnement séparées
Nettoyeurs haute pression 334
NIV 403
Niveau d'huile
Remarques sur le niveau/consommation d'huile 327

Niveau de carburant
Rappel de l'autonomie (ordinateur de bord) 247
Niveau du liquide de frein 331
Niveau du véhicule (message affiché) 268
Numéro d'identification du véhicule
voir NIV
Numéro du code de peinture 403

O

OCS
Auto-vérification du système 53
Défauts 54
Fonctionnement 49
Odomètre 236
voir Totalisateur journalier
Odomètre de voyage
Réinitialisation (ordinateur de bord) 247
Ordinateur de bord
Affichage d'un message de service 332
Affichage de la température du liquide de refroidissement 236
Affichage de la température extérieure 237
Affichage de messages 249
Affichage standard 236
Aperçu du menu 235
Fonctionnement 233
Fonctionnement du DVD vidéo 238
Ligne d'état 240
Menu Audio 237
Menu de fonctions additionnelles .. 246
Menu de l'ordinateur de voyage 246
Menu de la mémoire des messages 249
Menu des réglages 239
Menu DISTRONIC 201
Menu hors-route 238
Menu Navigation 238
Menu Téléphone 247
Réglages usine 239
Remarques importantes sur la sécurité 232
Sélection de la langue 240
Sous-menu au combiné d'instruments 239
Sous-menu Confort 244
Sous-menu Éclairage 241
Sous-menu heure/date 240
Sous-menu Véhicule 243
Ordinateur de voyage (ordinateur de bord) 246
Ouverture d'urgence
Porte du conducteur 93
Volet du réservoir de carburant 173
Ouverture d'urgence du coffre
Véhicule 93
Ouverture estivale
voir Fonction d'ouverture pratique
Ouverture et fermeture des panneaux de garniture latéraux 135
Ouvre-porte de garage
Effacement de la mémoire 323
Ouverture/fermeture de la porte de garage 323
Programmation (bouton dans le rétroviseur intérieur) 321
Remarques 320

P

Palettes de changement de vitesse au volant de direction 168
Panne
voir Pneu à plat
voir Remorquage
Panneau de commandes au plafond 39
Pare-brise
Dégivrage 152
réfléchissant les infrarouges 324
Pare-brise avant
voir Pare-brise
Pare-soleil 308
PARKTRONIC
Affichage d'avertissement 212
Désactivation/activation 212
Fonction/notes 210
Portée des capteurs 211
Problème (anomalie) 214

Système de conduite 210
Traction d'une remorque 213
Passage à gué
Hors route 183
Sur routes détrempées 183
PBR (Poids brut de la remorque) (définition) 393
Pédales 180
Peinture (instructions de nettoyage) 335
Phares
Ajustement du réglage 137
Appoint de liquide au système de nettoyage 330
Embuage 130
Système de nettoyage (fonction) ... 129
voir Mode automatique des phares
Pièces de rechange Mercedes-Benz 402
Pile (clé)
Vérification 89
Pile (SmartKey)
Remarques importantes sur la sécurité 88
Remplacement 89
Plancher de l'espace de chargement 343
Plaque d'identification du véhicule . 403
Plateau d'identification du type
voir Plateau d'identification du véhicule
Pneu à plat
Changement de roue/montage de la roue de secours 349
Préparation du véhicule 344
Soulèvement du véhicule 351
Système de pneu à plat MOExtended 354
Trousse TIREFIT 345
Pneus
Bande de roulement 369
Bar (définition) 392
Caractéristiques 392
Charge maximale du pneu (définition) 394
Charge maximale sur le pneu 385
Charge maximale sur un pneu (définition) 394
Classement de qualité de pneus 386
Direction de rotation 396
Distribution des occupants du véhicule (définition) 395
DOT, Numéro d'identification du pneu (TIN) 391
DOT (Ministère des Transports) (définition) 392
Durée de mise en service 370
Flanc (définition) 394
Indicateur d'usure (définition) 395
Indice de charge 391
Indice de charge (définition) 393
Indice de charge de support (définition) 395
Indice de vitesse (définition) 393
Indices de taille, de charge de support, de vitesse du pneu 388
Jante de roue (définition) 393
Kilopascal (kPa) (définition) 393
Limite de charge totale (définition) 395
Marquage (aperçu) 387
Message dans l'affichage 273
PBR (Poids brut de la remorque) (définition) 393
PBV (Poids brut du véhicule) (définition) 393
PNBE (Poids nominal brut sur l'essieu) (définition) 393
PNBV (Poids nominal brut du véhicule) (définition) 393
Poids à vide (définition) 393
Poids de l'équipement en option (définition) 394
Poids du véhicule accru en raison d'un équipement optionnel (définition) 393
Poids maximal du véhicule chargé (définition) 393
Poids moyen des occupants du véhicule (définition) 392
Pression des pneus (définition) 394
Pression maximale des pneus (définition) 394
Pressions de gonflage (recommandées) 392
PSI (livres par pouce carré) (définition) 394

Rangement 396
Rapport d'aspect (définition) 394
Remarques sécuritaires importantes 368
Remplacement 395
Semelle du pneu (définition) 394
Standards de classement uniforme selon la qualité (définition) 392
Structure et caractéristiques (définition) 392
Taille du pneu (données) 396
Talon du pneu (définition) 394
Température 387
Terminologie 392
TIN (Numéro d'identification du pneu) (définition) 394
Traction 386
Traction (définition) 395
TWR (poids permis sur la languette de remorquage) (définition) 395
Usure de la semelle 386
Vérification 369
voir Pneu à plat

Pneus d'été 371

Pneus d'hiver
Pneus M+S 184, 371

Pneus M+S 184, 371

Poids
voir Données techniques

Poids du véhicule
voir Données techniques

Porte
Affichage de message 277
Déverrouillage d'urgence 93
Ouverture (de l'intérieur) 92
Panneau de commandes 40
Verrouillage/déverrouillage central (clé) 85
Verrouillage automatique (ordinateur de bord) 243
Verrouillage d'urgence 94

Porte-bagages de toit 302

Porte du conducteur
voir Portes

Porte-gobelet
Remarques importantes sur la sécurité 307

Porte-gobelets
Console centrale 308
Habitacle arrière 308

Portes
Remarques importantes sur la sécurité 92
Verrouillage automatique (commutateur) 93

Positions de la clé
Clé KEYLESS-GO 159
Clé SmartKey 159

Poste de commande
voir Combiné d'instruments

Pression d'air
voir Pression des pneus

Pression des pneus
Affichage de message 273
Atteinte (TIREFIT) 348
Avertissement de perte de pression 376
Maximal 375
Pas atteinte (TIREFIT) 348
Rappel (ordinateur de bord) 378
Recommandée 372
Remarques 373
Vérification manuelle 376

Prise
Compartiment à bagages 312
Dégagement pieds du passager avant 312
Habitacle arrière 312

Prise 12 V
voir Prises

Prise de courant 115V 312

Prises
Console centrale 312
Points à respecter avant l'usage 311

Produits d'entretien
Additifs spéciaux AdBlue® 409
Carburant 407
Contenance de carburant 406
Huile moteur 410
Liquide de frein 411
Liquide de lave-glace 412

Liquide de refroidissement (moteur) 411
Remarques importantes sur la sécurité 404
Programme de conduite hors route
Remarques 221
Protection contre les insectes sur le radiateur 327
Protège-moquette 324

R

Radio
Sélection d'une station 237
voir directives de fonctionnement séparées
voir instructions de fonctionnement séparées
Rappel d'une anomalie
voir Messages dans l'affichage
Rapport
Anomalies relatives à la sécurité 29
Rapport hors route LOW RANGE 222
Ravitaillement
Processus de ravitaillement 172
Remarques importantes sur la sécurité 170
Ravitalilement
Jauge de carburant 33
voir Carburant
Refroidisseur
voir Climatisation
Réglage de la distribution de l'air 151
Réglage du débit d'air 152
Réglages
Ordinateur de bord 239
Usine (ordinateur de bord) 239
Réglages de base
voir Réglages
Régulateur de vitesse
Affichage de message 271
Désactivation 195
Enregistrement et maintien de la vitesse actuelle 194
Levier du régulateur de vitesse 193
Notes sur le fonctionnement 192
Remarques importantes sur la sécurité 192
Système de conduite 192
Témoin LIM 193
Remarques sur le rodage d'un nouveau véhicule 158
Remorquage
Avec les deux essieux au sol 362
Importantes remarques sur la sécurité 361
Installation d'un oeillet de remorquage 362
Retrait d'un oeillet de remorquage 362
Remorque
Traction 227
Remplacement des ampoules
Aperçu des types d'ampoules 133
Éclairage de plaque d'immatriculation 136
Feux de direction (avant) 135
Feux de gabarit (avant) 135
Feux de position (avant) 135
Feux de route 134
Feux de stationnement 135
Remarques importantes sur la sécurité 132
Renseignements sur le produit 24
Réserve (réservoir de carburant)
voir Carburant
Réserve de carburant
voir Carburant
Réservoir
voir Réservoir de carburant
Réservoir de carburant
Contenance 406
Problème (anomalie) 174
Rétracteur-enrouleur d'urgence
Fonction 65
Règles sur la sécurité 43
Rétrogradation forcée
Conseils sur la conduite 168
Rétroviseur
Antireflet (manuel) 121
Basculeur (automatique) 123
Rétroviseurs
voir Rétroviseur intérieur
voir Rétroviseurs extérieurs

Rétroviseurs extérieurs
Basculeur (automatique) 123
Hors de position (dépannage) 123
Rabattement et redressement (automatiquement) 122
Rabattement et redressement (électriquement) 122
Rabattement rétroviseurs au verrouillage (ordinateur de bord) ... 245
Réglage 121, 122
Sauvegarde de la position de stationnement 123
Sauvegarde des réglages (fonction mémoire) 124
Rideaux gonflables latéraux 49
Roue de secours
Endroit de rangement 344
Notes/données 398
voir Roue de secours
Roues
Changement/remplacement 395
Changement de roue 349
Couple de serrage 353
Montage d'une roue 353
Nettoyage 335
Rangement 396
Remarques sécuritaires importantes 368
Retrait d'une roue 352
Taille de la roue/taille du pneu 396
Vérification 369
Route
voir Guidage routier (navigation)

S

Sangle de retenue supérieure 71
Sécurité
Aperçu des systèmes de sécurité de l'occupant 42
Enfants dans le véhicule 67
Système de classification de l'occupant (OCS) 49
Systèmes de retenue pour enfants 67
Sécurité des occupants
Aperçu des systèmes 42
Enfants dans le véhicule 67
Serrures de sécurité pour enfant
Rétracteur spécial de ceinture de sécurité 70
Service
voir Affichage des intervalles d'entretien ASSYST PLUS
Service à la clientèle 29
Servodirection
Contenances de carburant 406
Siège anatomique 117
Siège d'enfant
Affichage de message 255
Dépannage 58
ISOFIX (Ancrages de sièges d'enfant de type LATCH) 70
Reconnaissance automatique 55
Reconnaissance automatique/ désactivation du coussin gonflable, auto-vérification 57
Rétracteur spécial de ceinture de sécurité 70
Sangle de retenue supérieure 71
Siège du conducteur
voir Sièges
Sièges
Activation/désactivation de la ventilation du siège 118
Activation/désactivation du chauffage du siège 117
Nettoyage du recouvrement 339
Position correcte du siège conducteur 106
Problème avec la ventilation des sièges 118
Problème avec le chauffage des sièges 118
Rabattage de la banquette arrière vers l'avant/redressement 295
Rabattage et redressement (troisième rangée de sièges) 113
Réglage (deuxième et troisième rangées) 112
Réglage (électriquement) 108
Réglage de l'appuie-tête 109
Réglage du support lombaire 4 voies 117
Remarques importantes sur la sécurité 107

Sauvegarde des réglages (fonction mémoire) 124
Siège anatomique 117
Sièges arrière
Réglages 112
Sièges de l'habitacle arrière
voir Sièges arrière
Signal de vérification de verrouillage (ordinateur de bord) 243
SmartKey
Clé mécanique 88
Perte 90
Positions (commutateur de démarrage) 159
Problème (anomalie) 90
Sobriété au volant 180
Soin
Affichage 338
Balai d'essuie-glace 336
Caméra de recul 337
Capteurs 337
Ceinture de sécurité 339
Couvre-siège 339
Fini mat 335
Garniture de bois 338
Garniture de toit 339
Garniture en plastique 338
Lavage à la main 334
Lave-auto 333
Levier sélecteur des rapports 338
Moquettes 339
Nettoyeur haute pression 334
Peinture 335
Pièces de garniture 338
Remarques 332
Roues 335
Tuyau d'échappement arrière 337
Vitres 336
Volant de direction 338
SRS (Système de retenue supplémentaire)
Afficher message 255
Introduction 42
Témoin avertisseur 286
Témoin avertisseur (fonction) 43
Station
voir Radio
Stationnement
Caméra de recul 214
Frein de stationnement 178
Position de stationnement du rétroviseur extérieur du côté du passager avant 123
Remarques importantes sur la sécurité 177
voir PARKTRONIC
voir Stationnement
Statistiques sur la consommation (ordinateur de bord) 246
Store à enroulement
Toit panoramique arrière 309
Support à gobelets
voir Porte-gobelets
Support lombaire
Réglage du support lombaire de 4 façons 117
voir Support lombaire
SUV
(Véhicule utilitaire sport) 27
Système antivol
Antidémarrage électronique 80
Système d'alarme
voir ATA (système d'alarme antivol)
Système d'alarme antivol
voir ATA (Système d'alarme antivol)
Système d'assistance au freinage
voir BAS (Système d'assistance au freinage)
Système de capteurs radar
Activation/désactivation 244
Système de classification de l'occupant (OCS)
Auto-vérification du système 53
Défauts 54
Fonctionnement 49
Système de climatisation
voir Climatisation
Système de conduite hors route
DSR 219
Système de conduite Tout-terrain (hors route)
4MATIC 219
Système de fonctionnement
voir Ordinateur de bord

Système de freinage antiblocage
voir ABS (système de freinage antiblocage)
Système de lave-glace 330
Remarques 412
Système de nettoyage des phares
Remarques 412
Système de pneu à plat MOExtended 354
Système de retenue
voir SRS (système de retenue supplémentaire)
Système de retenue supplémentaire
voir SRS (Système de retenue supplémentaire)
Système de sécurité en conduite
Distribution de la force de freinage électronique 79
Système de sécurité préventive des occupants
voir PRE-SAFE® (Système de sécurité préventive des occupants)
Système de surveillance de la pression des pneus
Fonctions/notes 378
Remise en fonction 381
Système de traction électronique
voir 4ETS (Système de traction électronique)
Système hors route
ABS hors route 76
ESP® hors route 78
Hors route 4ETS 77
Rapport hors route LOW RANGE 222
Verrouillage des différentiels 224
Système PRE-SAFE®
Affichage de message 255
Fonctionnement 58
Systèmes antivol
ATA (Système d'alarme antivol) 80
Systèmes de conduite
Assistance à l'angle mort 216
Caméra de recul 214
Contrôle du niveau 204
DISTRONIC 195
Message dans l'affichage 268
PARKTRONIC 210
Régulateur de vitesse 192
Systèmes de conduite sécuritaire
4ETS (Système de traction électronique) 77
Fonction d'avertissement de distance (véhicules avec DISTRONIC) 79
Systèmes de sécurité
voir Systèmes de sécurité en conduite
Systèmes de sécurité en conduite
ABS (Système de freinage antiblocage) 75
Aperçu général 74
BAS (système d'assistance au freinage) 76
ESP® (Contrôle électronique de la trajectoire) 76
Importante information de sécurité 74

T

Tableau d'allocation des fusibles (trousse d'outils du véhicule) 342
Tableau de bord
voir Habitacle
Tachymètre 232
TELEAID
Affichage de message 255
Appel d'urgence 315
Auto-vérification 314
Bouton d'appel information MB 317
Bouton d'Assistance routière 316
Déverrouillage du véhicule à distance 319
Priorité d'appel 318
Remarques sécuritaires importantes 314
Repérage du véhicule volé 319
Search & Send («Rechercher et envoyer») 319
Système 314
Téléchargement de destination (COMAND) 318
Télécommande
Ouvre-porte de garage 320

Téléphone
Acceptation d'un appel 248
Affichage de message 278
Menu (ordinateur de bord) 247
Numéro de l'annuaire téléphonique 248
Recomposition 248
Refus/fin d'un appel 248
Téléphone cellulaire
voir Téléphone mobile
Téléphone mobile
Menu (ordinateur de bord) 247
Témoin LIM
Régulateur de vitesse 193
Témoin PASSENGER AIRBAG OFF 49
Témoin PASSENGER AIR BAG OFF (Canada seulement) 55
Témoin PASSENGER AIRBAG OFF (É.-U. seulement) 49
Témoins
voir Témoins et avertisseurs
Témoins et avertisseurs
Aperçu 34
Avertissement de distance 288
LIM (DISTRONIC) 197
Régulateur de vitesse 193
Témoin PASSENGER AIRBAG OFF 49
Témoin PASSENGER AIRBAG OFF (É.-U. seulement) 49
Témoins et indicateurs
Témoin PASSENGER AIR BAG OFF (Canada seulement) 55
Température
Affichage de la température extérieure 237
Liquide de refroidissement (ordinateur de bord) 236
Réglage (climatisation) 150
Température extérieure 232
Température extérieure
Affichage 232
Rappel (ordinateur de bord) 237
Tirage d'une remorque
Alimentation électrique 230
Découplement d'une remorque 229
Message dans l'affichage 260
Poids permis pour la charge de la roulotte et la languette de remorquage 229
Remarques importantes sur la sécurité 226
Toit ouvrant coulissant
Remise à l'état initial 104
Toit vitré coulissant
Ouverture/fermeture 103
Problème (anomalie) 104
Remarques importantes sur la sécurité 102
Toit vitré coulissant/dépliant
voir Toit vitré coulissant
Totalisateur journalier
Rappel 236
Traction d'une remorque
Accouplement d'une remorque 227
Assistance à l'angle mort 218
Conseils sur la conduite 226
ESP® 78
PARKTRONIC 213
Rapports 168
Tirer une remorque 227
Traction intégrale en prise permanente
voir 4MATIC (Traction intégrale en prise permanente)
Transmission
voir Transmission automatique
Transmission automatique
Affichage de la position de la transmission 166
Affichage de message 276
Conseils sur la conduite 168
Démarrage 161
Démarrage du moteur 161
Levier DIRECT SELECT 164
Mode de conduite d'urgence 170
Palettes de changement de vitesse au volant de direction 168
Passation des rapports 167
Plages des rapports 168
Positions de la transmission 167
Problème (anomalie) 170
Rétrogradation forcée 168
Traction d'une remorque 168

Transport du véhicule 363
Trousse d'outils du véhicule 342
Trousse de premiers soins 342
Trousse de retenue de la charge EASY-PACK 300
Trousse TIREFIT 345
Tuyau d'échappement arrière (instructions de nettoyage) 337
TWR (poids permis sur la languette de remorquage) (définition) 395

V

Véhicule
Abaissement 353
Acquisition des données 29
Bon usage 28
Chargement 381
Démarrage 161
Déverrouillage (clé SmartKey) 85
Déverrouillage (en cas d'urgence) ... 93
Entretien 26
Équipement 24
Garantie limitée 29
Message affiché 276
Rapport d'anomalies 28
Réglages individuels 239
Remorquage 361
Soulèvement 351
Stationnement 179
Transport 363
Verrouillage (clé SmartKey) 85
Verrouillage (en cas d'urgence) 94
Vérification de l'échappement 180
Verrouillage
voir Verrouillage central
Verrouillage (portes)
Automatique 93
De l'intérieur (bouton de verrouillage central) 92
Verrouillage d'urgence 94
Verrouillage central
Verrouillage/déverrouillage (clé SmartKey) 85
Verrouillage automatique (ordinateur de bord) 243
voir Verrouiller centralement
Verrouillage d'urgence du véhicule ... 94
Verrouillage des différentiels
Notes/fonction 224
Verrouillage de sécurité des enfants
Remarques importantes sur la sécurité 72
Verrouillages de sécurité des enfants
Portes arrière 73
Verrouillages du différentiel (message affiché) 269
Vitesse, contrôle
voir Régulateur de vitesse
Vitesse contrôlée en pente
voir DSR (Vitesse contrôlée en pente)
Vitre latérale
Importante information de sécurité 99
Vitres
Nettoyage 336
voir Vitres latérales
Vitres électriques
voir Vitres latérales
Vitres latérales
Fonction d'ouverture pratique 100
Fonction de fermeture pratique 101
Ouverture/fermeture 99
Problème (anomalie) 102
Réinitialisation 102
Vitres de custode latérales 100
Volant de direction
Aperçu du bouton 35
Boutons (ordinateur de bord) 233
Chauffage du volant de direction ... 119
Palettes de changement de vitesse 168
Réglage (électriquement) 119
Réglage (manuel) 119
Remarques importantes sur la sécurité 119
Sauvegarde des réglages (fonction mémoire) 124
Volant de direction (directives de nettoyage) 338

Volant de direction multifonction
Aperçu général 35
Fonctionnement de l'ordinateur de bord 233
Volet du réservoir de carburant
Ouverture/fermeture 172
Ouverture d'urgence 173

Renseignements sur le produit

Mercedes-Benz recommande l'emploi de pièces de rechange, pièces et accessoires de conversion Mercedes-Benz approuvés pour le type du véhicule.

Mercedes-Benz recommande l'emploi de pièces de rechange, pièces et accessoires de conversion Mercedes-Benz qui ont été approuvés pour le type du véhicule en raison de leur fiabilité, sécurité et adaptabilité. En dépit d'une recherche de marché constante, Mercedes-Benz n'est pas en mesure d'évaluer les pièces d'autres manufacturiers. Par conséquent, Mercedes-Benz n'accepte aucune responsabilité pour le recours à de telles pièces sur les véhicules Mercedes-Benz, même si elles ont été indépendamment ou officiellement approuvées. Le recours à des pièces non approuvées pourrait nuire au fonctionnement sécuritaire du véhicule. Par conséquent, Mercedes-Benz recommande l'emploi de pièces, pièces et accessoires de conversion Mercedes-Benz qui ont été approuvés pour le type du véhicule. Les pièces d'origine Mercedes-Benz ainsi que les pièces et accessoires de conversion sont disponibles chez tout Concessionnaire Mercedes-Benz agréé. Vous serez informé des modifications techniques permises, et bénéficierez d'une installation professionnelle des pièces.

Guide du conducteur

Notes concernant le Guide du conducteur

Ce Guide du conducteur renferme de nombreuses informations très utiles. Nous vous incitons, avant de prendre la route, à le lire attentivement afin de bien vous familiariser avec le véhicule.

Pour votre propre sécurité et la durabilité du véhicule, nous vous incitons à suivre les instructions et mises en garde qui vous sont données dans ce Guide du conducteur. En les ignorant, vous exposez votre véhicule, ceux des autres et les occupants à des dommages matériels ou des préjudices corporels. Les dommages entraînés par la non-conformité aux directives du présent guide ne sont pas couverts par la garantie limitée Mercedes-Benz.

Équipement du véhicule

Ce Guide du conducteur décrit tous les dispositifs, de série ou optionnels, offerts pour le véhicule au moment de la publication de ce Guide.Des différences sont possibles entre les pays. À noter qu'il est possible que votre véhicule ne soit pas équipé de toutes les caractéristiques décrites dans le présent guide. Ceci s'applique également aux systèmes et fonctions portant sur la sécurité du véhicule. Par conséquent, il est possible que l'équipement de votre véhicule diffère des descriptions et illustrations présentées dans le présent guide. Tous les systèmes installés sur votre véhicule sont énumérés dans le contrat d'achat original de votre véhicule. En cas de questions concernant l'équipement et le fonctionnement du véhicule, veuillez consulter un Concessionnaire Mercedes-Benz agréé.

Le Guide du conducteur et le carnet d’entretien sont des documents très importants qui doivent être conservés dans le véhicule en tout temps.

Entretien et fonctionnement du véhicule

Service après-vente et documentation

Ce véhicule est couvert en vertu des termes des garanties imprimées dans le carnet d'entretien et de garantie. Un Concessionnaire Mercedes-Benz agréé échangera ou réparera toute pièce défectueuse installée en équipement d'origine sur le véhicule en accord avec les garanties suivantes:

- La garantie limitée de véhicule neuf
- La garantie sur les systèmes antipollution
- La garantie de performance antipollution
- La garantie des systèmes antipollution des États de la Californie, du Connecticut, du Maine, du Massachusetts, de New-York, de Pennsylvanie, du Rhode Island et du Vermont [2].
- Les lois d'exécution de la garantie des États (Lemon Laws)

Renseignements pour la clientèle en Californie

La législation en vigueur dans l'état californien autorise l'acheteur à obtenir le remplacement du véhicule ou le remboursement du prix d'achat ou de location après un nombre raisonnable de tentatives de réparation, si Mercedes-Benz USA, LLC et/ou ses ateliers de réparation ou de service agréés ne sont pas en mesure de rectifier une ou plusieurs anomalies ou défectuosités du véhicule, couvertes au titre de sa garantie exprimée. Au cours de la période de 18 mois suivant la livraison originale du véhicule ou de l'accumulation d'environ 29 000 km (18 000 milles) sur le compteur du véhicule, selon la première de ces éventualités, un nombre de tentatives de réparation sera présumé raisonnable en faveur d'un acheteur ou locataire au détail sous réserve de l'une ou plusieurs des circonstances suivantes :

(1) une même anomalie ou défectuosité chronique provoque une condition susceptible de causer la mort ou des préjudices corporels graves pendant la conduite du véhicule, cette anomalie ou défectuosité a fait l'objet de réparation deux fois ou plus, et Mercedes-Benz USA, LLC, a été dûment informée par écrit de la nécessité de cette réparation,

(2) une même anomalie ou défectuosité chronique de nature moins grave que la catégorie (1) a fait l'objet de réparation quatre fois ou plus et vous nous avez directement informés par écrit de la nécessité de la réparation, ou

(3) le véhicule est hors service en raison des mêmes anomalies ou défectuosités substantielles totalisant plus de 30 jours civils.

Adresser une note écrite à:

Mercedes-Benz USA, LLC

Customer Assistance Center

[2] S'applique aux véhicules avec moteur à essence seulement

One Mercedes Drive
Montvale, NJ 07645-0350

Entretien

Le carnet d'entretien décrit tout le travail d'entretien requis, devant être effectué à intervalles réguliers.

Toujours apporter le carnet d'entretien quand le véhicule est chez un Concessionnaire Mercedes-Benz agréé pour le service.Le conseiller technique inscrira chaque visite d'entretien dans le Livret d'entretien et de garantie.

Assistance routière

Dans le cadre du Programme d'assistance routière Mercedes-Benz, des techniciens formés usine sont à votre disposition en cas de panne. Vos appels sans frais d'interrurbain à l'Assistance routière sont acceptés par nos agents 24 heures par jour, 365 jours par année.

1-800-FOR-MERCedes(1-800-367-6372) (É.-U.)

1-800-387-0100 (Canada)

Pour de plus amples informations, consulter la brochure du Programme d'assistance routière Mercedes-Benz (É.-U.) ou la section se rapportant à «l'Assistance routière» dans le carnet d'entretien et de garantie (au Canada). Les deux documents se trouvent dans le porte-documents de votre véhicule.

L'assistance routière sera accordée conformément aux directives du programme standard, lequel comporte le service au véhicule jusqu'à une limite de distance raisonnable d'une route pavée. Nous prendrons toutes les mesures possibles pour vous dépanner. Cependant, l'accessibilité au véhicule sera déterminée, selon chaque cas particulier, par le technicien du Concessionnaire Mercedes-Benz agréé ou le fournisseur du service de remorquage.

Des frais supplémentaires peuvent être facturés en cas de panne survenue sur une route dont l'emplacement n'est pas, selon le jugement de notre technicien ou le fournisseur du service de remorquage autorisé, raisonnablement accessible.

Changement d'adresse ou de propriétaire

En cas de changement d'adresse, nous envoyer l'«Avis de changement d'adresse» inclus dans le livret d'entretien et de garantie ou simplement en informer le Service à la clientèle (au Canada) au 1-800-387-0100 ou le Centre d'assistance à la clientèle Mercedes-Benz (aux États-Unis) au 1-800-FOR-MERCedes (1-800-367-6372). Ceci afin de nous permettre de répondre de manière opportune advenant un besoin.

Lors de la revente du véhicule Mercedes, s'assurer de laisser toute la documentation dans le véhicule à l'intention du prochain conducteur.

Si ce véhicule a été acheté d'occasion, nous envoyer l'«Avis d'achat de voiture d'occasion» inclus dans le livret d'entretien et de garantie ou en informer le Service à la clientèle au 1-800-387-0100 au Canada, ou le Centre d'assistance à la clientèle Mercedes-Benz au 1-800-FOR-MERCedes (1-800-367-6372) (É.-U.).

Fonctionnement du véhicule à l'extérieur des États-Unis et du Canada

Si le conducteur prévoit conduire son véhicule à l'étranger, il est à noter que:

- Les garages en mesure d'effectuer une réparation, ou les pièces requises, ne seront peut-être pas disponibles sur place.
- Le carburant sans plomb pour véhicules avec convertisseurs catalytiques ne sera peut-être pas disponible. Le carburant

éthylé pourrait endommager le convertisseur catalytique.

- Le carburant pourrait posséder un indice d'octane considérablement moins élevé. Un carburant inapproprié risque d'endommager le moteur.

Véhicule utilitaire sport

⚠ ATTENTION

Ce véhicule utilitaire sport est conçu pour la conduite sur route et hors route. Il peut se rendre à des endroits et exécuter des tâches qui ne sont pas possibles sur des véhicules conventionels à deux roues motrices. Ce véhicule se manoeuvre différemment des véhicules conventionels lors de conditions de conduite qui peuvent survenir sur des rues, autoroutes et hors route.

Ce véhicule possède un plus haut dégagement au sol et un plus haut centre de gravité que plusieurs voitures de tourisme. Comme pour les autres voitures de ce type, si des manoeuvres ou des virages abrupts sont exécutés à des vitesses excessives, le véhicule peut capoter ou peut occasionner une perte de contrôle et causer un accident. Les véhicules utilitaires ont un taux de capotage significativement plus élevé que les autres types de véhicule. Le défaut d'utiliser ce véhicule sécuritairement peut causer un accident, un capotage et de sérieuses ou fatales blessures.

Avant la première utilisation de ce véhicule, lire le Guide du conducteur. Prendre le temps de se familiariser avec les caractéristiques de conduite de ce véhicule. S'assurer d'être familier avec toutes les commandes du véhicule. Apprendre comment le véhicule se comporte sur différentes surfaces de routes. Ne pas exécuter de manoeuvres ou de virages abrupts à des vitessses excessives ou autres actes non-sécuritaire de conduite qui peuvent causer une perte de contrôle du véhicule. Lors de la conduite hors route ou de la surutilisation du véhicule, ne pas le surcharger. Et, toujours boucler les ceintures de sécurité en tout temps. Lors d'un capotage, une personne dont la ceinture n'est pas bouclée a significativement plus de risque de périr qu'une personne portant une ceinture de sécurité.

Sécurité de fonctionnement

Notes sur la sécurité

⚠ Avertissement!

Les travaux mal effectués sur les composantes électroniques et les logiciels associés peuvent causer l'arrêt de leur fonctionnement. Étant donné que les composantes électroniques du véhicule sont interconnectées, toute modification peut causer un effet indésirable sur d'autres systèmes. Les anomalies électroniques peuvent affecter sérieusement la sécurité du véhicule.

Confier tous les travaux de réparations ou de modifications des composantes électroniques à un Concessionnaire Mercedes-Benz agréé.

D'autres travaux ou modifications mal effectués risquent d'avoir un impact négatif sur la conduite sécuritaire du véhicule.

Certains systèmes sécuritaires fonctionnent seulement lorsque le moteur tourne.Par conséquent, ne jamais arrêter le moteur pendant la conduite.

⚠ AVERTISSEMENT

Les coups durs portés contre le dessous de la carrosserie ou les pneus/roues pourraient causer des dommages sérieux et nuire au fonctionnement sécuritaire du véhicule. De tels coups peuvent être causés, par exemple, en roulant sur un obstacle, des débris de route ou un nid de poule.

▷▷

Si une vibration soudaine et forte ou un inconfort est ressenti, ou si des dommages au véhicule ont pu survenir:

- activer les feux de détresse
- ralentir prudemment
- conduire avec prudence vers un endroit à distance sécuritaire de la route.

Inspecter le dessous de la carrosserie ainsi que les pneus ou les roues pour déceler tout signe de dommage. Si le véhicule ne semble pas sécuritaire, le faire remorquer chez le Concessionnaire Mercedes-Benz agréé le plus proche ou dans un autre atelier de réparation et d'entretien qualifié afin de poursuivre la vérification ou effectuer les réparations.

Atelier spécialisé

Un Concessionnaire Mercedes-Benz agréé est un atelier spécialisé. Cet atelier possède l'expertise technique, les outils et les compétences requises pour effectuer adéquatement le travail requis sur votre véhicule. C'est notamment le cas pour les travaux relatifs à la sécurité du véhicule.

Respecter les remarques fournies dans le carnet d'entretien.

Faire toujours effectuer le service d'entretien par un Concessionnaire Mercedes-Benz agréé.

- le travail relatif à la sécurité
- le travail d'entretien et de service
- le travail de réparation
- les altérations, le travail d'installation et les modifications au véhicule
- le travail sur les composantes électroniques

Bon usage

⚠ **Avertissement!**

Plusieurs étiquettes d'avertissement sont fixées à votre véhicule. Ils sont conçus pour alerter le conducteur et les autres aux nombreux dangers. Par conséquent, n'enlever aucune étiquette d'avertissement à moins de stipulation claire à cet effet.

En enlevant des étiquettes d'avertissement, le conducteur ou les autres pourrait subir des blessures en ne reconnaissant pas certains dangers.

L'utilisation appropriée du véhicule exige de se familiariser avec les informations et les règlements suivants:

- les remarques sécuritaires fournies dans ce Guide du conducteur
- les données techniques fournies dans ce Guide du conducteur
- les règlements et la signalisation de la circulation routière
- les lois et normes de sécurité concernant les véhicules automobiles

Problèmes avec votre véhicule

Si vous constatez un problème avec le véhicule, particulièrement susceptible de compromettre sa sécurité de fonctionnement, il est conseillé de contacter immédiatement un Concessionnaire Mercedes-Benz agréé pour le diagnostic et la rectification du problème, le cas échéant. Si le conducteur estime que le travail n'est pas satisfaisant, il peut discuter du problème avec un cadre du Concessionnaire Mercedes-Benz ou, si nécessaire, nous contacter à l'une des adresses suivantes:

Aux É.-U.:

Customer Assistance Center
Mercedes-Benz USA, LLC
One Mercedes Drive
Montvale, NJ 07645-0350

Au Canada:

Service à la clientèle
Mercedes-Benz Canada, Inc.
98 Vanderhoof Avenue
Toronto, Ontario M4G 4C9

Rapport d'anomalies relatives à la sécurité

À l'usage des États-Unis uniquement:

Les étapes suivantes ont été élaborées à la suite des exigences imposées aux fabriquants sous le titre 49, Code des règlements fédéraux américains, partie 575 concernant la loi nationale sur la circulation et la sécurité des véhicules automobiles de 1966.

Rapports d'anomalie affectant la sécurité

Si le propriétaire croit que le véhicule présente une anomalie susceptible de provoquer un accident ou de causer des blessures ou la mort, il doit en informer immédiatement la Régie nationale de la sécurité de circulation sur les voies publiques (National Highway Traffic Safety Administration (NHTSA)) en plus d'informer Mercedes-Benz USA, LLC.

Sur réception de plaintes de ce genre, NHTSA peut ouvrir une enquête et, en présence d'une anomalie affectant la sécurité relevée dans un groupe de véhicules, peut exiger un rappel et une campagne de rectification. Cependant, NHTSA ne peut pas intervenir dans des conflits particuliers entre vous, votre Concessionnaire, ou Mercedes-Benz USA, LLC.

Pour communiquer avec NHTSA, il suffit de composer le numéro d'urgence automobile sans frais d'interurbain à 1-888-327-4236 (TTY: 1-800-424-9153 aller à: **http://www.safercar.gov**); ou écrire à: Administrator, NHTSA Headquarters, 1200 New Jersey Avenue, SE, West Building, Washington, DC 20590.

Il est également possible d'obtenir d'autres informations au sujet de la sécurité automobile sur le site **http://www.safercar.gov**.

Garantie limitée

! Suivre les instructions de ce manuel concernant le bon fonctionnement du véhicule et les dommages possible au véhicule. Un dommage au véhicule provenant d'une infraction coupable à ces instructions n'est pas couvert ni par la garantie limitée de Mercedes-Benz ni par la garantie sur les véhicules neufs et usagés de Daimler AG.

Données dans la mémoire du véhicule

Informations sur l'acquisition de données électroniques dans le véhicule

(Incluant l'avis donné conformément au code § 9951 de la Californie)

Votre véhicule enregistre des données électroniques. Si votre véhicule est équipé du système mbrace[3], des données sont transmises en cas d'accident

Ces informations permettent par exemple de diagnostiquer les systèmes du véhicule à la suite d'une collision et d'améliorer sans cesse la sécurité du véhicule. Daimler AG peut accéder à ces données et les fournir:

- à des fins de recherche sur la sécurité ou de diagnostic
- avec le consentement du propriétaire du véhicule
- à la demande des autorités judiciaires
- en cas de différend ou d'arbitrage impliquant Daimler AG, ses affiliés, ou ses

[3] Le système est appelé TELE AID au Canada.

organismes de ventes et de service après-vente

- ou autrement, tel que requis ou permis par la loi.

Veuillez consulter votre contrat de vente mbrace[3] pour plus de détails sur l'enregistrement et le transfert des données par ce système.

3 Le système est appelé TELE AID au Canada.

Poste de commande 32
Combiné d'instruments 33
Volant de direction multifonction 35
Console centrale 36
Panneau de commandes au plafond . 39
Panneau de commandes sur la porte 40

Poste de commande

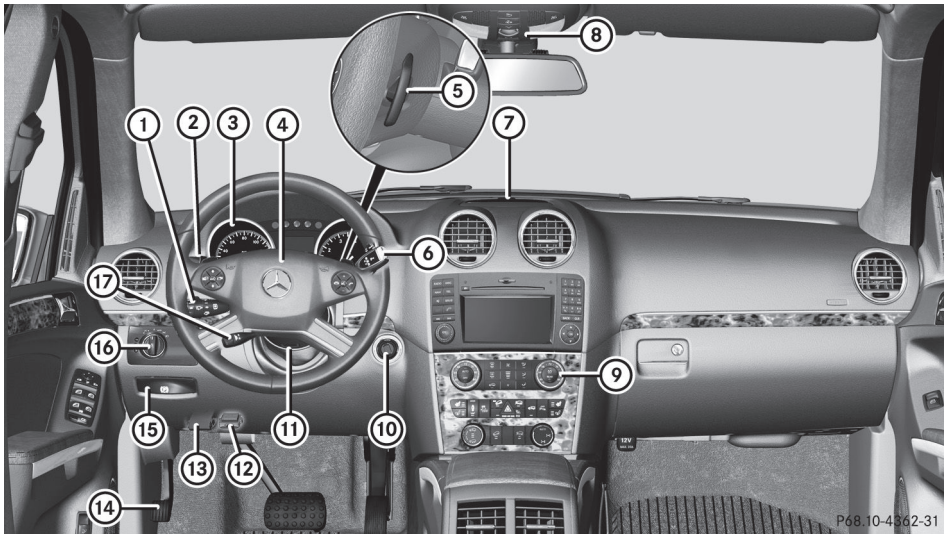

	Fonction	Page
①	Combiné interrupteur	129
②	Levier du régulateur de vitesse	193
③	Combiné d'instruments	33
④	Klaxon	
⑤	Palettes d'embrayage sur le volant de direction	168
⑥	Levier DIRECT SELECT	164
⑦	Affichage d'avertissement PARKTRONIC	210
⑧	Panneau de commandes au plafond	39
⑨	Systèmes de climatisation	142
⑩	Commutateur de démarrage Bouton de marche/arrêt	159 159

	Fonction	Page
⑪	Règle manuellement le volant de direction	119
⑫	Prise de diagnostic embarqué (OBD)	
⑬	Ouvre le capot	326
⑭	Frein de stationnement	178
⑮	Relâche le frein de stationnement	178
⑯	Commutateur d'éclairage	126
⑰	Règle le volant de direction par commande électrique Chauffage du volant de direction	119 119

Combiné d'instruments

Affichages et commandes

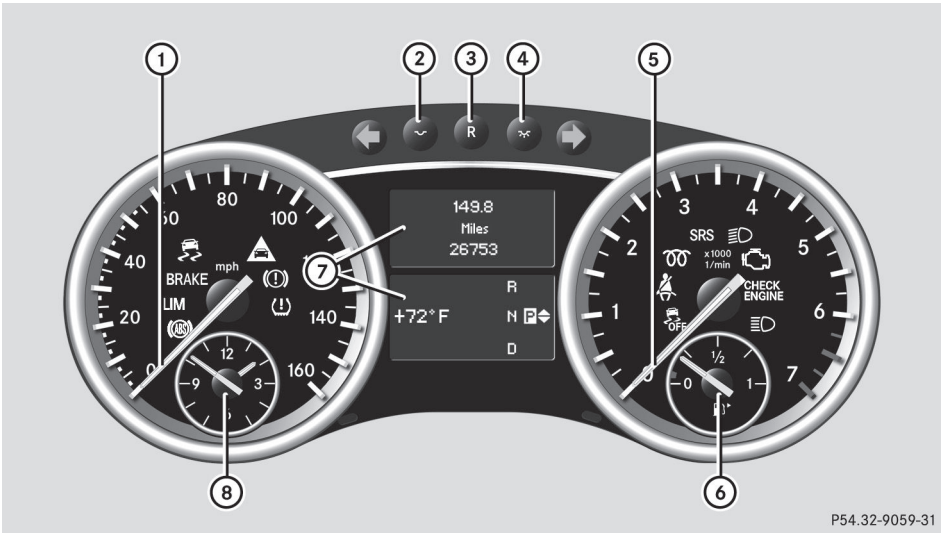

	Fonction	Page
①	Indicateur de vitesse avec segments	233
②	Réglage de l'éclairage du combiné d'instruments: atténuateur	
③	Bouton de réinitialisation	
④	Réglage de l'éclairage du combiné d'instruments: plus lumineux	

	Fonction	Page
⑤	Tachymètre	232
⑥	Jauge de carburant	
⑦	Affichage multifonction	234
⑧	Montre	240

Témoins et avertisseurs

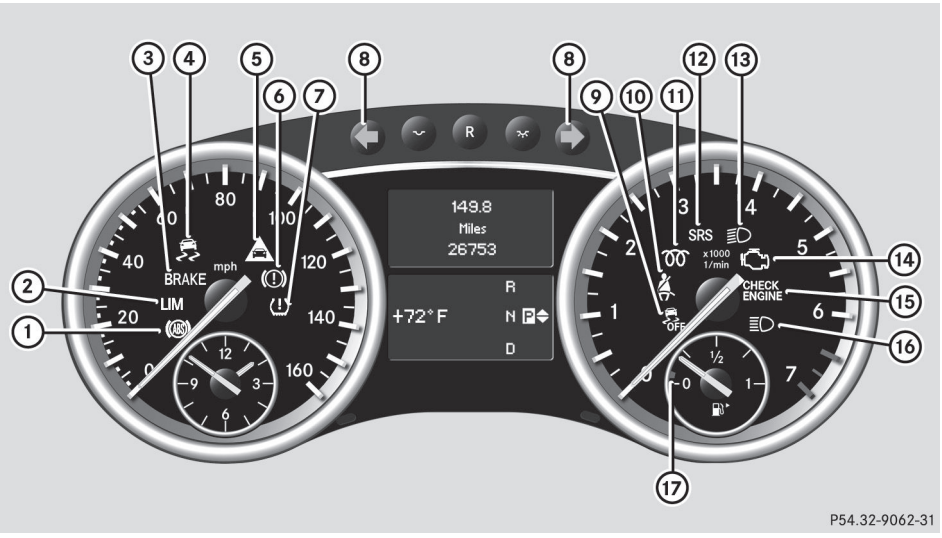

	Fonction	Page
①	ABS	283
②	Le témoin s'allume brièvement, mais n'a aucune fonction.	
③	Freins (É.-U. seulement)	281
④	ESP®	284
⑤	Signal d'avertissement de distance Sur les véhicules sans DISTRONIC, le témoin s'allume brièvement, mais n'a aucune fonction.	288
⑥	Freins (Canada seulement)	281
⑦	Moniteur de pression des pneus (É.-U. seulement)	288

	Fonction	Page
⑧	Feu de direction	129
⑨	ESP® OFF	284
⑩	Ceinture de sécurité	280
⑪	Moteur diesel: préchauffage	161
⑫	SRS	286
⑬	Feux de croisement	127
⑭	Check Engine (Canada seulement)	287
⑮	Check Engine (É.-U. seulement)	287
⑯	Feux de route	129
⑰	Carburant de réserve	287

Volant de direction multifonction

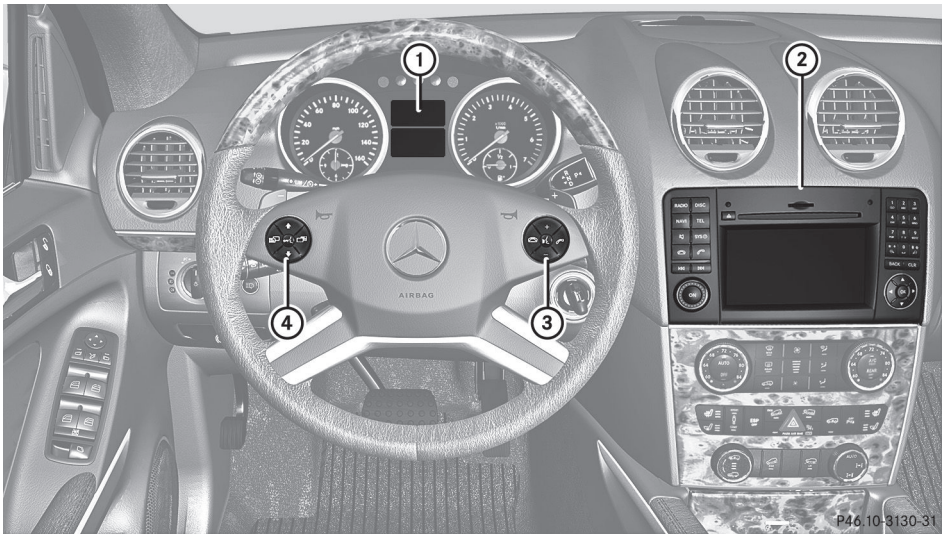

	Fonction	Page
①	Affichage multifonction	234
②	COMAND; voir les instructions de fonctionnement séparées	
③	Refuse ou termine un appel Quitte l'annuaire téléphonique/ la mémoire de recomposition	247
	Compose ou accepte un appel Commute à la mémoire de recomposition	
	Sélectionne les sous-menus au menu Réglages	239
	Change les valeurs Règle le volume	

	Fonction	Page
	Active le système de commandes vocales; voir les directives de fonctionnement séparées	
④	Sélectionne un menu: fait défiler vers l'avant et l'arrière	235
	Désactive le système de commandes vocales; voir les directives de fonctionnement séparées	
	Fait défiler vers l'avant et l'arrière dans un menu	235

Console centrale

Console centrale, partie supérieure

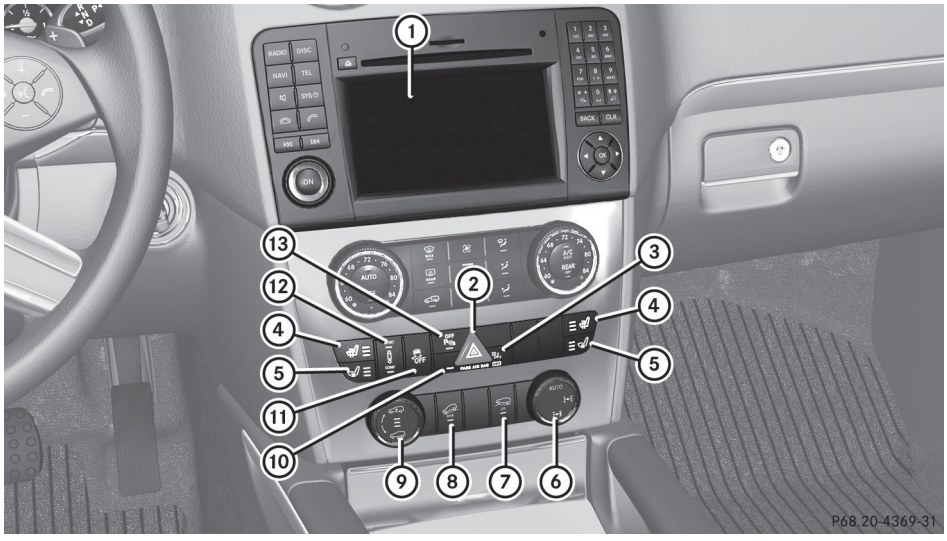

Véhicules avec groupe Off-Road Pro engineering

	Fonction	Page
①	Système audio/COMAND; voir instructions de fonctionnement séparées	
②	Témoins des feux de détresse	130
③	PASS AIR BAG OFF Témoin	49
④	Chauffage des sièges	117
⑤	Ventilation des sièges	118
⑥	Engage le verrouillage du différentiel	224
⑦	Rapport hors route LOW RANGE	222
⑧	Contrôle de la vitesse en descente	219
⑨	Contrôle du niveau	204
⑩	Témoin ATA	80
⑪	ESP®	76
⑫	Système d'amortissement adaptatif	209
⑬	PARKTRONIC	210

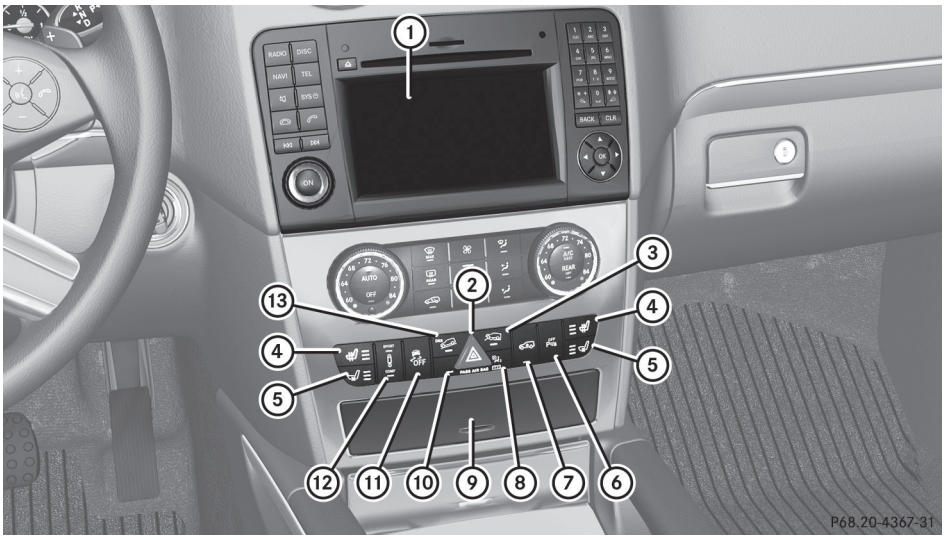

Véhicules sans groupe Off-Road Pro engineering

	Fonction	Page
①	Système audio/COMAND; voir instructions de fonctionnement séparées	
②	Témoins des feux de détresse	130
③	Programme hors route	221
④	Chauffage des sièges	117
⑤	Ventilation des sièges	118
⑥	PARKTRONIC	210
⑦	Contrôle du niveau	204
⑧	PASS AIR BAG OFF Témoin	49
⑨	Compartiment de rangement	293
⑩	Témoin ATA	80
⑪	ESP®	76
⑫	Système d'amortissement adaptatif	209
⑬	Contrôle de la vitesse en descente	219

Console centrale, partie inférieure

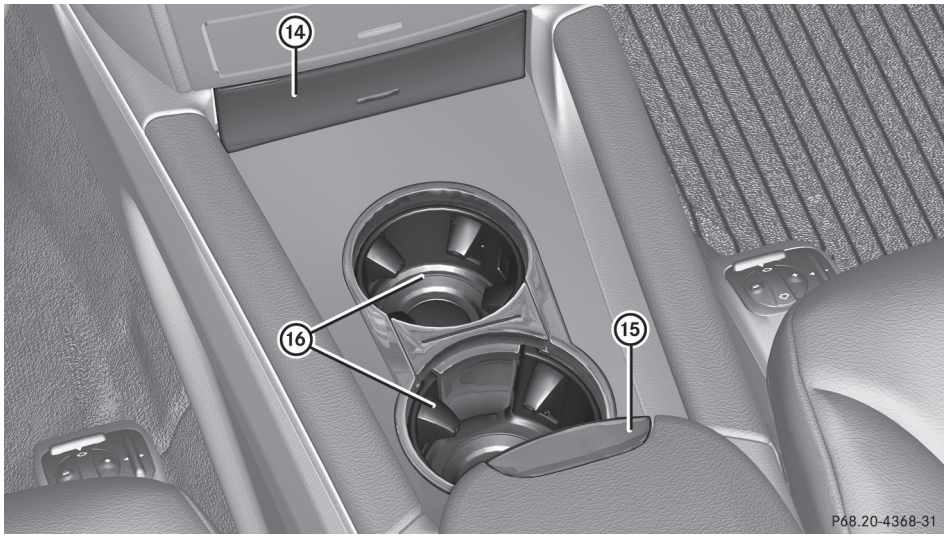

	Fonction	Page
⑭	Cendrier Allume-cigarette	310 310
⑮	Compartiment de rangement	293
⑯	Porte-gobelets	308

Panneau de commandes au plafond

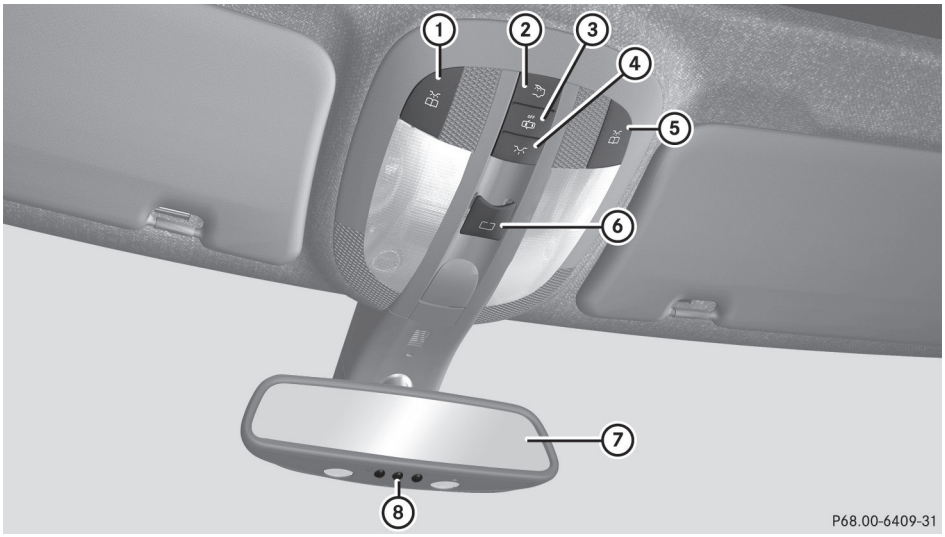

	Fonction	Page
①	Lampe de lecture de gauche, allumée/éteinte	131
②	Éclairage de l'habitacle arrière allumé/éteint	132
③	Éclairage intérieur automatique allumé/éteint	132
④	Éclairage de l'habitacle avant allumé/éteint	132

	Fonction	Page
⑤	Lampe de lecture de droite, allumée/éteinte	131
⑥	Ouvre/ferme le toit ouvrant coulissant	103
⑦	Rétroviseur intérieur	121
⑧	Boutons pour l'ouvre-porte de garage	323

Panneau de commandes sur la porte

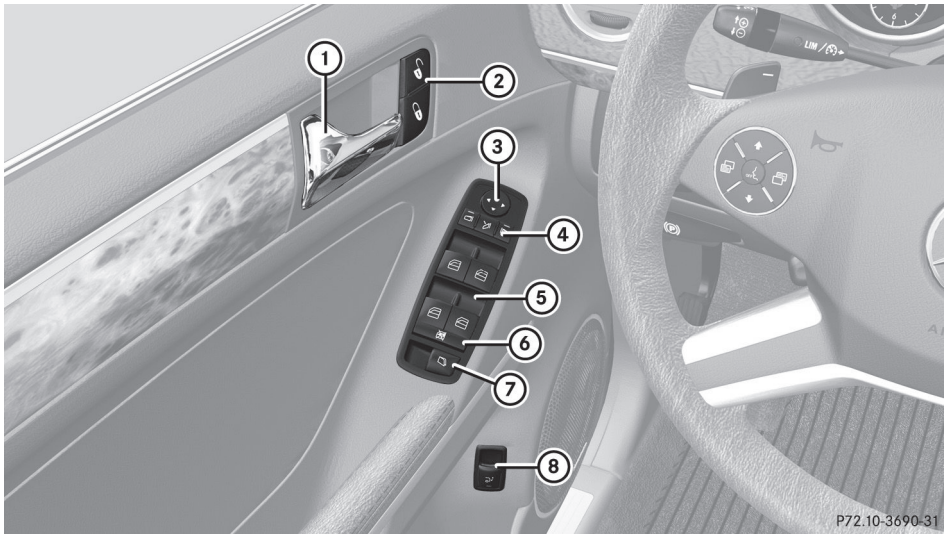

	Fonction	Page
①	Ouvre la porte	92
②	Déverrouille/ verrouille le véhicule	92
③	Règle les rétroviseurs extérieurs	121
④	Sélectionne le rétroviseur extérieur, rabattage/ redressement électrique des rétroviseurs extérieurs	121
⑤	Ouvre/ferme les vitres latérales	99
⑥	Active/désactive la fonction prioritaire des vitres latérales au compartiment arrière	73
⑦	Ouvre/ferme les vitres latérales électriques à charnière	100
⑧	Ouvre/ferme le hayon	97

Information utile 42
Sécurité des occupants 42
Enfants dans le véhicule 67
Alarme panique 73
Systèmes de sécurité en conduite 74
Systèmes antivol 80

Information utile

ⓘ Ce Guide du conducteur décrit tous les dispositifs, de série ou optionnels, offerts pour le véhicule au moment de la publication du Guide. Des différences sont possibles entre les pays. À noter qu'il est possible que votre véhicule ne soit pas équipé de toutes les caractéristiques décrites dans le présent guide. Ceci s'applique également aux systèmes et fonctions portant sur la sécurité du véhicule.

ⓘ Veuillez lire l'information sur les ateliers spécialisés (▷ page 28).

Sécurité des occupants

Aperçu de la sécurité des occupants

Cette section contient les plus importantes informations au sujet des systèmes de retenue du véhicule.

Le système de retenue comprend:

- les ceintures de sécurité
- les systèmes de retenue pour enfants
- les ancrages de sièges d'enfant de type LATCH (ISOFIX)

Une protection additionnelle est fournie par:

- le système SRS (Système de retenue supplémentaire)
- l'appuie-tête NECK-PRO/appuie-tête de luxe NECK-PRO
- PRE-SAFE®
- les composantes des systèmes de coussins gonflables avec:
  - Témoin PASSENGER AIR BAG OFF
  - É.-U. seulement: siège du passager avant avec système de classification de l'occupant (OCS)
  - Canada seulement: siège du passager avant avec système de désactivation du coussin gonflable BabySmart^{MC}

Les différents systèmes de coussins gonflables agissent indépendamment les uns des autres. Les fonctions protectrices du système agissent conjointement les unes avec les autres. Ce ne sont pas tous les coussins gonflables qui sont déployés lors d'un accident.

⚠ ATTENTION

Toute modification ou travail inadéquat effectué sur les systèmes de retenue ou leur câblage, de même que toute altération des systèmes électroniques interreliés pourrait entraîner la défectuosité des systèmes de retenue.

Les coussins gonflables ou les enrouleurs-rétracteurs d'urgence/tendeurs de boucle de ceinture, par exemple, peuvent se déployer involontairement ou ne pas se déployer. Par conséquent, ne jamais modifier les systèmes de retenue. Ne pas altérer non plus les composantes électroniques ni leurs logiciels.

ⓘ Voir «Enfants dans le véhicule» (▷ page 67) pour des informations sur les enfants et les bébés voyageant dans le véhicule, ainsi que sur les systèmes de retenue pour enfants et bébés.

SRS (Système de retenue supplémentaire)

Introduction

Le système SRS comprend:

- the témoin avertisseur SRS SRS
- les coussins gonflables
- l'unité de commande des coussins gonflables (avec détecteurs d'impact)
- les rétracteurs-enrouleurs d'urgence/tendeurs de boucle de ceinture
- les limiteurs de force des ceintures de sécurité

Le système SRS réduit le risque que les occupants n'entrent en contact avec l'intérieur du véhicule en cas d'accident. Le

système peut aussi réduire les forces auxquelles sont soumises les occupants du véhicule en cas d'impact.

Témoins avertisseurs SRS

Les fonctions SRS sont vérifiées régulièrement lorsque le contact est établi et que le moteur tourne. Par conséquent, les anomalies peuvent être détectées à temps.

Le témoin avertisseur SRS au combiné d'instruments s'allume lorsque le contact est établi. Il s'éteint quelques secondes après le démarrage du moteur.

Les composantes SRS sont en état de fonctionnement lorsque le témoin avertisseur SRS n'est pas allumé pendant que le moteur tourne.

⚠ ATTENTION

Le système d'auto-vérification SRS a détecté une anomalie lorsque le témoin avertisseur SRS SRS:

- ne s'allume pas du tout
- ne s'éteint pas 4 secondes environ après le démarrage du moteur
- s'allume après le démarrage ou pendant la conduite

Par mesure de sécurité, faire vérifier dès que possible le système chez un Concessionnaire Mercedes-Benz agréé. Sinon, le SRS risque de ne pas se déployer en cas d'accident et d'entraîner des blessures graves, voire mortelles. Le SRS pourrait aussi se déployer de façon soudaine et imprévue, ce qui pourrait aussi entraîner des blessures.

Des travaux inappropriés risquent en outre de désactiver le SRS ou de causer le déploiement imprévu du coussin gonflable. Par conséquent, tout travail sur le SRS doit être effectué uniquement par des techniciens compétents. Contacter un Concessionnaire Mercedes-Benz agréé.

S'il est nécessaire de modifier un système de coussin gonflable pour accommoder une personne souffrant d'un handicap quelconque, contacter le Concessionnaire Mercedes-Benz agréé. É.-U. seulement: pour plus de détails, contacter notre Centre de service à la clientèle au 1-800-FOR-MERCedes (1-800-367-6372).

Règles de sécurité concernant les ceintures de sécurité, les rétracteurs-enrouleurs d'urgence (ETD) et les coussins gonflables

⚠ ATTENTION

- Les ceintures endommagées ou qui ont été fortement sollicitées à l'occasion d'un accident doivent être remplacées. Leurs points d'ancrage doivent aussi être vérifiés. Utiliser uniquement les ceintures de sécurité installées ou fournies par un Concessionnaire Mercedes-Benz agréé.
- Les coussins gonflables et les rétracteurs-enrouleurs d'urgence (ETD) pyrotechniques contiennent du Perchlorate, une matière pouvant exiger une manipulation et des dispositions spéciales pour l'environnement. Vérifier les directives nationales de mise au rebut. Résidents de la Californie, voir **www.dtsc.ca.gov/HazardousWaste/Perchlorate/index.cfm**.
- Les coussins gonflables et les ETD sont conçus pour ne servir qu'une seule fois. Un coussin gonflable ou un rétracteur-enrouleur d'urgence (ETD) qui se sont déployés doivent être remplacés. En plus des ETD pyrotechniques, PRE-SAFE® est doté de prétendeurs reversibles à fonctionnement électrique.
- Ne pas faire passer les ceintures de sécurité sur des extrémités pointues. Ils pourraient se déchirer.
- Ne pas effectuer de modifications pouvant nuire à l'efficacité des ceintures.
- Ne pas blanchir ni teindre les sangles des ceintures de sécurité, au risque de les affaiblir considérablement. En cas

▷▷

d'accident, elles pourraient ne pas fournir une protection adéquate.
- Des modifications d'aucune sorte ne doivent être apportées aux composants ou câblage du dispositif SRS.
- Ne changer ou ne retirer aucune composante ou pièce du système SRS.
- Ne pas installer de matériel de garniture supplémentaire, housses, écussons, etc. sur:
  - le moyeu du volant
  - le couvre-coussin gonflable genoux
  - le couvre-coussin gonflable du passager avant
  - les renforts latéraux du siège avant
  - le côté extérieur des renforts latéraux du dossier de la banquette arrière
  - la garniture de toit
- Ne pas installer d'équipement électronique et électrique additionnels sur ou près des composants et câblage SRS.
- Ne placer aucun objet entre les coussins gonflables et les occupants (colis, sacs à main, parapluies, etc.).
- Ne pas suspendre d'objets tels des cintres sur les crochets ou les poignées au-dessus des portes. Ceux-ci pourraient être projetés dans le véhicule et causer, entre autres, des blessures à la tête lors du déploiement des rideaux gonflables latéraux.
- Les composants du coussin gonflable deviennent chauds après le déploiement. Ne pas les toucher.
- Ne jamais placer les pieds sur le combiné d'instruments, le tableau de bord ou sur le siège. Toujours garder les deux pieds sur le plancher à l'avant du siège.
- Un travail de réparation mal effectué sur le système SRS risque de rendre le système inefficace ou d'entraîner le déploiement imprévu du coussin gonflable. Par conséquent, tout travail sur le SRS doit être effectué uniquement par des techniciens compétents. Contacter un Concessionnaire Mercedes-Benz agréé.
- Pour votre protection et celle des autres, les règles de sécurité établies par nos services doivent être respectées à la lettre lors de la mise au rebut des coussins gonflables ou des ETD. Ces règles peuvent être obtenues auprès de tout Concessionnaire Mercedes-Benz agréé.
- Compte tenu de la rapidité de déploiement, du volume d'air requis et de la composition textile des coussins gonflables, il y a risque d'abrasions cutanées ou d'autres blessures éventuellement plus graves lors de leur déploiement.

Si le véhicule est revendu, il est fortement recommandé d'informer le propriétaire suivant que ce véhicule est équipé du système SRS. Référer aussi le propriétaire subséquent à la section concernée du Guide du conducteur.

Coussins gonflables

Remarques sécuritaires importantes

⚠ ATTENTION

Les coussins gonflables sont conçus pour réduire le risque de blessures et de décès en cas de certains

- impacts frontaux (coussins gonflables avant du conducteur et du passager avant et coussin de protection genoux pour le conducteur)
- impacts latéraux (coussins gonflables latéraux et rideaux gonflables latéraux)
- capotage (rideaux gonflables latéraux)

Cependant, il n'existe à l'heure actuelle aucun système qui puisse éliminer totalement les blessures et leurs conséquences.

Lors du déploiement des coussins gonflables, une petite quantité de poudre est libérée. La poudre ne constitue généralement pas un danger pour la santé et n'indique pas un incendie dans le véhicule. Afin de prévenir les

difficultés respiratoires potentielles, quitter le véhicule dès qu'il est sécuritaire de le faire Si on ressent des difficultés respiratoires mais qu'il est impossible de sortir du véhicule après le déploiement du coussin gonflable, ouvrir une vitre ou une porte pour faire entrer l'air frais.

⚠ ATTENTION

Pour réduire le risque de blessures pendant le gonflement du coussin, le conducteur et le passager avant doivent toujours être assis correctement et boucler leur ceinture de sécurité.

Pour assurer une protection maximale en cas de collision, toujours s'asseoir en position normale, le dos appuyé contre le dossier. Boucler la ceinture de sécurité et veiller à ce qu'elle soit bien positionnée sur le corps.

Étant donné que le coussin se gonfle très rapidement et avec force, le fait d'être correctement assis et de garder les mains sur le volant aide à maintenir une bonne distance du coussin gonflable. Les occupants non bouclés, hors de leurs sièges ou trop près de leurs coussins gonflables peuvent subir de graves blessures, voire la mort, lors du déploiement brusque et instantané des coussins:

- S'asseoir correctement bouclé en position aussi droite que possible, le dos appuyé contre le dossier.
- Reculer le siège du conducteur aussi loin que la facilité de manoeuvre des commandes du véhicule le permet. La distance entre le centre de la poitrine du conducteur et le centre du couvre-coussin gonflable sur le volant doit être d'au moins 25 cm (10 po) ou plus. Pour y parvenir, régler le siège et le volant de direction. En cas de problème, consulter un Concessionnaire Mercedes-Benz agréé.
- Ne pas pencher outre mesure la tête ou la poitrine près du volant de direction ou du tableau de bord.
- Tenir le volant de direction seulement par son contour. Éviter de placer les mains et les bras à l'intérieur, au risque d'augmenter les blessures aux mains et aux bras et leur gravité en cas de déploiement du coussin gonflable avant du conducteur.
- Quand le siège passager avant est occupé, le régler aussi loin que possible du tableau de bord.
- Les occupants, surtout les enfants, ne devraient jamais se placer, ou pencher la tête, dans l'aire de la porte où le coussin gonflable latéral pourrait se déployer. En cas de déploiement du coussin gonflable latéral, ils pourraient subir de graves blessures, voire la mort. Toujours s'asseoir en position presque verticale et utiliser les ceintures de sécurité ainsi que les systèmes de retenue appropriés à la taille et au poids de l'enfant, ou un siège d'appoint approprié à la taille et au poids de l'enfant.
- Les enfants de moins de 12 ans ne peuvent s'asseoir sur le siège passager avant que s'ils sont retenus dans un siège d'enfant compatible avec le système BabySmart^{MC} et approuvé par Mercedes-Benz. Si le siège d'enfant est bien installé, le coussin gonflable avant du siège passager avant est désactivé conjointement avec le système BabySmart^{MC} installé dans le véhicule. Autrement, l'enfant pourrait être frappé par le coussin gonflable lorsque celui-ci se déploie lors d'une collision. Ceci pourrait entraîner des blessures graves, voire mortelles.

Le défaut d'adhérer à ces directives pourra causer des blessures graves au conducteur et aux autres occupants du véhicule.

Lors de la vente du véhicule, il est important que le propriétaire informe l'acheteur sur ces points sécuritaires. S'assurer de remettre à l'acheteur le présent Guide du conducteur.

⚠ ATTENTION

La recherche sur les accidents indique que le siège arrière est l'endroit le plus sécuritaire pour un enfant voyageant en automobile.

Le risque de blessures causées par les coussins gonflables latéraux existe si les occupants, surtout les enfants, ne sont pas correctement assis ou retenus dans les sièges adjacents à des coussins gonflables latéraux, prévus pour se déployer rapidement en cas de collision latérale.

Afin d'éviter le risque de blessures, se conformer aux directives suivantes:

(1) Toujours s'asseoir dans la position la plus verticale possible et utiliser les ceintures de sécurité correctement. S'assurer que les enfants de 12 ans et moins utilisent un siège d'enfant approprié à leur taille, un système de retenue d'enfant ou un siège d'appoint recommandé pour la taille et le poids de l'enfant.

(2) Toujours boucler correctement les ceintures de sécurité.

Les coussins gonflables ne se déploient que si l'unité de contrôle du coussin détecte le besoin de les déployer. C'est seulement en pareilles situations qu'ils fourniront une protection supplémentaire.

Le conducteur et les passagers doivent toujours porter leur ceinture de sécurité. Autrement, les coussins gonflables ne seront pas en mesure de fournir la protection additionnelle.

Dans le cas de collisions autres ou de collisions sous le seuil de déploiement des coussins gonflables, les coussins ne se déploieront pas. Le conducteur et les passagers seront alors protégés dans les limites permises par le port d'une ceinture de sécurité correctement bouclée. Une ceinture correctement bouclée est aussi requise pour la protection adéquate lors d'un capotage.

Les coussins gonflables fournissent une protection additionnelle, mais ne remplacent pas le port de la ceinture de sécurité. Tous les occupants du véhicule doivent boucler leur ceinture peu importe si le véhicule est équipé ou pas de coussins gonflables.

Pour la sécurité du conducteur et du passager, il est important de remplacer les coussins gonflables qui se sont déployés et de faire réparer tout coussin gonflable défectueux. Ceci aidera à faire en sorte que les coussins gonflables continuent d'offrir une protection adéquate aux occupants du véhicule en cas d'impact.

Coussins gonflables avant

Les coussins gonflables avant augmentent la protection de la tête et de la poitrine pour le conducteur et le passager avant.

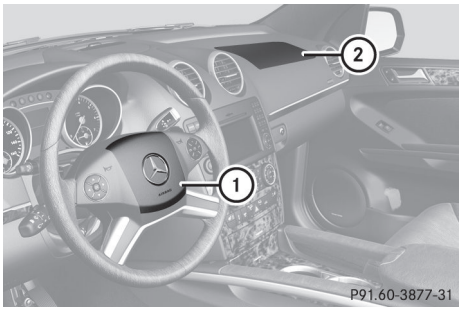

Le coussin gonflable conducteur ① se déploie devant le volant de direction; le coussin gonflable avant du passager avant ② se déploie devant et au-dessus de la boîte à gants.

Ils sont déployés:

- en cas de certaines collisions frontales
- lorsque le système détecte que le déploiement du coussin gonflable peut offrir une protection additionnelle à celle fournie par la ceinture de sécurité
- si la ceinture de sécurité est bouclée
- indépendamment des autres coussins gonflables déployés dans le véhicule

En cas de capotage du véhicule, les coussins gonflables avant ne se déploieront généralement pas, à moins que le système détecte une forte décélération du véhicule en direction longitudinale.

Votre véhicule est équipé de coussins gonflables avant double étape, adaptatifs. En cas de collision, l'unité de contrôle du coussin gonflable évalue la décélération du véhicule. Lors de la première étape de déploiement, le coussin gonflable avant est rempli de suffisamment de gaz propulseur pour réduire le risque de blessures. Le coussin gonflable avant est complètement déployé si un deuxième seuil de déploiement est excédé en quelques millisecondes.

Véhicules avec système OCS (É.-U. seulement): le déploiement du coussin gonflable avant du siège passager avant est aussi influencé par la catégorie de poids du passager avant, déterminée par le système de classification de l'occupant (▷ page 49).

Véhicules avec OCS (É.-U. seulement): plus l'occupant du siège passager est léger, plus la décélération requise du véhicule devra être élevée (prévue au début de l'impact) pour permettre le déploiement de la deuxième étape de gonflement du coussin gonflable avant du passager avant. Lors de la deuxième étape, les coussins gonflables avant sont gonflés avec la quantité maximale de gaz propulseur disponible.

Les coussins gonflables avant ne seront pas déployés lors de situations où une faible sévérité de l'impact est prévue. Dans ce cas, les occupants sont protégés par les ceintures de sécurité bouclées.

! Véhicules avec BabySmart^{MC} (Canada seulement): ne placer aucun objet pesant plus de 9 kg (20 lb) sur le siège passager avant. Ceci pourrait faire en sorte que le système détecte que le siège est occupé. En cas d'accident, les systèmes de retenue du côté du passager avant seront déclenchés. Faire remplacer les systèmes de retenue qui ont été déployés.

Le coussin gonflable avant du passager avant sera seulement déployé si:

- le système, selon les données du capteur de poids de l'OCS, décèle la présence d'un occupant sur le siège passager avant (É.-U. seulement)
- le témoin PASS AIR BAG OFF dans la console centrale n'est pas allumé, É.-U: (▷ page 49), Canada: (▷ page 55)
  le témoin PASS AIR BAG OFF dans la console centrale n'est pas allumé, (▷ page 49).
- l'unité de contrôle du coussin gonflable prédit un impact de grande sévérité.

Protège-genoux du conducteur

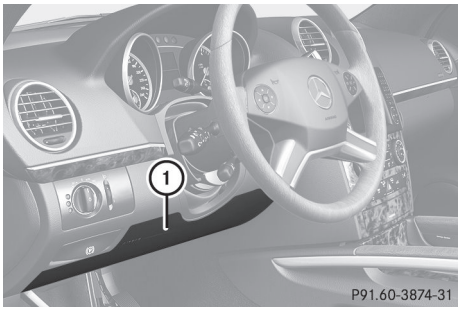

Le coussin gonflable genoux du conducteur ① fournit une protection supplémentaire au conducteur pour prévenir:

- les blessures aux genoux
- les blessures aux cuisses
- les blessures au bas des jambes

Le coussin gonflable genoux du conducteur ① se déploie sous le volant de direction. Lors d'un impact frontal, si le système détermine que le déploiement du coussin gonflable peut fournir une protection additionnelle à celle fournie par la ceinture de sécurité, le coussin gonflable genoux du conducteur ① est déployé avec le coussin gonflable du conducteur. Le coussin gonflable genoux ① fonctionne mieux

conjointement avec une ceinture de sécurité correctement bouclée.

Coussins gonflables latéraux

⚠ ATTENTION

Les capteurs de pression des coussins gonflables latéraux sont placés dans les portes. Ne modifier aucun composant des portes ou des garnitures de portes incluant, par exemple, l'ajout de haut-parleurs de portes.

Tout travail de réparation mal effectué sur les portes, ou la modification/ajout de composants aux portes risque de rendre les coussins gonflables latéraux inefficaces ou d'entraîner leur déploiement imprévu. Par conséquent, faire effectuer le travail sur les portes seulement par un technicien qualifié. Contacter un Concessionnaire Mercedes-Benz agréé.

⚠ ATTENTION

N'utiliser que des couvre-sièges testés et approuvés par Mercedes-Benz pour votre véhicule. Dans le cas contraire, les couvre-sièges pourraient nuire ou empêcher le déploiement des coussins gonflables latéraux. Contacter un Concessionnaire Mercedes-Benz agréé pour vérifier la disponibilité.

Lorsqu'ils sont déployés, les coussins gonflables latéraux sont conçus pour fournir une protection accrue au thorax des occupants du côté du véhicule où la collision a lieu. Cependant, ils ne protègent pas:

- la tête
- le cou
- les bras

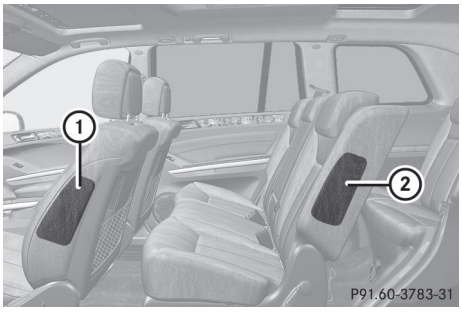

Les coussins gonflables latéraux avant ① et les coussins gonflables latéraux arrière ② se déploient à côté des coussins de sièges extérieurs.

Les coussins gonflables latéraux se déploient:

- du côté où survient l'impact
- au début de l'impact accompagné d'une décélération ou d'une accélération élevée du véhicule en direction latérale (par ex. un impact latéral)
- peu importe si la ceinture de sécurité est bouclée ou non
- indépendamment des coussins gonflables avant
- indépendamment des rétracteurs-enrouleurs d'urgence (ETD)

En cas de capotage du véhicule, les coussins gonflables latéraux ne sont généralement pas déployés. Ils sont déployés si le système détecte une décélération ou une accélération élevée du véhicule en direction latérale, et si le système détermine que le déploiement du coussin gonflable peut offrir une protection supplémentaire à celle fournie par la ceinture de sécurité.

Les coussins gonflables ne se déploient pas lors de collisions qui n'excèdent pas les seuils de déploiement prédéterminés en cas d'accélération/décélération latérale. Dans ce cas, les occupants sont protégés par les ceintures de sécurité bouclées.

Véhicules avec OCS (É.-U. seulement): si le système OCS détecte que le siège passager avant n'est pas occupé et que la ceinture de

sécurité du siège passager avant n'est pas bouclée (la languette de la ceinture n'est pas engagée dans la boucle), le coussin gonflable latéral du côté passager avant ne sera pas déployé. Le coussin gonflable latéral du côté passager avant se déploiera si la ceinture de sécurité du siège passager avant est bouclée, peu importe que le siège passager avant soit occupé ou non.

! Véhicules avec BabySmart[MC] (Canada seulement): ne placer aucun objet pesant plus de 9 kg (20 lb) sur le siège passager avant. Ceci pourrait faire en sorte que le système détecte que le siège est occupé. En cas d'accident, les systèmes de retenue du côté du passager avant seront déclenchés. Faire remplacer les systèmes de retenue qui ont été déployés.

Rideaux gonflables latéraux

Lors du déploiement, les rideaux gonflables latéraux visent à fournir une protection accrue de la tête (mais pas de la poitrine ni des bras) aux occupants du côté du véhicule où survient l'impact.

Les rideaux gonflables latéraux sont intégrés dans le côté du cadre de toit et se déploient dans la partie allant de la porte avant (montant A) à la vitre latérale arrière (montant D) du véhicule.

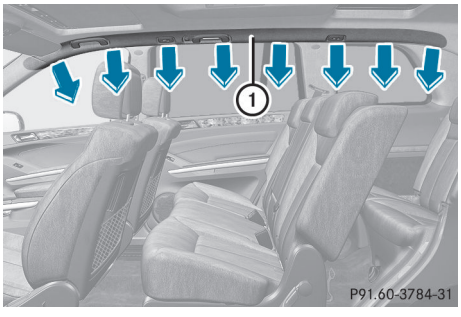

Les rideaux gonflables latéraux ① se déploient:

- du côté où survient l'impact
- au début de l'impact accompagné d'une décélération ou d'une accélération élevée du véhicule en direction latérale (par ex. un impact latéral)
- peu importe si le siège passager avant est occupé
- peu importe si la ceinture de sécurité est bouclée ou non
- en cas de capotage, lorsque le système détecte que le déploiement du rideau gonflable latéral peut offrir une protection additionnelle à celle fournie par la ceinture de sécurité
- indépendamment des coussins gonflables avant

Les rideaux gonflables latéraux ① ne se déploient pas lors de collisions qui n'excèdent pas les seuils de déploiement prédéterminés en cas d'accélération/décélération du véhicule. Dans ce cas, les occupants sont protégés par les ceintures de sécurité bouclées.

OCS (Système de classification de l'occupant)

Fonctionnement du système de classification de l'occupant

Le système OCS est en équipement de série aux É.-U.

Le système OCS catégorise l'occupant sur le siège passager avant grâce à un capteur de poids. Le coussin gonflable avant du passager avant est automatiquement désactivé pour certaines catégories de poids. Le témoin PASS AIR BAG OFF affiche le statut actuel. Si le témoin PASS AIR BAG OFF est allumé, le coussin gonflable avant du siège passager avant est désactivé.

Le système ne désactive pas:

- le coussin gonflable latéral
- le rideau gonflable latéral
- les rétracteurs-enrouleurs d'urgence/ tendeurs de boucle de ceinture

Pour être correctement classifié, le passager avant doit s'asseoir:

- avec la ceinture de sécurité adéquatement bouclée
- dans la position la plus droite possible, le dos appuyé contre le dossier du siège
- avec les pieds sur le plancher

Si l'occupant du siège passager avant transfère son poids ailleurs dans le véhicule (en s'appuyant sur les accoudoirs, par exemple), le système OCS risque de ne pas pouvoir déterminer sa catégorie de poids.

En outre, le poids de l'occupant risque de fluctuer pour les raisons suivantes:

- des objets accrochés au siège
- des objets logés sous le siège
- des objets coincés entre le siège et la console centrale
- des objets coincés entre le siège et la porte
- d'autres passagers poussant sur le siège
- des objets faisant pression sur le dossier du siège

Toujours s'assurer que le siège est complètement libre de toute interférence dans toutes les directions, en tout temps.

Si le siège passager avant, le recouvrement de siège ou le coussin de siège sont endommagés, faire effectuer les réparations nécessaire chez un Concessionnaire Mercedes-Benz agréé.

Par mesure de sécurité, Mercedes-Benz recommande de n'installer que des accessoires de sièges approuvés par Mercedes-Benz.

Tant le conducteur que le passager devraient toujours vérifier le témoin PASS AIR BAG OFF pour déterminer si le passager est correctement positionné.

⚠ ATTENTION

Si le témoin PASS AIR BAG OFF s'allume lorsqu'un adulte ou une personne de taille moyenne prend place sur le siège passager avant, demander à cet occupant de se repositionner sur le siège jusqu'à ce que le témoin PASS AIR BAG OFF s'éteigne, ou vérifier s'il n'y a pas d'objets coincés sous ou autour du siège.

En cas de collision, l'unité de contrôle du coussin gonflable empêchera le déploiement du coussin gonflable avant du siège passager avant si le système OCS a déterminé que l'occupant du siège passager avant est d'un poids égal ou inférieur à celui d'un enfant de 12 mois assis dans un siège d'enfant standard, ou s'il détecte que le siège du passager avant est inoccupé.

Lorsque le système OCS détermine que le poids de l'occupant du siège passager avant est égal ou inférieur à celui d'un enfant typique de 12 mois dans un siège d'enfant standard, le témoin PASS AIR BAG OFF s'allumera au démarrage du moteur et restera allumé. Ceci indique que le coussin gonflable avant du passager avant est désactivé.

Lorsque le système OCS détecte que le siège passager avant est classifié comme étant vide, le témoin PASS AIR BAG OFF s'allumera au démarrage du moteur et restera allumé. Ceci indique que le coussin gonflable avant du passager avant est désactivé.

Lorsque le système OCS détermine que le poids de l'occupant du siège passager avant est supérieur à celui d'un enfant typique de 12 mois assis dans un siège d'enfant standard ou à celui d'une personne de petite taille (par ex. un adolescent ou un jeune adulte), le témoin PASS AIR BAG OFF s'allumera pendant environ 6 secondes au démarrage du moteur. Selon la catégorie de poids de l'occupant détectée par le capteur du siège, le témoin restera allumé ou s'éteindra. Lorsque le témoin PASS AIR BAG OFF est allumé, le coussin gonflable avant du passager avant est désactivé. Lorsque le témoin

PASS AIR BAG OFF n'est pas allumé, le coussin gonflable avant du passager avant est activé.

Lorsque le système OCS détecte que l'occupant du siège passager avant est classifié comme un adulte ou une personne de taille moyenne, le témoin PASS AIR BAG OFF s'allumera pendant environ six secondes au démarrage du moteur, puis s'éteindra. Ceci indique que le coussin gonflable avant du passager avant est activé.

Si le témoin PASS AIR BAG OFF est allumé, le coussin gonflable avant du siège passager avant est désactivé et ne se déploiera pas.

Si le témoin PASS AIR BAG OFF n'est pas allumé, le coussin gonflable avant du siège passager avant est activé et se déploiera

- en cas de certaines collisions frontales
- si l'impact excède un seuil de déclenchement prédéterminé
- indépendamment des coussins gonflables latéraux

Si le coussin gonflable avant du siège passager avant se déploie, le taux de gonflage est influencé par

- la rapidité de décélération telle que déterminée par l'unité de commande du coussin gonflable
- la catégorie de poids du passager avant, telle qu'identifiée par le système OCS

Pour plus d'information, voir «Messages sur l'affichage des coussins gonflables » (▷ page 258).

⚠ ATTENTION

Selon les statistiques d'accidents, les enfants sont plus en sécurité lorsque bien retenus sur les sièges arrière, plutôt que dans un système de retenue sur le siège passager avant. Par conséquent, il est fortement recommandé d'asseoir les enfants sur les sièges arrière du véhicule dans tous les cas possibles. Peu importe l'emplacement du siège, les enfants de 12 ans et moins doivent être assis et correctement retenus dans des sièges d'enfants appropriés, sièges d'appoint ou rehausseurs recommandés pour leurs tailles et poids.

Le système de retenue pour bébé ou enfant doit être correctement retenu avec la ceinture de sécurité du véhicule, la ceinture de siège et la sangle de retenue supérieure ou les ancrages inférieurs et la sangle de retenue supérieure, conformément aux instructions du fabricant du siège d'enfant.

Les occupants, spécialement les enfants, doivent toujours s'asseoir aussi droit que possible, boucler correctement les ceintures de sécurité et utiliser des sièges pour enfants, systèmes de retenue pour enfants ou rehausseurs recommandés pour leurs tailles et leurs poids.

Les enfants peuvent être tués ou gravement blessés par le déploiement d'un coussin gonflable. Lorsque les circonstances exigent d'asseoir un enfant sur le siège passager avant, prendre note des informations importantes suivantes:

- Votre véhicule est équipé de la technologie des coussins gonflables conçue pour désactiver le coussin gonflable du siège passager avant de votre véhicule lorsque le système détecte le poids typique d'un enfant de 12 mois ou moins de même que le poids d'un siège d'enfant standard approprié sur le siège passager avant.
- Un enfant assis dans un siège d'enfant orienté vers l'arrière sur le siège passager avant sera blessé grièvement, voire mortellement, si le coussin gonflable avant du siège passager avant se déploie lors d'un accident, ce qui peut arriver dans certaines circonstances, même lorsque la technologie de coussin gonflable est installée dans le véhicule. La seule façon d'éliminer complètement ce risque est de ne jamais placer un enfant dans un siège faisant face à l'arrière sur le siège passager avant. Par conséquent, on recommande fortement de toujours installer les sièges d'enfant orientés vers l'arrière sur le siège arrière.

▷▷

- Si les circonstances exigent d'installer un siège d'enfant faisant face à l'arrière sur le siège passager avant, s'assurer que le témoin PASS AIR BAG OFF est allumé, indiquant que le coussin gonflable du siège passager avant est désactivé. Dans l'éventualité où le témoin PASS AIR BAG OFF n'est pas allumé ou s'éteint lorsque le siège d'enfant est installé, en vérifier l'installation. Vérifier périodiquement le témoin PASS AIR BAG OFF pendant la conduite pour s'assurer que le témoin PASS AIR BAG OFF est allumé. Si le témoin PASS AIR BAG OFF s'éteint ou reste éteint, ne pas transporter un enfant sur le siège passager avant tant que le système n'a pas été réparé.

  Un enfant assis dans un siège d'enfant orienté vers l'arrière sur le siège passager avant risque d'être blessé grièvement, voire mortellement, en cas de déploiement du coussin gonflable avant du siège passager avant.
- En assujettissant un enfant dans un système de retenue pour enfant orienté vers l'avant dans le siège passager avant, il faut:
  - reculer le siège le plus possible
  - utiliser un système de retenue ou un siège d'enfant approprié à l'âge et à la taille de l'enfant.
  - retenir le siège d'enfant avec la ceinture de sécurité du véhicule, en tenant compte des instructions du fabricant du siège d'enfant.
- Pour les enfants plus grands qu'un enfant typique de 12 mois, le coussin gonflable avant du siège passager avant peut être activé ou désactivé.

Si le coussin gonflable du conducteur se déploie, ceci ne signifie pas que le coussin gonflable avant du siège passager avant doit aussi se déployer:

Le système OCS peut avoir détecté que le siège:

- était vide ou occupé par une personne dont le poids était égal ou inférieur à celui d'un enfant typique de 12 mois assis dans un siège d'enfant standard
- était occupé par une personne de petite taille, par exemple un jeune adolescent ou un petit adulte
- était occupé par un enfant dans un système de retenue pour enfant, dont le poids est supérieur à celui d'un enfant typique de 12 mois.

Dans ces exemples, le système OCS désactive le coussin gonflable avant du siège passager avant. La désactivation survient même si la collision répond aux critères de déploiement du coussin gonflable du siège conducteur.

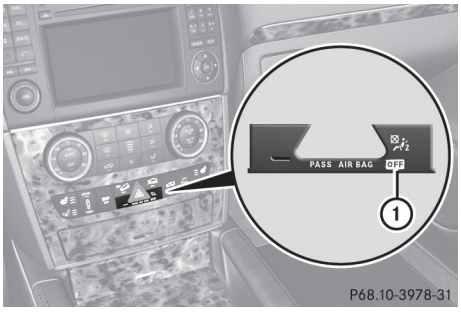

Si la clé SmartKey a été retirée du commutateur de démarrage ou se trouve en position **0**, le témoin PASS AIR BAG OFF ① ne s'allume pas.

⚠ ATTENTION

Si le témoin avertisseur SRS rouge SRS au combiné d'instruments et le témoin PASS AIR BAG OFF s'allument simultanément, le système OCS est défectueux. Le cas échéant, le coussin gonflable avant du siège passager avant se désactive. Faire vérifier le système dès que possible par des techniciens qualifiés. Contacter un Concessionnaire Mercedes-Benz agréé.

Faire réparer ou remplacer le siège seulement chez un Concessionnaire Mercedes-Benz agréé.

Pour assurer le bon fonctionnement du système de coussins gonflables et du système OCS:

- Ne pas placer plus de 2 kg (4,4 lb) dans le sac de rangement à l'endos du siège du passager avant. Autrement, le système OCS pourrait ne pas être en mesure d'évaluer correctement le poids approximatif de l'occupant.
- Ne pas laisser d'objets sous et/ou autour du siège passager avant.
- Ne rien suspendre ou accrocher aux sièges.
- Ne pas placer d'objets tels des livres entre le siège passager avant et la console centrale ou la porte du passager avant.
- Ne pas reculer le siège passager avant contre des objets rigides.
- S'asseoir correctement bouclé en position aussi droite que possible, le dos appuyé contre le dossier.
- Ne pas s'appuyer sur les accoudoirs ou se soulever du siège à l'aide de la poignée montoire, sinon le système OCS risque de ne pas être en mesure de déterminer la catégorie de poids de l'occupant.
- Lire et observer toutes les mises en garde de cette section.

Auto-vérification du système

Le témoin PASS AIR BAG OFF s'allume lorsque l'on:

- tourne la clé SmartKey en position **1** ou **2** du commutateur de démarrage.
- appuie une ou deux fois sur le bouton marche/arrêt KEYLESS-GO.

Si un adulte est adéquatement assis sur le siège passager et que le système OCS détermine que ce passager est un adulte, le témoin PASS AIR BAG OFF s'allume et s'éteint à nouveau après environ 6 secondes.

Si le siège n'est pas occupé et que le système OCS détecte que le siège passager avant est vide, le témoin PASS AIR BAG OFF s'allumera et restera allumé.

⚠ ATTENTION

Si le témoin PASS AIR BAG OFF ne s'allume pas, le système ne fonctionne pas. Consulter un Concessionnaire Mercedes-Benz agréé avant d'asseoir un enfant sur le siège passager avant.

Pour plus d'information, voir «Problèmes avec le système de classification des occupants». (▷ page 54)

⚠ ATTENTION

Ne jamais rien placer entre le coussin du siège et le siège d'enfant (un oreiller, par exemple), car l'efficacité du système de classification de l'occupant (OCS) en serait réduite. L'envers et l'arrière du système de retenue d'enfant doivent être placés complètement sur le coussin du siège et le dossier du siège passager avant.

Si nécessaire, ajuster l'inclinaison du dossier du siège passager.

En cas d'accident, un siège d'enfant incorrectement installé risque de causer des blessures à l'enfant au lieu de l'en protéger.

Installer les systèmes de retenue d'enfants selon les recommandations du fabricant.

Problèmes avec le système de classification de l'occupant

Problèmes	Causes et conséquences possibles et ▶ Solutions
Le témoin PASS AIR BAG OFF s'allume et reste allumé. La personne sur le siège passager avant: • a le poids typique d'un adulte. • a été évaluée par le système comme n'étant pas un enfant.	Le système OCS est défectueux. ▶ Faire vérifier le système OCS dès que possible chez un Concessionnaire Mercedes-Benz agréé. ▶ Observer les messages additionnels dans l'affichage multifonction (▷ page 258).

⚠ ATTENTION

Si le témoin PASS AIR BAG OFF s'allume et demeure allumé alors que le poids typique d'un adulte ou d'un individu dont le poids est supérieur à celui d'un petit individu a été détecté sur le siège passager, le système détermine alors que l'occupant ne peut pas être un enfant. Ne pas permettre à tout occupant d'utiliser le siège passager jusqu'à ce que le système ait été réparé.

Problèmes	Causes et conséquences possibles et ▶ Solutions
Le témoin PASS AIR BAG OFF ne s'allume pas et/ou ne reste pas allumé. Le siège passager avant est: • inoccupé • occupé avec le poids égal ou inférieur à celui d'un enfant typique de 12 mois assis dans un siège d'enfant standard	Le système OCS est défectueux. ▶ S'assurer qu'il n'y a aucun objet entre le coussin du siège et le siège d'enfant. ▶ Vérifier l'installation du système de retenue. ▶ S'assurer qu'aucun objet n'applique un poids additionnel sur le siège. ▶ S'assurer qu'aucun objet n'applique une force additionnelle sur le siège. Les appuie-tête qui sont en contact avec le toit ou des livres derrière le siège, par exemple, peuvent appliquer une force additionnelle sur le siège. Le système OCS détecte de telles forces comme étant un poids additionnel. ▶ Si le témoin PASS AIR BAG OFF ne s'allume pas, faire vérifier le système OCS dès que possible chez un Concessionnaire Mercedes-Benz agréé. Ne pas transporter un enfant sur le siège passager avant tant que le système OCS est défectueux. ▶ Observer les messages additionnels dans l'affichage multifonction (▷ page 258).

⚠ ATTENTION

Si le témoin PASS AIR BAG OFF ne s'allume pas ou reste éteint alors que le poids d'un enfant moyen de 12 mois ou moins dans un siège standard pour enfant se trouve sur le siège passager avant, ou que celui-ci n'est pas occupé, ne pas transporter d'enfant sur le siège passager tant que le système n'aura pas été réparé.

Système de désactivation du coussin gonflable BabySmart[MC]

Fonctionnement du système de désactivation du coussin gonflable

Le système BabySmart[MC] est en équipement standard au Canada.

⚠ AVERTISSEMENT

Les statistiques d'accident montrent que les enfants assis sur les sièges arrière sont plus en sécurité que les enfants assis sur le siège passager avant. C'est la raison pour laquelle Mercedes-Benz recommande fortement de toujours assoir sécuritairement les enfants sur les sièges arrière. Peu importe la position du siège, les enfants de 12 ans et moins doivent être assis et bien retenus dans un siège d'enfant approprié, ou un siège d'appoint recommandé pour la taille et le poids de l'enfant.

Immobiliser le siège de bébé ou d'enfant à l'aide de:

- la ceinture de sécurité du véhicule
- la ceinture de sécurité et une sangle supérieure
- le support de siège d'enfant de type LATCH (ISOFIX) et une sangle supérieure

Le système de retenue pour enfant doit être installé et correctement retenu en suivant les installations du fabricant du siège d'enfant.

Les occupants du véhicule, et en particulier les enfans, doivent s'asseoir le plus droit possible, boucler correctement leur ceinture de sécurité et recourir à un système de retenue adéquat pour bébé ou enfant, ou un siège d'appoint, adapté à la taille et au poids de l'enfant.

Les enfants risquent d'être blessés grièvement, voire mortellement, par un coussin gonflable en déploiement. Respecter l'information importante suivante, s'il est nécessaire de transporter un enfant sur le siège passager avant:

- Canada seulement: les enfants de moins de 12 ans peuvent uniquement s'asseoir sur le siège passager avant lorsqu'ils sont assis dans un système de retenue d'enfant compatible avec BabySmart[MC] et approuvé par Mercedes-Benz. Lorsqu'un système de retenue d'enfant est installé correctement, le coussin gonflable avant du passager avant est désactivé conjointement avec le système BabySmart[MC] installé dans le véhicule. Si le coussin gonflable avant du siège passager se déploie en cas de collision, il pourrait heurter l'enfant. Ceci pourrait entraîner des blessures graves, voire mortelles.
- Un enfant assis dans un siège pour enfant orienté vers l'arrière sur le siège passager avant pourrait être blessé grièvement, voire mortellement, en cas de déploiement du coussin gonflable du siège passager avant lors d'un accident, ce qui peut arriver dans certaines circonstances, malgré la technologie des coussins gonflables installée dans le véhicule. La seule façon d'éliminer complètement ce risque est de ne jamais asseoir un enfant sur le siège passager avant lorsqu'il est placé dans un siège d'enfant orienté vers l'arrière. C'est la raison pour laquelle nous recommandons fortement de toujours asseoir un enfant sur le siège arrière, dans un siège d'enfant faisant face à l'arrière.

▷▷

- S'il s'avère nécessaire d'installer un siège d'enfant compatible avec BabySmart^{MC} et faisant face à l'arrière sur le siège passager avant, s'assurer que le témoin PASS AIR BAG OFF est allumé Ceci indique que le coussin gonflable avant du passager avant est désactivé. Si le témoin PASS AIR BAG OFF ne s'allume pas ou s'éteint lorsque le siège d'enfant est installé, vérifier les ancrages du système de retenue. Vérifier réguilièrement le témoin PASS AIR BAG OFF pendant la conduite pour s'assurer que ce témoin PASS AIR BAG OFF reste allumé. Si le témoin PASS AIR BAG OFF s'éteint ou reste éteint, ne faire asseoir l'enfant sur le siège passager avant que lorsque le système aura été réparé.

  Un enfant assis dans un siège d'enfant orienté vers l'arrière sur le siège passager avant risque d'être blessé grièvement, voire mortellement, en cas de déploiement du coussin gonflable avant du siège passager avant.
- Lorsqu'un enfant prend place dans un siège d'enfant installé sur le siège du passager avant, il importe de:
  - reculer le siège passager avant le plus loin possible.
  - utiliser un siège d'enfant approprié à l'âge, à la taille et au poids de l'enfant
  - respecter les directives d'installation du fabricant afin d'installer le siège d'enfant en toute sécurité

⚠ ATTENTION

Lors de l'installation d'un siège d'enfant compatible BabySmart^{MC} sur le siège passager avant, le coussin gonflable avant du siège passager avant ne sera désactivé que si le témoin PASS AIR BAG OFF est allumé.

Vérifier le témoin PASS AIR BAG OFF à plusieurs reprises, même lorsqu'un siège d'enfant compatible avec BabySmart^{MC} est installé sur le siège passager avant. Dans l'éventualité où le témoin PASS AIR BAG OFF n'est pas allumé ou s'éteint lorsque le siège d'enfant est installé, en vérifier l'installation. Si le témoin PASS AIR BAG OFF reste éteint, ne pas utiliser de siège d'enfant BabySmart^{MC} pour retenir un enfant sur le siège passager avant tant que le système n'aura pas été réparé.

⚠ ATTENTION

Le système de désactivation du coussin gonflable BabySmart^{MC} fonctionne SEULEMENT avec des systèmes de retenue d'enfant spécialement adaptés. Il ne fonctionne pas avec des systèmes de retenue d'enfant qui ne sont pas compatibles avec BabySmart^{MC}.

Ne jamais rien placer entre le coussin du siège et le système de retenue d'enfant (par exemple un coussin), puisqu'il réduit l'efficacité du système de désactivation du coussin gonflable BabySmart^{MC}. Le dessous du système de retenue d'enfant doit reposer contre le coussin du siège du passager avant. En cas d'accident, un système de retenue mal installé pourrait blesser l'enfant au lieu de le protéger.

Observer les recommandations du fabricant lors de l'installation des systèmes de retenue spéciaux d'enfants.

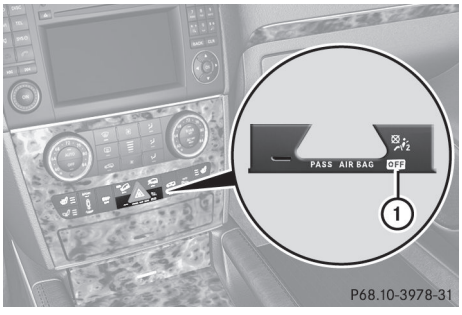

Des systèmes de retenue spéciaux pour enfants, qui sont compatibles avec BabySmart^{MC}, sont nécessaires pour désactiver le coussin gonflable avant du siège passager avant. Lorsque le système de retenue spécial pour enfant compatible avec BabySmart^{MC} est installé correctement par le

système de détection sur le siège passager avant, le coussin gonflable avant du siège passager avant est désactivé. En pareil cas, le témoin PASS AIR BAG OFF ① s'allume. Pour toute question concernant les systèmes de retenue spéciaux pour enfants, compatibles avec BabySmart[MC], consulter un Concessionnaire Mercedes-Benz agréé.

Si la clé SmartKey a été retirée du commutateur de démarrage ou se trouve en position **0**, le témoin PASS AIR BAG OFF ① ne s'allume pas.

Le système ne désactive pas:

- le coussin gonflable latéral
- le rideau gonflable latéral
- les rétracteurs-enrouleurs d'urgence/ tendeurs de boucle de ceinture

Auto-vérification du système

Le témoin PASS AIR BAG OFF s'allume lorsque l'on:

- tourne la clé SmartKey en position **1** ou **2** du commutateur de démarrage
- appuie une ou deux fois sur le bouton marche/arrêt sur les véhicules avec KEYLESS-GO

Le témoin PASS AIR BAG OFF s'éteint à nouveau après environ six secondes.

Si le témoin PASS AIR BAG OFF ne s'allume pas ou reste continuellement allumé, le système ne fonctionne pas. Faire vérifier le système de siège d'enfant BabySmart[MC] chez un Concessionnaire Mercedes-Benz agréé avant d'asseoir un enfant sur le siège passager avant.

Pour plus d'information, voir «Problèmes avec le système de désactivation du coussin gonflable» (▷ page 58).

⚠ ATTENTION

Ne pas placer d'ordinateurs portatifs, de téléphones mobiles, d'étiquettes d'identification par radiofréquence comme celles utilisées comme laissez-passer de ski et autres dispositifs électroniques en état de fonctionnement sur le siège passager avant. Des signaux émanant de tels dispositifs peuvent interférer avec le système de désactivation du coussin gonflable BabySmart[MC]. Une telle interférence de signaux peut faire en sorte que le témoin PASS AIR BAG OFF ne s'allumera pas pendant l'auto-vérification. Le témoin SRS SRS et/ou le témoin PASS AIR BAG OFF pourrait rester continuellement allumé, indiquant que le système n'est pas fonctionnel. Le coussin gonflable avant du siège passager avant peut se déployer par inadvertance ou ne pas se déployer en cas d'accident.

Problèmes avec le système de désactivation du coussin gonflable

Problèmes	Causes et conséquences possibles et ▶ Solutions
Le témoin PASS AIR BAG OFF s'allume et reste allumé.	Un siège d'enfant compatible BabySmart[MC] est installé sur le siège du passager avant. Le coussin gonflable du passager avant est par conséquent désactivé.
	Il n'y a aucun siège d'enfant compatible BabySmart[MC] d'installé sur le siège du passager avant. Le système BabySmart[MC] est défectueux. ▶ Faire vérifier le siège BabySmart[MC] dès que possible chez un Concessionnaire Mercedes-Benz agréé.

⚠ ATTENTION

Si le témoin PASS AIR BAG OFF s'allume et demeure allumé alors que le poids typique d'un adulte ou d'un individu dont le poids est supérieur à celui d'un petit individu a été détecté sur le siège passager, le système détermine alors que l'occupant ne peut pas être un enfant. Ne pas permettre à tout occupant d'utiliser le siège passager jusqu'à ce que le système ait été réparé.

Problèmes	Causes et conséquences possibles et ▶ Solutions
Le témoin PASS AIR BAG OFF ne s'allume pas ou ne reste pas allumé lorsqu'un siège d'enfant compatible BabySmart[MC] est bien installé sur le siège passager avant.	Le système BabySmart[MC] est défectueux ▶ S'assurer qu'il n'y a aucun objet entre le coussin du siège et le siège d'enfant. ▶ Vérifier l'installation du siège d'enfant. ▶ Si le témoin PASS AIR BAG OFF ne s'allume pas, faire vérifier le système BabySmart[MC] dès que possible chez un Concessionnaire Mercedes-Benz agréé. Ne pas utiliser le siège BabySmart[MC] pour transporter un enfant sur le siège passager avant, tant que le système n'a pas été réparé.

PRE-SAFE® (protection préventives des occupants

⚠ ATTENTION

Le système PRE-SAFE® réduit l'impact d'un accident sur les occupants du véhicule, pour autant que les ceintures de sécurité soient correctement bouclées. Bien que le véhicule soit équipé du système PRE-SAFE®, la possibilité de blessures en cas d'accident ne peut être éliminée. Par conséquent, toujours conduire de façon sécuritaire et adapter la conduite aux conditions de la route, de la météo et de la circulation qui prévalent.

Le système PRE-SAFE® prend des mesures préventives en vue de protéger les occupants du véhicule en cas de certaines situations périlleuses.

Le système PRE-SAFE® intervient:

- en cas de freinage d'urgence lorsque le système BAS intervient
- dans des situations critiques, par ex. lorsque les limites physiques sont dépassées et que le sous-virage ou le survirage du véhicule est élevé

Le système PRE-SAFE® adopte les mesures suivantes, en fonction du risque de la situation détectée:

- les ceintures de sécurité avant sont automatiquement sous tension.
- sur les véhicules avec fonction mémoire pour le siège passager avant: le siège passager avant est réglé s'il est en position défavorable.
- si le véhicule dérape, les vitres latérales se ferment, ne laissant qu'une petite ouverture.
- sur les véhicules avec toit ouvrant coulissant: si le véhicule dérape, le toit ouvrant coulissant se ferme ne laissant qu'une petite ouverture.

Si la situation à risque survient sans entraîner d'accident, le système PRE-SAFE® desserre les prétendeurs de ceintures de sécurité Tous les réglages effectués par le système PRE-SAFE® peuvent alors être changés.

Si les ceintures de sécurité ne se relâchent pas:

▶ Reculer légèrement le dossier ou le siège, mais seulement lorsque le véhicule est stationnaire.
La force du prétendeur de ceinture de sécurité est réduite et le mécanisme de blocage est relâché.

⚠ ATTENTION
S'assurer que personne ne soit coincé en ajustant le siège.

! S'assurer qu'il n'y ait pas d'objets dans le dégagement pieds ou derrière les sièges en les réglant. Il y a un risque d'endommager les sièges et/ou les objets.

Pour plus d'information sur le réglage des ceintures de sécuré, la fonction Commodité intégrée dans le système PRE-SAFE® est expliquée à la section «Réglage des ceintures de sécurité» (▷ page 64).

Appuie-tête NECK-PRO

Les appuie-tête NECK-PRO augmentent la protection des du cou et de la nuque du conducteur et du passager avant. À cette fin, les appuie-tête NECK-PRO pour les sièges conducteur et passager avant se déplacent vers l'avant et vers le haut, pour protéger en cas de collision arrière d'une certaine sévérité. Cela fournit un meilleur soutien à la tête.

⚠ ATTENTION
Ne pas accrocher d'objets (par exemple des cintres) aux appuie-tête NECK-PRO. Autrement, les appuie-tête actifs NECK-PRO pourraient ne pas être en mesure de fonctionner correctement ni fournir toute la protection requise en cas de collision arrière.

Si les appuie-tête NECK-PRO ont été activés en cas d'accident, réinitialiser les appuie-tête NECK-PRO des sièges conducteur et passager avant (▷ page 59). Autrement, la protection additionnelle ne sera pas disponible dans l'éventualité d'une autre collision arrière. On reconnaît que les appuie-tête actifs avant NECK-PRO ont été déployés s'ils ont été déplacés vers l'avant et ne peuvent plus être réglés.

Remise à l'état initial des appuie-tête NECK-PRO activés

Remarques sécuritaires importantes

⚠ ATTENTION
Pour des raisons de sécurité, faire vérifier les appuie-tête NECK-PRO/appuie-tête NECK-PRO de luxe chez un Concessionnaire

▷▷

Mercedes-Benz agréé après une collision arrière.

⚠ ATTENTION

En repoussant le coussin de l'appuie-tête NECK-PRO en place, s'assurer de ne pas coincer les doigts entre le coussin et le recouvrement de l'appuie-tête. Dans le cas contraire, des blessures pourraient survenir.

Appuie-tête NECK-PRO

ⓘ La remise à l'état initial des appuie-tête NECK-PRO exige une grande force. En cas de difficulté à remettre à l'état initial les appuie-tête NECK-PRO, Mercedes-Benz recommande de faire exécuter ce travail par un atelier spécialisé tel un Concessionnaire Mercedes-Benz agréé.

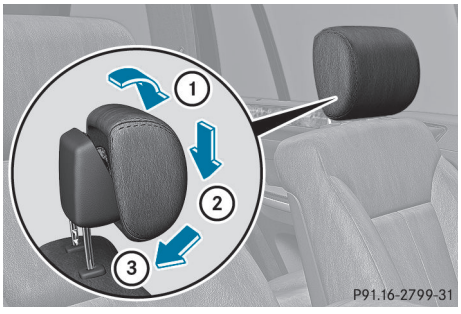

- ▶ Incliner le dessus du coussin de l'appuie-tête NECK-PRO vers l'avant en direction de la flèche ①.
- ▶ Pousser sur le coussin de l'appuie-tête NECK-PRO vers le bas en direction de la flèche ② jusqu'au bout.
- ▶ Appuyer fermement sur le coussin de l'appuie-tête NECK-PRO vers l'arrière en direction de la flèche ③ jusqu'à l'enclenchement.
- ▶ Répéter cette procédure pour le deuxième appuie-tête NECK-PRO.

Appuie-tête NECK-PRO de luxe

ⓘ En cas de difficulté à remettre à l'état initial les appuie-tête de luxe NECK-PRO, Mercedes-Benz recommande de faire exécuter ce travail par un atelier spécialisé tel un Concessionnaire Mercedes-Benz agréé.

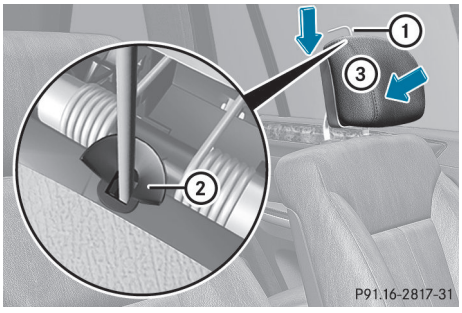

- ▶ Retirer l'outil de remise à l'état initial ① de la trousse d'information du véhicule.
- ▶ Faire glisser l'outil de remise à l'état initial ① dans le guide ② entre l'appuie-tête de luxe NECK-PRO et le recouvrement arrière de l'appuie-tête.
- ▶ Appuyer sur l'outil de remise à l'état initial ① vers le bas jusqu'à ce que le mécanisme de déploiement du coussin gonflable s'engage.
- ▶ Sortir l'outil de remise à l'état initial ①.
- ▶ Ramener fermement le coussin de l'appuie-tête de luxe NECK-PRO ③ jusqu'à l'enclenchement.
- ▶ Répéter cette procédure pour le deuxième appuie-tête de luxe NECK-PRO.
- ▶ Remettre l'outil de remise à l'état initial ① dans la trousse d'information du véhicule.

Ceintures de sécurité

Remarques sécuritaires importantes

L'utilisation des ceintures de sécurité et de systèmes de retenue pour enfants est obligatoire en vertu de la loi dans tous les 50

états américains, le district de Columbia, les territoires américains et toutes les provinces canadiennes.

Même si ce n'est pas obligatoire dans certains endroits, tous les occupants du véhicule devraient boucler leur ceinture quand le véhicule est en marche.

ⓘ Pour plus d'information sur les enfants et les bébés voyageant dans le véhicule, ainsi que sur les systèmes de retenue pour enfants et bébés, voir «Enfants dans le véhicule» (▷ page 67).

⚠ **ATTENTION**

Avant de prendre la route, toujours boucler sa ceinture de sécurité. Le conducteur doit toujours s'assurer que tous les occupants sont correctement attachés. Le conducteur et les passagers doivent toujours boucler leurs ceintures de sécurité.

Le défaut de correctement boucler et positionner la ceinture de sécurité augmente considérablement le risque de blessures et leur gravité en cas d'accidents.

En cas d'accident, la gravité des blessures augmente considérablement si la ceinture n'est pas correctement bouclée. Si la ceinture de sécurité n'est pas bouclée, il y a beaucoup plus de risques de heurter l'intérieur du véhicule ou d'en être éjecté. Le conducteur et les passagers risquent d'être gravement blessés, voire tués.

Dans un même accident, la possibilité de blessures graves ou mortelles est moindre si la ceinture de sécurité est correctement bouclée. Les coussins gonflables peuvent protéger comme prévu uniquement si les occupants portent leurs ceintures de sécurité.

⚠ **ATTENTION**

Ne jamais voyager dans un véhicule dont le dossier du siège est excessivement incliné, ce qui pourrait être dangereux. En cas de collision, il serait possible de glisser sous la ceinture de sécurité, ce qui exercerait une pression sur l'abdomen ou le cou. Des blessures graves, voire mortelles, pourraient survenir. Le dossier de siège et la ceinture de sécurité offrent la meilleure protection possible uniquement lorsque les occupants sont assis en position presque verticale et que la ceinture est correctement positionnée sur le corps.

⚠ **ATTENTION**

Ne jamais permettre que le nombre de passagers excède le nombre de ceintures de sécurité disponibles. S'assurer que tous les passagers soient correctement et indépendamment bouclés dans leurs sièges avec leurs propres ceintures de sécurité. Ne jamais utiliser une ceinture de sécurité pour plus d'une personne à la fois.

⚠ **ATTENTION**

Les ceintures de sécurité endommagées ou qui ont été fortement sollicitées à l'occasion d'un accident doivent être remplacées et leurs points d'ancrage vérifiés.

N'utiliser que les ceintures de sécurité approuvées par Mercedes-Benz.

Ne pas faire de modification aux ceintures de sécurité. Une activation imprévue du système ETD ou leur défaut de s'activer lorsque nécessaire peut survenir.

Ne pas blanchir ni teindre les sangles des ceintures de sécurité, au risque de les affaiblir considérablement. En cas d'accident, elles pourraient ne pas fournir une protection adéquate.

Faire exécuter tout le travail uniquement par des techniciens qualifiés. Contacter un Concessionnaire Mercedes-Benz agréé.

Bon usage des ceintures de sécurité

⚠ **ATTENTION**

BON USAGE DES CEINTURES DE SÉCURITÉ

- Les ceintures de sécurité fonctionnent uniquement si elles sont correctement utilisées. Ne jamais les boucler de toute

▷▷

autre façon que celle décrite dans la présente section. De graves blessures pourraient survenir en cas d'accident.

- Chaque occupant devrait boucler sa ceinture de sécurité en tout temps, étant donné qu'elle aide à réduire le risque de blessures et leur gravité en cas d'accidents, y compris les capotages. Le système de retenue intégré du véhicule comprend le SRS (coussin gonflable avant du conducteur, coussin gonflable genoux du conducteur, coussin gonflable avant du passager avant, coussins gonflables latéraux, rideaux gonflables latéraux pour les vitres latérales), rétracteur-enrouleur d'urgence, limiteurs de force des ceintures de sécurité et protège-genoux des sièges avant.

  Le système est conçu pour améliorer la protection offerte aux occupants ayant bien bouclé leur ceinture de sécurité en certains cas d'accident frontal (coussins gonflables avant, coussin gonflable genoux du conducteur et ETD), et latéral (coussins gonflables latéraux, rideaux gonflables latéraux et ETD) excédant un seuil de déploiement prédéterminé et dans certains cas de capotage (rideaux gonflables latéraux et ETD).
- Ne jamais glisser la ceinture épaulière sous le bras, contre le cou ou au côté de l'épaule. En cas de collision frontale, le corps serait projeté trop loin vers l'avant. Ceci augmenterait les risques de blessures cervicales. La ceinture exercerait une trop grande pression sur les côtes et l'abdomen, risquant ainsi d'endommager sérieusement les organes internes tels que le foie ou la rate.

  Régler la ceinture de sécurité de façon à ce que la section épaulière soit le plus près possible du centre de l'épaule. Elle ne doit pas toucher le cou. Ne jamais glisser la partie épaulière sous le bras. À cette fin, il est possible de régler la hauteur du logement de la ceinture de sécurité.
- Positionner la sangle ventrale aussi bas que possible sur les hanches et non pas par dessus l'abdomen. Si la courroie ventrale est positionnée par dessus l'abdomen, elle pourrait causer de graves blessures en cas d'accident.
- Ne jamais boucler la ceinture par-dessus des objets rigides ou cassants placés sur ou dans les vêtements, tels que lunettes, stylos, clés, etc., car ces derniers pourraient causer des blessures.
- S'assurer de toujours serrer la ceinture étroitement sur le corps. Porter une attention spéciale sur ce point lorsque les vêtements sont amples.
- Ne jamais utiliser une ceinture de sécurité pour plus d'une personne à la fois. Ne jamais attacher une ceinture de sécurité autour d'une personne et d'une autre personne ou autres objets en même temps.
- Les ceintures ne devraient pas être vrillées. En cas de collision, l'occupant ne bénéficierait pas de la pleine largeur de la ceinture pour répartir les forces de l'impact et risquerait d'être blessé. Une ceinture de sécurité vrillée autour du corps pourrait causer des blessures.
- Les femmes enceintes devraient également toujours utiliser la ceinture ventrale-épaulière. La sangle ventrale devrait être placée le plus bas possible sur les hanches, pour éviter la moindre pression possible contre l'abdomen.
- Relever le dossier du siège en position aussi droite que possible.
- Vérifier périodiquement la ceinture de sécurité pendant la conduite, pour s'assurer qu'elle est correctement positionnée.
- Ne jamais placer les pieds sur le combiné d'instruments, le tableau de bord ou sur le siège. Toujours garder les deux pieds sur le plancher à l'avant du siège.
- Lors de l'utilisation d'une ceinture de sécurité pour retenir un bébé dans un siège d'enfant ou un jeune enfant dans un siège

d'appoint, toujours suivre les instructions du fabricant de ces sièges d'enfants.

⚠ ATTENTION

Ne pas faire passer les ceintures de sécurité sur des extrémités pointues. Elles pourraient se déchirer.

Éviter que la ceinture de sécurité se coince dans la porte ou le mécanisme de réglage du siège. Ceci pourrait endommager la ceinture de sécurité.

Ne jamais tenter de modifier les ceintures de sécurité. Ceci pourrait nuire à leur efficacité

Bouclage des ceintures de sécurité

⚠ ATTENTION

Selon les statistiques d'accidents, les enfants sont plus en sécurité lorsque bien retenus sur les sièges arrière, plutôt que sur le siège passager avant. Par conséquent, nous recommandons fortement d'asseoir les enfants sur le siège arrière, dans la mesure du possible. Peu importe la position assise, les enfants de 12 ans et moins devraient être assis et bien retenus par un siège d'enfant approprié, ou un siège d'appoint recommandé pour la taille et le poids de l'enfant. Pour plus d'information, voir la section «Enfants dans le véhicule».

Le risque pour l'enfant de subir des blessures graves ou mortelles est considérablement plus élevé lorsque le siège d'enfant n'est pas correctement installé dans le véhicule et /ou que l'enfant n'est pas correctement retenu dans le siège d'enfant.

⚠ ATTENTION

Canada seulement: Les enfants de 12 ans et moins peuvent voyager sur le siège avant si un système de retenue d'enfant BabySmart^{MC} compatible est installé sur le siège passager avant. N'utiliser que les systèmes de retenue d'enfant compatibles avec les systèmes de retenue BabySmart^{MC} approuvés par Mercedes-Benz. Un système de retenue d'enfant compatible BabySmart^{MC}, lorsqu'il est installé correctement, désactivera le coussin gonflable avant du siège passager avant. Le coussin gonflable avant du passager avant ne se désactivera pas si les systèmes de retenue d'enfant installés ne sont pas compatibles BabySmart^{MC} ou si les sytèmes de retenue compatible BabySmart^{MC} ne sont pas installés correctement. Si le coussin gonflable avant du siège passager avant est déployé lors d'une collision, l'enfant sera heurté par le coussin gonflable. Dans ce cas, des blessures sérieuses ou fatales surviendront.



- ▶ Régler le siège et déplacer le dossier en position presque verticale (▷ page 106).
- ▶ Tirer doucement sur la ceinture dans le guide de ceinture de sécurité ①.
- ▶ Sans la vriller, faire passer la partie épaulière de la ceinture de sécurité par dessus le milieu de l'épaule et la partie ventrale sur les hanches.

- ▶ Insérer la languette de la ceinture de sécurité ② dans la boucle ③.
  Réglage de la ceinture de sécurité: au besoin, les ceintures de sécurité du conducteur et du passager avant s'ajustent automatiquement à la partie supérieure du corps (▷ page 64).
- ▶ Au besoin, régler la ceinture à la hauteur requise (▷ page 64).
- ▶ Au besoin, tirer vers le haut la partie épaulière de la ceinture de sécurité afin de la serrer plus étroitement sur le corps.

Toutes les ceintures de sécurité du véhicule, sauf celle du conducteur, sont équipées d'un rétracteur spécial de ceinture afin de retenir adéquatement les sièges d'enfant dans le véhicule. Pour plus d'information sur les rétracteurs spéciaux de ceinture de sécurité, voir (▷ page 70).

Pous plus d'information sur le débouclage de la ceinture de sécurité avec un bouton de dégagement ④, voir «Débouclage des ceintures de sécurité»(▷ page 65).

Réglage de la ceinture de sécurité

La fonction de réglage de la ceinture de sécurité règle la ceinture du conducteur et du passager avant au haut du corps des occupants.

La courroie de la ceinture est légèrement resserrée lorsque:

- vous engagez la languette de la ceinture dans la boucle de la ceinture et tournez la clé SmartKey à la position **2** du commutateur de démarrage
- la clé SmartKey est en position **2** du commutateur de démarrage et vous engagez la languette de la ceinture dans la boucle.

Le réglage de la ceinture de sécurité appliquera une force de rétraction si un jeu est détecté entre l'occupant et la ceinture de sécurité. Ne pas tendre la ceinture de sécurité pendant qu'elle est ajustée sur le corps. L'ordinateur de bord permet d'activer ou de désactiver la fonction de réglage de la ceinture de sécurité (▷ page 245).

Le réglage de la ceinture de sécurité fait partie intégrante de la fonction commodité du système PRE-SAFE® Pour plus d'information sur le système PRE-SAFE®, consulter la section «PRE-SAFE® (protection préventive des occupants» (▷ page 58).

Réglage de la hauteur de la ceinture

La hauteur de la ceinture de sécurité peut être réglée pour les sièges du conducteur et du passager avant.

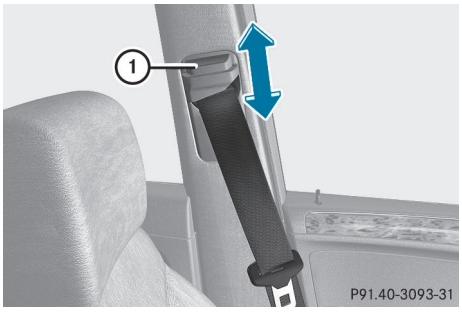

Régler la hauteur de façon à ce que la partie supérieure de la ceinture de sécurité soit acheminée par dessus le milieu de l'épaule.

- ▶ **Pour soulever:** faire glisser le guide de la ceinture de sécurité vers le haut.
  Le guide de la ceinture de sécurité s'engage à différentes positions.
- ▶ **Pour abaisser:** appuyer et tenir le bouton de dégagement du guide de la ceinture de sécurité ①.
- ▶ Faire glisser le guide de la ceinture de sécurité vers le bas.
- ▶ Relâcher le bouton de dégagement de la ceinture de sécurité ① et s'assurer que le guide de la ceinture de sécurité est bien engagé.

Débouclage des ceintures de sécurité

▶ Appuyer sur le bouton de dégagement ④ (▷ page 63) et acheminer la languette de la ceinture de sécurité ② vers le guide de la ceinture ①.

! S'assurer que la ceinture est complètement enroulée. Autrement, la ceinture de sécurité ou la languette de la ceinture pourrait se coincer dans la porte ou le mécanisme du siège. Ceci pourrait endommager la porte, le panneau de garniture de la porte et la ceinture de sécurité. Les ceintures de sécurité endommagées ne peuvent plus remplir leur fonction de protection et doivent être remplacées. Contacter un Concessionnaire Mercedes-Benz agréé.

Avertisseur de ceinture de sécurité pour le conducteur et le passager avant

Peu importe que le conducteur et le passager avant aient (ou non) déjà bouclé leur ceinture de sécurité, le témoin avertisseur de ceinture de sécurité [🚹] s'allume pendant 6 secondes après chaque démarrage du moteur. Le témoin s'éteint ensuite, lorsque le conducteur et le passager avant ont bouclé leur ceinture de sécurité.

Si la ceinture du conducteur n'est pas bouclée au démarrage du moteur, une tonalité additionnelle est émise. La tonalité s'arrête après environ six secondes ou lorsque le conducteur a bouclé sa ceinture de sécurité.

Si le conducteur ou le passager avant n'ont pas bouclé leur ceinture de sécurité après 6 secondes et que les portes sont fermées, le témoin avertisseur de ceinture de sécurité [🚹] s'allume.

- jusqu'à ce que le conducteur ou le passager avant aient bouclé leurs ceintures de sécurité.
- si la vitesse du véhicule de 25 km/h (15 mi/h) est dépassée une fois, une tonalité d'intensité croissance sera émise en plus pendant un maximum de 60 secondes ou jusqu'à ce que le conducteur ou le passager avant aient bouclé leurs ceintures de sécurité.

Si le conducteur ou le passager avant débouclent leurs ceintures de sécurité pendant le voyage, le témoin avertisseur de ceinture de sécurité [🚹] s'allume et la tonalité est émise à nouveau.

La tonalité cesse même si le conducteur ou le passager avant n'ont pas encore bouclé leurs ceintures de sécurité après un délai de 60 secondes. Le témoin de ceinture de sécurité [🚹] cesse de clignoter mais continue d'être allumé.

Une fois le véhicule stationnaire, la tonalité est réactivée et le témoin avertisseur de ceinture de sécurité [🚹] recommence à clignoter lorsque la vitesse du véhicule dépasse une fois 25 km/h (15 m/h)

Le témoin avertisseur de ceinture de sécurité [🚹] s'éteint seulement si:

- le conducteur et le passager avant ont bouclé leurs ceintures de sécurité.

ou

- le véhicule est stationnaire et une porte est ouverte.

ⓘ Pour plus d'information sur le témoin avertisseur de ceinture de sécurité [🚹] voir «Témoins et avertisseurs au combiné d'instruments, ceintures de sécurité» (▷ page 280).

Rétracteurs-enrouleurs d'urgence, limiteurs de force des ceintures de sécurité

Les ceintures de sécurité pour les sièges avant sont équipées d'ETD et de limiteurs de force.Les ceintures de sécurité pour la deuxième rangée de sièges sont équipées d'ETD et de limiteurs de force des ceintures de sécurité. Les ceintures de sécurité pour les sièges de la troisième rangée sont équipées d'ETD.

Les ETD/tendeurs de ceintures de sécurité resserrent les ceintures de sécurité en cas d'accident, en les serrant plus étroitement contre le corps.

Les ETD/tendeurs de boucle de ceinture de sécurité ne corrigent pas une position de siège incorrecte, ni le port incorrect de la ceinture de sécurité.

Les ETD ne poussent pas les occupants vers le dossier du siège.

Les limiteurs de force de ceinture de sécurité, lorsqu'ils sont déclenchés, aident à réduire la force de pointe exercée par la ceinture de sécurité sur l'occupant du véhicule.

Les limiteurs de force des ceintures de sécurité sont synchronisés avec les coussins gonflables avant. Ils prennent en charge une partie de la force de décélération. De la sorte, la force exercée sur les occupants est distribuée sur une plus grande surface.

Les ETD/tendeurs de boucle de ceinture de sécurité peuvent seulement être activés lorsque:

- le contact est établi.
- les systèmes de retenue sont opérationnels, voir «Témoin avertisseur SRS» (▷ page 43)
- la languette de la ceinture de sécurité est engagée dans la boucle de chacune des ceintures de sécurité ventrale/épaulière à l'avant.
- le siège passager avant est occupé et la languette de la ceinture est engagée dans la boucle du côté passager avant.

Les ETD aux sièges adjacents aux portes de la deuxième rangée et aux sièges de la troisième rangée sont déclenchés indépendamment du statut de verrouillage des ceintures de sécurité.

Les ETD sont déclenchés en fonction du type et de la sévérité d'un accident:

- si, dans l'éventualité d'une collision frontale ou d'une collision arrière, le véhicule décélère ou accélère rapidement en direction longitudinale lors des étapes initiales de l'impact
- si, dans l'éventualité d'une collision latérale du côté opposé de l'impact, le véhicule décélère ou accélère rapidement en direction latérale
- si, en certaines situations de capotage du véhicule, et que le système détermine qu'une protection additionnelle peut être fournie

Si le rétracteur-enrouleur d'urgence/tendeur de boucle de ceinture de sécurité sont activés, un bruit sera émis et une petite quantité de poudre pourrait être libérée. Ce bruit ne sera dommageable pour l'ouïe que dans de rares cas. La poudre libérée ne constitue généralement pas un danger pour la santé. Le témoin avertisseur jaune SRS SRS s'allume.

ⓘ Si les tendeurs de boucle de ceinture sont activés aux sièges avant, la boucle sera tirée vers le bas et presque à égalité avec le rebord supérieur du siège. Le témoin avertisseur SRS SRS s'allume.

⚠ ATTENTION

Les tendeurs de boucle de ceinture sur les sièges avant fonctionnement uniquement si les boucles de ceinture peuvent être poussés vers le bas sans obstruction. Ils ne doivent pas être restreints d'aucune façon. Donc, ne pas saisir les boucles de ceinture et ne placer d'objets sous les boucles de ceinture. Autrement, la tension de la ceinture par les boucles est restreinte ou ne fonctionne pas, et ne produira pas de protection additionnelle.

⚠ ATTENTION

Les ETD pyrotechniques/tendeurs de boucle de ceinture qui ont été activés doivent être remplacés.

Par mesure de prudence, toujours lire nos instructions de sécurité lors de la mise au rebut des ETD pyrotechniques/tendeurs de boucle de ceinture. Ces règles peuvent être

obtenues auprès de tout Concessionnaire Mercedes-Benz agréé.

Le système PRE-SAFE® est équipé de prétendeurs réversibles électriques qui n'ont pas besoin d'être remplacés après un déploiement.

! Si le siège passager avant n'est pas occupé, ne pas engager la languette de la ceinture dans la boucle sur le siège du passager avant. Autrement, le rétracteur/enrouleur d'urgence/tendeur de boucle de ceinture pourrait être déclenché en cas d'accident.

Enfants dans le véhicule

Systèmes de retenue pour enfants

Remarques sécuritaires importantes

Nous recommandons que tous les bébés et enfants soient correctement retenus en tout temps dans un système de retenue pour bébés et enfants lorsque le véhicule est en marche.

L'utilisation des ceintures de sécurité et de systèmes de retenue pour bébés et enfants est obligatoire en vertu de la loi dans les 50 états américains, le district de Columbia, les territoires américains et toutes les provinces canadiennes.

Les bébés et les jeunes enfants doivent toujours être assis dans un système de retenue approprié recommandé pour la taille et le poids de l'enfant. Le système de retenue doit être correctement attaché, en accord avec les instructions du fabricant. Tous les systèmes de retenue pour bébés ou jeunes enfants doivent être conformes auxnormes fédérales américaines 213 et 225 ainsi qu'aux normes canadiennes 213 et 210.2 sur la sécurité des véhicules automobiles.

Une étiquette d'information sur le système de retenue pour enfant indique si le siège répond à ces normes. Cette information est aussi fournie dans les directives d'installation fournies avec le système de retenue pour enfant.

Toujours lire et respecter les directives du fabricant lors de l'utilisation d'un siège de bébé ou d'enfant ou le siège d'appoint.

Respecter tous les avertissements fournis à l'intérieur du véhicule et sur le siège de bébé ou d'enfant.

⚠ **ATTENTION**

Selon les statistiques d'accidents, les enfants sont plus en sécurité lorsque bien retenus sur les sièges arrière, plutôt que dans un système de retenue sur le siège passager avant. C'est la raison pour laquelle il est fortement recommandé de toujours asseoir de façon sécuritaire les enfants sur les sièges arrière. Peu importe la position assise, les enfants de 12 ans et moins devraient être assis et retenus de façon sécuritaire par un siège d'enfant approprié, ou un siège d'appoint recommandé pour la taille et le poids de l'enfant.

Le système de retenue pour bébé ou enfant doit être correctement immobilisé avec la ceinture de sécurité du véhicule, la ceinture de siège et la sangle de retenue supérieure ou les ancrages inférieurs et la sangle de retenue supérieure, conformément aux instructions du fabricant du siège d'enfant.

Les occupants, surtout les enfants, devraient toujours s'asseoir en position presque droite et utiliser les ceintures de sécurité, un système de retenue ou un siège d'appoint approprié à la taille et au poids de l'enfant.

Les enfants risquent d'être blessés grièvement, voire mortellement, par un coussin gonflable en déploiement. Observer les informations importantes suivantes s'il est nécessaire d'asseoir un enfant sur le siège passager avant:

- É.-U seulement: Le véhicule est équipé d'une technologie de coussin gonflable qui est conçue pour désactiver le coussin gonflable avant du passager avant lorsque le système sur le siège passager avant

▷▷

détecte le poids d'un enfant typique de 12 mois dans un siège d'enfant standard.

- É.-U. seulement: Pour les enfants dont le poids est supérieur au poids typique d'un enfant de 12 mois, le coussin gonflable avant du siège passager avant peut être activé/désactivé. Toujours s'assurer que le témoin PASS AIR BAG OFF est allumé, indiquant que le coussin gonflable avant du passager avant est désactivé.
- Canada seulement: Les enfants de 12 ans et moins peuvent voyager sur le siège avant si un système de retenue d'enfant BabySmart[MC] compatible est installé sur le siège passager avant. N'utiliser que les systèmes de retenue d'enfant compatibles avec les sièges BabySmart[MC] approuvés par Mercedes-Benz. Un système de retenue d'enfant compatible BabySmart[MC], lorsqu'il est installé correctement, désactivera le coussin gonflable avant du siège passager avant. Le coussin gonflable avant du passager avant ne se désactivera pas si les systèmes de retenue d'enfant installés ne sont pas compatibles BabySmart[MC] ou si les systèmes de retenue compatibles BabySmart[MC] ne sont pas installés correctement. Si le coussin gonflable avant du siège passager avant est déployé lors d'une collision, l'enfant pourrait être heurté par le coussin gonflable. Ceci pourrait entraîner des blessures graves, voire mortelles.
- Un enfant assis dans un siège d'enfant orienté vers l'arrière sur le siège passager avant sera blessé grièvement, voire mortellement, si le coussin gonflable avant du siège passager avant se déploie lors d'un accident, ce qui peut arriver dans certaines circonstances, même lorsque la technologie de coussin gonflable est installée dans le véhicule. La seule façon d'éliminer complètement ce risque est de s'assurer de ne jamais placer l'enfant dans un siège d'enfant orienté vers l'arrière, sur le siège du passager avant. C'est la raison pour laquelle nous recommandons fortement de toujours asseoir l'enfant dans un siège d'enfant orienté vers l'arrière, sur le siège arrière du véhicule.
- Si les circonstances exigent d'installer un siège d'enfant orienté vers l'arrière sur le siège passager avant, s'assurer que le témoin PASS AIR BAG OFF est allumé, indiquant que le coussin gonflable avant du siège passager avant est désactivé. Si le témoin PASS AIR BAG OFF ne s'allume pas ou s'il s'éteint lorsqu'un siège d'enfant orienté vers l'arrière est installé, vérifier les ancrages du système de retenue. Vérifier régulièrement le témoin PASS AIR BAG OFF pendant la conduite, afin de s'assurer que le témoin PASS AIR BAG OFF est allumé. Si le témoin PASS AIR BAG OFF s'allume ou reste éteint, on ne peut asseoir un enfant sur le siège du passager avant que lorsque le système aura été réparé.

  Un enfant assis dans un siège d'enfant orienté vers l'arrière sur le siège passager avant risque d'être blessé grièvement, voire mortellement, en cas de déploiement du coussin gonflable avant du siège passager avant.
- En assujettissant un enfant dans un système de retenue pour enfant orienté vers l'avant dans le siège passager avant, il faut:
  - reculer le siège passager avant le plus possible
  - utiliser un système de retenue ou un siège d'enfant approprié à l'âge, à la taille et au poids de l'enfant.
  - respecter les instructions d'installation du fabricant afin d'installer et d'assujettir le système de retenue d'enfant correctement.
- Pour les enfants plus grands qu'un enfant typique de 12 mois, le coussin gonflable avant du siège passager avant peut être activé ou désactivé.

⚠ ATTENTION

Les bébés et les jeunes enfants ne doivent jamais partager une ceinture avec un autre occupant. En cas d'accident, ils risqueraient d'être écrasés entre l'occupant et la ceinture de sécurité.

Le risque pour l'enfant de subir des blessures graves ou mortelles est considérablement plus élevé lorsque le siège d'enfant n'est pas correctement installé dans le véhicule et /ou que l'enfant n'est pas correctement retenu dans le siège d'enfant.

Les enfants de trop grande taille pour les sièges d'enfant doivent être assis sur le siège et maintenus par la ceinture de sécurité régulière. Placer la sangle épaulière à travers la poitrine et l'épaule, non pas contre la figure ou le cou. Un rehausseur de siège peut s'avérer nécessaire pour obtenir le positionnement approprié de la ceinture pour des enfants de plus de 18 kg (41 lb), jusqu'au moment où leur taille est suffisante pour une ceinture ventrale/ épaulière, sans rehausseur.

Quand le siège d'enfant ne sert pas, le sortir du véhicule ou l'attacher au moyen de la ceinture de sécurité pour éviter qu'il ne devienne un projectile en cas d'accident.

Si un bébé ou un jeune enfant voyage dans le véhicule:

- ▶ Attacher le bébé ou l'enfant dans un siège d'enfant approprié pour l'âge et le poids de l'enfant.
- ▶ S'assurer que le bébé ou l'enfant est correctement ataché en tout temps lorsque le véhicule est en marche.

⚠ ATTENTION

Au sortir du véhicule, toujours retirer la clé SmartKey du commutateur de démarrage. Toujours prendre la clé SmartKey avec soi et verrouiller le véhicule. Ne pas laisser d'enfants sans surveillance dans le véhicule, même s'ils sont retenus dans un siège d'enfant, ou ayant accès à un véhicule déverrouillé. L'accès non supervisé d'un enfant à un véhicule pourrait causer un accident et/ou de graves blessures personnelles. Les enfants risqueraient:

- de se blesser en manipulant des pièces du véhicule
- d'être sérieusement ou mortellement blessés par l'exposition prolongée aux températures chaudes ou froides excessives
- de se blesser ou de causer un accident avec l'équipement d'un véhicule qui pourrait fonctionner, même si la clé SmartKey est retirée du commutateur de démarrage ou retirée du véhicule, tel que le réglage du siège, du volant de direction ou de la fonction mémoire

Si les enfants ouvrent une porte, ils pourraient blesser d'autres personnes ou être éjectés du véhicule et se blesser ou être blessés par d'autres véhicules sur la route.

Ne pas exposer le siège d'enfant à la lumière solaire directe. Les pièces métalliques du siège d'enfant, par exemple, pourraient devenir très chaudes et l'enfant risquerait de se brûler.

⚠ ATTENTION

Ne pas transporter d'objets lourds ou durs dans l'habitacle ou le coffre, à moins qu'ils ne soient solidement retenus en place.

Les objets non solidement retenus ou mal positionnés augmentent le risque de blessures à l'enfant en cas de

- freinage dur
- changement soudain de direction
- d'accident

Rétracteur de ceinture de sécurité spécial

Toutes les ceintures de sécurité du véhicule, sauf celle du conducteur, sont équipées d'un rétracteur spécial de ceinture. Lorsque activé, le rétracteur spécial de ceinture élimine le jeu de la ceinture lorsque le siège d'enfant est installé sur le siège du véhicule.

Installation d'un système de retenue de siège d'enfant:

- ▶ Toujours suivre les directives d'installation du fabricant.
- ▶ Tirer la ceinture délicatement de l'enrouleur de ceinture.
- ▶ Engager la languette de ceinture de sécurité dans la boucle de la ceinture.

Activation du rétracteur de ceinture de sécurité spécial

- ▶ Retirer la ceinture complètement et laisser l'enrouleur la rétracter à nouveau. Pendant que la ceinture est rétractée, un cliquetis se fait entendre. Le rétracteur de ceinture de sécurité spécial est activé.
- ▶ Appuyer sur le siège d'enfant vers le bas pour tendre la courroie plus étroitement.

Enlevement du système de retenue de siège d'enfant/désactivation du rétracteur de ceinture de sécurité spécial:

- ▶ Toujours suivre les directives d'installation du fabricant.
- ▶ Appuyer sur le bouton de dégagement de la ceinture de sécurité et guider la languette dans le logement de la ceinture. Le rétracteur de ceinture de sécurité spécial est désactivé.

⚠ ATTENTION

Ne jamais déboucler la ceinture pendant que le véhicule est en marche puisque le rétracteur spécial se désactivera.

Système de retenue de siège d'enfant de type LATCH (ISOFIX) à l'arrière

⚠ ATTENTION

Les enfants de trop grande taille pour les sièges d'enfant doivent être assis sur les sièges arrière et maintenus par la ceinture de sécurité régulière. Placer la sangle épaulière à travers la poitrine et l'épaule, non pas contre la figure ou le cou.

Un rehausseur de siège peut s'avérer nécessaire pour obtenir le positionnement approprié de la ceinture pour des enfants de plus de 18 kg (41 lb), jusqu'au moment où leur taille est suffisante pour une ceinture ventrale/ épaulière, sans rehausseur.

Installer le système de retenue pour enfant conformément aux directives du fabricant du siège d'enfant.

Le système de retenue pour enfant doit être installé sécuritairement sur ses deux supports.

Un système de retenue pour enfant mal installé peut se desserrer en cas d'accident, pouvant provoquer des blessures graves, voire mortelles, en cas d'accident.

Les systèmes de retenue pour enfant/ supports de retenue de siège d'enfant qui sont endommagés ou qui ont été impliqués dans une collision doivent être remplacés.

Le système de type LATCH (ISOFIX) est un système de sécurité standardisé, conçu spécialement pour les systèmes de sièges d'enfant installés aux sièges arrière.

Les anneaux des deux systèmes de retenue de siège d'enfant de type LATCH (ISOFIX) sont installés à la gauche et à la droite:

- sur les dossiers des sièges arrière des sièges adjacents aux portes de la deuxième rangée
- sur les dossiers de sièges de la troisième rangée de sièges

Immobiliser les systèmes de retenue de siège d'enfant de type LATCH (ISOFIX) à l'aide des ceintures de sécurité du véhicule. Toujours

installer les systèmes de retenue de sièges d'enfant conformément aux directives du fabricant du siège d'enfant.

! Lors de l'installation d'un système de retenue d'enfant, s'assurer que la ceinture du siège pour le siège central n'est pas coincée. Sinon, la ceinture de sécurité risque d'être endommagée.



▶ Enlever les recouvrements ①.

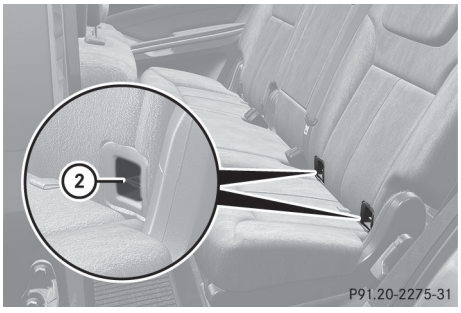

② Anneaux de retenue

▶ Installer le système de retenue de siège d'enfant de type LATCH (ISOFIX). Ce faisant, suivre les directives du fabricant.

Sangle de retenue supérieure

⚠ **ATTENTION**

Toujours bloquer les dossiers de sièges arrière en position verticale lorsque des passagers occupent les sièges arrière. Bloquer les dossiers des sièges arrière en position verticale avant d'installer les sangles supérieures ou lorsque le compartiment arrière n'est pas utilisé. S'assurer que les dossiers de sièges arrière sont bien assujettis en les remuant énergiquement dans tous les sens. Si le dossier de siège n'est pas bien bloqué, il pourrait se rabattre vers l'avant. Le système de retenue pour enfant n'est plus adéquatement retenu ou positionné, ni en mesure d'offrir les avantages pour lesquels il a été conçu. Des blessures graves, voire mortelles, pourraient survenir.

Les sangles de retenue supérieures rendent possible une connexion additionnelle entre les systèmes de retenue pour enfant installés avec les ancrages ISOFIX et le siège arrière. Elles contribuent à réduire davantage le risque de blessures.

Les anneaux d'ancrage supérieurs de la deuxième rangée de sièges sont placés à l'arrière des dossiers de siège arrière. Pour les sièges de la troisième rangée, utiliser les anneaux d'ancrage sur le plancher du coffre.

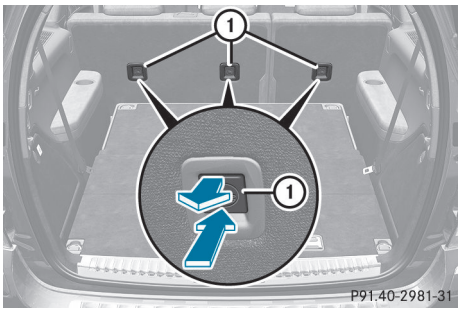

▶ Retirer le recouvrement respectif ① de l'anneau d'ancrage supérieur.

▶ Ranger le recouvrement ① dans un endroit approprié (par ex. la boîte à gants).

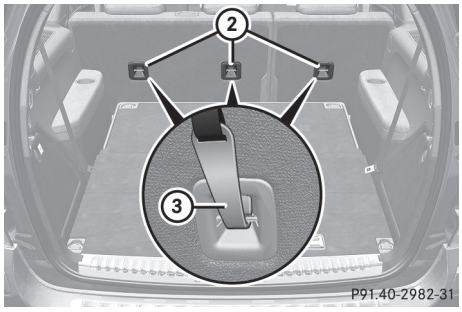

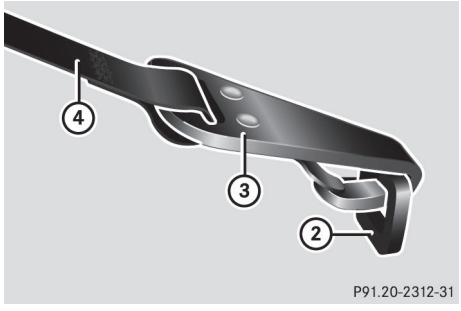

- ▶ Déplacer l'appuie-tête vers le haut
- ▶ Installer le système de retenue pour enfant ISOFIX à l'aide de la sangle de retenue supérieure. Se conformer aux directives d'installation du fabricant.
- ▶ Acheminer la sangle de retenue supérieure ④ sous l'appuie-tête entre les deux montants de l'appuie-tête.
- ▶ Acheminer la sangle de retenue supérieure ④ vers le bas entre le recouvrement de l'espace de chargement et le dossier du siège arrière.
- ▶ Mettre le crochet ③ de la sangle de retenue supérieure ④ dans l'ancrage de la sangle de retenue supérieure ②.

  S'assurer que :
  - Le crochet de la sangle de retenue supérieure ③ est inséré dans l'ancrage de la sangle supérieure ② tel qu'illustré.
  - La sangle de retenue supérieure ④ n'est pas vrillée.
  - La sangle de retenue supérieure ④ est acheminée entre le dossier de siège arrière et le recouvrement de l'espace arrière, si ce recouvrement est installé.
  - La sangle de retenue supérieure ④ est acheminée entre le dossier de siège arrière et le filet cloison, si ce filet est installé.
- ▶ Mettre sous tension la sangle de retenue supérieure ④. Se conformer aux directives d'installation du fabricant.
- ▶ Ramener à nouveau l'appuie-tête légèrement vers le bas si nécessaire (▷ page 110). S'assurer de ne pas entraver l'acheminement adéquat de la sangle de retenue supérieure ④.

Verrouillages de sécurité des enfants

Remarques sécuritaires importantes

⚠ ATTENTION

Au sortir du véhicule, toujours retirer la clé SmartKey du commutateur de démarrage. Toujours prendre la clé SmartKey avec soi et verrouiller le véhicule. Ne pas laisser d'enfants sans surveillance dans le véhicule, même s'ils sont retenus dans un siège d'enfant, ou ayant accès à un véhicule déverrouillé. L'accès non supervisé d'un enfant à un véhicule pourrait causer un accident et/ou de graves blessures personnelles. Les enfants risqueraient:

- de se blesser en manipulant des pièces du véhicule
- d'être sérieusement ou mortellement blessés par l'exposition prolongée aux températures chaudes ou froides excessives
- de se blesser ou de causer un accident avec l'équipement d'un véhicule qui pourrait fonctionner, même si la clé SmartKey est retirée du commutateur de démarrage ou retirée du véhicule, tel que le réglage du siège, du volant de direction ou de la fonction mémoire

Si les enfants ouvrent une porte, ils pourraient blesser d'autres personnes ou être éjectés du véhicule et se blesser ou être blessés par d'autres véhicules sur la route.

Ne pas exposer le siège d'enfant à la lumière solaire directe. Les pièces métalliques du siège d'enfant, par exemple, pourraient devenir très chaudes et l'enfant risquerait de se brûler.

Verrouillages de sécurité des enfants sur les portes arrière

⚠ ATTENTION

Les enfants pourraient ouvrir une porte arrière de l'intérieur du véhicule. Ceci risque d'entraîner des blessures graves ou de causer un accident. Donc, immobiliser les portes arrière avec les verrouillages de sécurité des enfants chaque fois que des enfants voyagent sur les sièges arrière du véhicule.

Les verrouillages de sécurité des enfants sur les portes arrière permettent d'immobiliser chaque porte arrière individuellement. Une porte ne peut pas être ouverte de l'intérieur du véhicule lorsqu'elle est retenue fermée au moyen du verrouillage de sécurité des enfants. La porte peut être ouverte de l'extérieur lorsque le véhicule est déverrouillé.

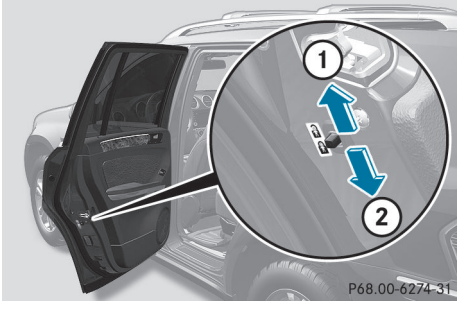

- **Pour activer:** appuyer sur le levier du verrouillage de sécurité des enfants vers le bas en direction de la flèche ②.
- S'assurer que les verrouillages de sécurité des enfants fonctionnent correctement.
- **Pour désactiver:** appuyer sur le levier du verrouillage de sécurité des enfants vers le haut en direction de la flèche ①.

Interrupteur prioritaire des les vitres latérales arrière

⚠ ATTENTION

Lorsque des enfants voyagent sur les sièges arrière du véhicule, activer l'interrupteur prioritaire. Sinon, les enfants pourraient se blesser, par exemple en se coinçant dans les vitres latérales arrière.

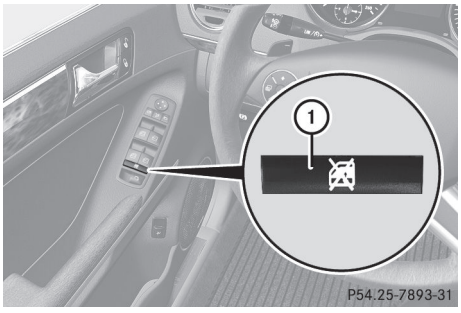

- **Pour activer/désactiver:** appuyer sur le commutateur ①.

  Le commutateur ① est enfoncé ou déployé. Si le commutateur est engagé, le fonctionnement des vitres latérales arrière est désactivé. Le fonctionnement n'est possible qu'avec les commutateurs sur la porte du conducteur.

Alarme panique



▶ **Pour activer:** appuyer sur le bouton PANIC ① pendant au moins une seconde.
L'alarme retentit et l'éclairage extérieur clignote.

▶ **Pour désactiver:** appuyer à nouveau sur le bouton PANIC ①.

ou

▶ Insérer la clé SmartKey dans le commutateur de démarrage.

ou

▶ Appuyer sur le bouton marche/arrêt KEYLESS-GO.
La clé KEYLESS-GO doit être dans le véhicule.

ⓘ É.-U. seulement:
Ce dispositif est conforme à l'Article 15 des règlements de la FCC. Son fonctionnement est sujet aux deux conditions suivantes:
1. ce dispositif ne doit pas causer d'interférences et
2. ce dispositif doit accepter toute interférence reçue, y compris celle pouvant causer un fonctionnement indésirable.
Toute modification non autorisée de ce dispositif pourrait priver l'utilisateur du droit d'utiliser cet équipement.
L'étiquette de produit avec l'identification FCC et le numéro de certification IC se trouve sur le boîtier des piles..

ⓘ Canada seulement:
Ce dispositif est conforme à la norme RSS-Gen d'Industrie Canada. Son fonctionnement est sujet aux deux conditions suivantes:
1. ce dispositif ne doit pas causer d'interférences nuisibles et,
2. ce dispositif doit accepter toute interférence reçue, y compris celle pouvant causer un fonctionnement indésirable.
Toute modification non autorisée de ce dispositif pourrait priver l'utilisateur du droit d'utiliser cet équipement.
L'étiquette de produit avec l'identification FCC et le numéro de certification IC se trouve sur le boîtier des piles.

Systèmes de sécurité en conduite

Aperçu des systèmes de sécurité en conduite

Cette section fournit de l'information sur les systèmes de sécurité en conduite suivants:
- ABS (**A**nti-lock **B**raking **S**ystem) (système de freinage antiblocage)
- BAS (**B**rake **A**ssist **S**ystem) (assistance au freinage)
- ESP® (**E**lectronic **S**tability **P**rogram) (contrôle électronique de la trajectoire)
- EBD (**E**lectronic **B**rake force **D**istribution) (distribution de la force de freinage électronique)
- Fonction d'avertissement de la distance (véhicules avec DISTRONIC)

Remarques sécuritaires importantes

⚠ **ATTENTION**
Les facteurs suivants augmentent les risques d'accidents:
- Une vitesse excessive, surtout en virages
- Des chaussées humides et glissantes
- Le talonnage de véhicules

Les systèmes décrits dans cette section ne sont pas en mesure de réduire ces risques ni d'empêcher les lois naturelles de la physique d'agir sur le véhicule. Ils ne peuvent augmenter l'efficacité du freinage ou de la conduite au-delà de celle assurée par la condition des freins et des pneus du véhicule ou de la traction disponible.
Seul un conducteur sûr, attentif et adroit peut éviter des accidents.
Les propriétés d'un véhicule équipé des systèmes de conduite sécuritaire décrits dans cette section ne doivent jamais être utilisées

de manière imprudente ou dangereuse, au risque de compromettre la sécurité de l'utilisateur ou des autres.

Toujours régler son style de conduite en fonction des conditions routières et climatiques.et conserver une distance sécuritaire avec les autres usagers et objets de la route.

Si un système de conduite présente des anomalies, les autres systèmes de sécurité de conduite peuvent également se désactiver. Respecter les témoins d'avertissement et d'anomalie qui pourraient s'allumer, de même que les messages qui pourraient paraître dans l'affichage multifonction.

ⓘ À noter que les systèmes de sécurité en conduite décrits ici ne fournissent un rendement optimal que lorsque le contact entre les pneus du véhicule et la surface de la route est adéquat. Le conducteur doit se conformer à l'information sur les pneus, la profondeur de semelle minimale recommandée pour les pneus, etc. à la section «Jantes et pneus» (▷ page 368).

Lors de conditions de conduite hivernale, toujours installer des pneus d'hiver (pneus M+S) et si requis, des chaînes à neige. C'est la seule façon de s'assurer que les systèmes de sécurité en conduite décrits dans cette section fourniront un rendement optimal.

ABS (Système de freinage antiblocage)

Remarques importantes sur la sécurité

ⓘ Consulter la section «Remarques importantes sur la sécurité»(▷ page 74).

Le système ABS règle la pression de freinage de façon à empêcher le blocage des roues lors du freinage. Ceci permet au conducteur de continuer à diriger son véhicule pendant le freinage.

Le système ABS entre en action à partir d'une vitesse d'environ 8 km/h (5 m/h) peu importe l'état de la route. Le système ABS intervient sur surfaces glissantes, même lors d'un freinage léger.

⚠ **ATTENTION**

Si le système ABS est défectueux, d'autres systèmes de conduite tels que BAS ou ESP® sont aussi désactivés. Respecter les témoins d'avertissement et d'anomalie qui pourraient s'allumer, de même que les messages qui pourraient paraître dans l'affichage multifonction.

Si le système ABS est défectueux, les roues peuvent se bloquer lors d'un freinage dur, réduisant la capacité de diriger le véhicule et augmentant la distance de freinage.

Le (ABS) témoin avertisseur au combiné d'instruments s'allume lorsque le contact est établi. Il s'éteint lorsque le moteur tourne.

Freinage

Si le système ABS intervient pendant le freinage, le conducteur ressentira une pulsation sur la pédale de frein.

- **Si le système ABS intervient:** continuer d'enfoncer la pédale de frein avec force jusqu'à ce que la situation de freinage soit complétée.
- **Pour freiner complètement:** enfoncer la pédale de frein avec une force complète.

Les pulsations de la pédale de frein rappellent au conducteur les dangers de la route et la nécessité d'exercer une vigilance accrue.

⚠ **ATTENTION**

Ne pas pomper la pédale de frein. Appliquer plutôt une pression de freinage ferme et uniforme. Le pompage de la pédale va à l'encontre du fonctionnement de l'ABS et réduit considérablement l'efficacité du freinage.

ABS hors route

Un mode ABS spécifiquement adapté à la conduite hors route est automatiquement activé lorsque le programme de conduite hors route (▷ page 221) est activé ou que le rapport hors route LOW RANGE (▷ page 222) est sélectionné.

À des vitesses inférieures à 30 km/h (18 m/h), les roues avant se bloquent périodiquement lors du freinage. Cet effet de «plongée» résultant de cette situation diminue la distance de freinage en parcours hors route. Ceci limite la capacité à diriger le véhicule.

BAS (Système d'assistance au freinage)

ⓘ Respecter la section «Remarques importantes sur la sécurité »(▷ page 74).

Le système BAS fonctionne en situation de freinage d'urgence Si la pédale de frein est enfoncée rapidement, le système BAS augmente automatiquement la force de freinage, réduisant ainsi la distance d'arrêt.

▶ Maintenir une pression constante sur la pédale de frein, jusqu'à ce que l'urgence de freinage soit terminée.
Le freinage ABS empêche le blocage des roues.

En relâchant la pédale de frein, les freins reprennent leur fonctionnement normal. Le système BAS est désactivé.

⚠ ATTENTION

En cas d'anomalie du système BAS, le système de freinage continue de fonctionner, mais sans l'apport additionnel du freinage maximal que le système BAS fournirait normalement en cas de manoeuvre de freinage d'urgence. Par conséquent, la distance de freinage peut augmenter.

ESP® (Electronic Stability Program) (contrôle électronique de la trajectoire)

Remarques sécuritaires importantes

ⓘ Consulter la section «Remarques importantes sur la sécurité»(▷ page 74).

Si le système ESP® détecte que le véhicule dévie de la trajectoire désirée par le conducteur, une ou plusieurs roues sont freinées afin de stabiliser le véhicule. Au besoin, la puissance du moteur est aussi modifiée afin de maintenir le véhicule dans les limites physiques de la trajectoire désirée. Le système ESP® aide le conducteur qui doit démarrer sur des routes humides ou glissantes. Le système ESP® peut aussi stabiliser le véhicule pendant le freinage.

Lorsque le système ESP® intervient, le témoin avertisseur ESP® clignote au combiné d'instruments.

⚠ ATTENTION

Le système ESP® ne doit être désactivé en aucune circonstance lorsque le témoin avertisseur ESP® clignote au combiné d'instruments. Procéder comme suit:

- au démarrage, n'accélérer que légèrement.
- pendant la conduite, réduire la pression sur l'accélérateur.
- adapter la vitesse aux conditions routières et climatiques actuelles.

Le défaut d'observer ces directives peut provoquer le patinage du véhicule. Le système ESP® ne peut prévenir les accidents résultant d'une vitesse excessive.

❗ Utiliser le véhicule pendant un maximum de dix secondes seulement sur un dynamomètre d'essai de freinage. Couper le contact.
L'application des freins par le système ESP® peut autrement détruire le système de freinage.

Les essais opérationnels ou de performance doivent être seulement effectués sur un dynamomètre à deux essieux. Contacter un Concessionnaire Mercedes-Benz agréé avant de faire fonctionner le véhicule sur un tel dynamomètre. Autrement, le système de freinage ou le boîtier de transfert risquent d'être endommagés.

N'utiliser que des roues montées de pneus de dimensions appropriées. Le système ESP® ne fonctionnera adéquatement qu'en pareil cas.

Système de traction électronique (4-ETS)

Respecter la section sur les «Remarques importantes sur la sécurité» (▷ page 74).

Le contrôle de la traction fait partie du système ESP®.

Le contrôle de la traction freine les roues motrices individuellement lorsqu'elles patinent. Ceci permet au conducteur de démarrer la conduite et d'accélérer sur des surfaces glissantes, par exemple lorsque la chaussée est glissante d'un côté. De plus, davantage de puissance est transférée à la roue (ou aux roues) ayant la traction.

Le contrôle de la traction demeure actif en désactivant l'ESP®.

▶ Activer le programme de conduite hors route (▷ page 221) ou engager le mode de conduite hors route LOW RANGE (▷ page 222) si approprié pour les conditions de conduite.

⚠ ATTENTION

Le contrôle de la traction ne peut réduire les risques d'accident si le conducteur roule trop vite. Le contrôle de la traction ne peut empêcher les lois naturelles de la physique d'agir sur le véhicule.

Hors route 4ETS (système de traction électronique)

Un système 4ETS spécifiquement adapté à la conduite hors route est automatiquement activé lorsque le programme de conduite hors route est activé (▷ page 221) ou que le rapport hors route LOW RANGE (▷ page 222) est sélectionné.

Désactivation/activation du système ESP®

Respecter la section «Remarques importantes sur la sécurité» (▷ page 74).

⚠ Avertissement!

Le système ESP® ne doit pas être désactivé pendant la conduite normale, sauf dans les circonstances suivantes. La désactivation du système diminuera la stabilité du véhicule lors de manoeuvres de conduite.

Ne pas mettre le système ESP® hors fonction lorsqu'une roue de secours est installée.

L'ESP® est activé automatiquement lorsque le moteur est en marche.

Il est peut-être mieux de désactiver l'ESP® dans les situations suivantes:

- lors de la conduite avec des chaînes à neige
- dans la neige profonde
- dans le sable ou le gravier

⚠ Avertissement

Activer ESP® immédiatement si une des conditions énumérées plus haut est rencontrée. Autrement, ESP® ne peut pas stabiliser le véhicule s'il commence à s'emballer ou lorsque les roues patinent.

Lors de la désactivation de l'ESP®:

- l'ESP® n'améliore plus la stabilité du véhicule.
- le couple moteur n'est plus limité et les roues motrices peuvent patiner. En patinant, les roues motrices s'agrippent à

la surface et fournissent ainsi une meilleure adhérence.
- le contrôle de la traction reste activé.
- l'ESP® fournit encore une assistance lorsque les freins sont appliqués.

Si l'ESP® est désactivé et qu'une ou plusieurs roues commencent à patiner, le témoin avertisseur ESP® clignote au combiné d'instruments. En pareilles situations, le système ESP® ne stabilisera pas le véhicule.

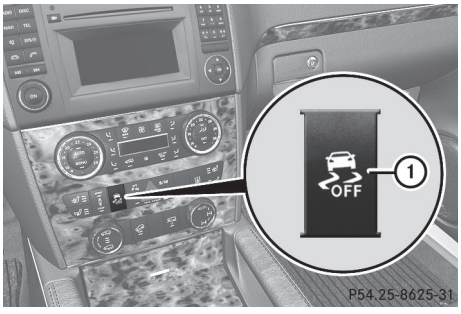

▶ **Pour désactiver:** appuyer sur le bouton ①.
Le témoin avertisseur ESP® OFF s'allume au combiné d'instruments.

⚠ ATTENTION

Lorsque le témoin avertisseur ESP OFF est allumé, le système ESP® est désactivé.

Si le témoin avertisseur ESP ESP® et le témoin avertisseur ESP OFF restent allumés, le système ESP® n'est pas disponible en raison d'une anomalie.

Lorsque le système ESP® est désactivé ou non fonctionnel, la stabilité du véhicule dans les manoeuvres de conduite habituelles est réduite.

Adapter la vitesse et la conduite aux conditions routières actuelles de la route et en égard au non-fonctionnement du système ESP®.

! Éviter de faire patiner les roues motrices pour une période prolongée lorsque l'ESP® est désactivé Autrement, le groupe propulseur pourrait être endommagé.

▶ **Pour activer:** appuyer sur le bouton ①.
Le témoin avertisseur ESP® OFF s'éteint au combiné d'instruments.

ESP® hors route

Un système ESP® spécifiquement adapté à la conduite hors route est automatiquement activé lorsque le programme de conduite hors route est activé (▷ page 221) ou que le rapport hors route LOW RANGE (▷ page 222) est sélectionné. Il intervient avec un délai en cas de survirage ou de sous-virage, afin d'améliorer la traction.

Stabilisation de la remorque ESP®

Si le véhicule avec remorque (combinaison de véhicule/remorque) commmence à faire une embardée, le seule façon de stabiliser la combinaison véhicule/remorque est d'enfoncer fermement la pédale de frein.

En pareil cas, le système ESP® aidera le conducteur et peut aider à détecter si la combinaison véhicule/remorque commence à faire une embardée. Le système ESP® ralentit le véhicule en freinant et en limitant le régime du moteur jusqu'à ce que la combinaison véhicule/remorque soit stabilisée.

La stabilisation de la remorque est active à partir d'une vitesse d'environ 65 km/h(45 m/h).

⚠ ATTENTION

Le sytème ne peut pas aider lorsque la remorque se met en charnière

- le système ESP® s'est désactivé en raison d'une anomalie
- sur des routes mouillées ou glacées
- sur des routes à surface glissante
- dans le sable ou le gravier

Les remorques avec un centre de gravité élevé peuvent chavirer avant que le système ne reconnaisse l'oscillement de la remorque.

La stabilisation de la remorque ne fonctionne pas si le système ESP® est désactivé ou désengagé en raison d'une anomalie.

EBD (Electronic Brake force Distribution) (distribution de la force de freinage électronique)

ⓘ Respecter la section «Remarques importantes sur la sécurité »(▷ page 74).

Le système EBD surveille et contrôle la pression de freinage aux roues arrière afin d'améliorer la stabilité de conduite lors du freinage.

⚠ **Risque d'accident**

Si le système EBD est défectueux, le système de freinage reste disponible avec un effet de servofreinage. Cependant, les roues arrière pourraient se bloquer en cas de freinage d'urgence, par exemple. Dans un tel cas, le conducteur risque de perdre le contrôle du véhicule et de causer un accident. Par conséquent, toujours adapter son style de conduite aux différentes caractéristiques de tenue de route.

▶ Respecter les notes sur les témoins et les témoins avertisseurs (▷ page 283) de même que les messages dans l'affichage (▷ page 254).

Fonction d'avertissement de la distance (véhicules avec

Cette fonction fournit un avertissement à compter d'une vitesse d'environ 30 km/h(20 m/h), si

- pendant plusieurs secondes, la distance avec le véhicule à l'avant est trop réduite par rapport à la vitesse de votre véhicule. Le témoin avertisseur de distance s'allume au combiné d'instruments.
- votre véhicule approche rapidement du véhicule à l'avant. Une tonalité intermittente est émise et le témoin avertisseur de distance s'allume au combiné d'instruments.

Afin de maintenir une distance appropriée avec le véhicule à l'avant, et prévenir ainsi une collision, le conducteur doit lui-même freiner le véhicule.

⚠ **ATTENTION**

Si le témoin d'avertissement de distance s'allume au combiné d'instruments pendant la conduite et/ou qu'un signal intermittent est émis, l'attention immédiate du conducteur est requise. Tel que requis par les conditions routières, appliquer les freins et naviguer autour d'un obstacle éventuel. Cependant, ne pas conduire en se fiant à la fonction d'avertissement de distance, puisqu'un freinage d'urgence pourrait survenir. Ceci ne permettra pas toujours d'éviter une collision, surtout si la circulation se fait sur différentes surfaces routières et que les réactions du conducteur varient.

La fonction d'avertissement de distance ne reconnaît pas toujours les situations de conduite complexes. Ceci pourrait entraîner des avertissements erronés ou l'absence d'avertissement.

▶ **Pour activer/désactiver:** activer ou désactiver la fonction d'avertissement de distance à l'ordinateur de bord (▷ page 246).
Après l'activation, le symbole est affiché dans la partie inférieure de l'affichage multifonction.

Systèmes antivol

Antidémarrage électronique

L'antidémarreur électronique empêche le véhicule de démarrer sans la clé SmartKey appropriée.

En quittant le véhicule, toujours prendre la clé SmartKey avec soi et verrouiller le véhicule. Toute personne ayant accès à une clé SmartKey valide laissée dans le véhicule peut démarrer le moteur.

- ▶ **Pour activer avec la clé SmartKey:** retirer la clé SmartKey du commutateur de démarrage.
- ▶ **Pour activer avec la clé KEYLESS-GO:** couper le contact et ouvrir la porte du conducteur.
- ▶ **Pour désactiver:** établir le contact.

ⓘ L'antidémarreur électronique est toujours désactivé au démarrage du moteur.

Dans l'éventualité où le moteur ne peut démarrer alors que la batterie de démarrage est pleinement chargée, l'antidémarreur électronique peut être défectueux. Contacter un Concessionnaire Mercedes-Benz agréé ou appeler le 1-800-FOR-MERCedes (aux É.-U.) ou le 1-800-387-0100 (au Canada).

ATA (Système d'alarme antivol)

Une alarme visuelle et sonore est déclenchée si le système d'alarme est armé et que l'on ouvre:

- une porte
- le véhicule avec la clé mécanique
- le hayon
- le capot

L'alarme n'est pas désactivée, même en fermant la porte ouverte qui l'a déclenchée, par exemple.

ⓘ Si l'alarme reste activée pendant plus de 30 secondes, le système d'appel d'urgence mbrace (É.-U. seulement) ou TELE AIT (Canada seulement) initie automatiquement un appel au Centre d'assistance à la clientèle. Le système d'appel d'urgence effectue l'appel pour autant que:

- une souscription a été faite au service mbrace/TELE AID
- le service mbrace/TELE AID a été activé correctement
- le téléphone mobile, l'alimentation électrique et la couverture GPS nécessaires sont disponibles

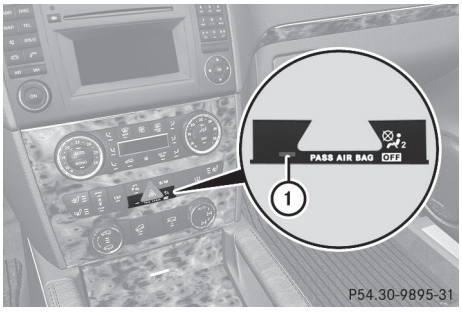

- ▶ **Pour armer:** verrouiller le véhicule avec la clé SmartKey ou KEYLESS-GO.
  Le témoin ① clignote. Le système d'alarme est armé après environ 10 secondes.
- ▶ **Pour désactiver:** déverrouiller le véhicule avec la clé SmartKey ou KEYLESS-GO.
- ▶ **Pour arrêter l'alarme avec la clé SmartKey:** insérer la clé SmartKey dans le commutateur de démarrage.
  L'alarme est désactivée.

ou

- ▶ Appuyer sur le bouton [🔓] ou [🔒] sur la clé SmartKey.
  L'alarme est désactivée.
- ▶ **Pour arrêter l'alarme avec KEYLESS-GO:** saisir la poignée de porte extérieure.

La clé SmartKey doit se trouver à l'extérieur du véhicule.
L'alarme est désactivée.

ou

▶ Appuyer sur le bouton marche/arrêt au tableau de bord. La clé SmartKey doit se trouver dans le véhicule.
L'alarme est désactivée.

Information utile 84
Clé SmartKey 84
Portes 92
Espace de chargement 94
Vitres latérales 99
Toit ouvrant coulissant 102

Information utile

ⓘ Ce Guide du conducteur décrit tous les dispositifs, de série ou optionnels, offerts pour le véhicule au moment de la publication du Guide. Des différences sont possibles entre les pays. À noter qu'il est possible que votre véhicule ne soit pas équipé de toutes les caractéristiques décrites dans le présent guide. Ceci s'applique également aux systèmes et fonctions portant sur la sécurité du véhicule.

ⓘ Veuillez lire l'information sur les ateliers spécialisés (▷ page 28).

Clé SmartKey

Remarques sécuritaires importantes

⚠ **ATTENTION**

Au sortir du véhicule, toujours retirer la clé SmartKey du commutateur de démarrage. Toujours prendre la clé SmartKey avec soi et verrouiller le véhicule. Ne pas laisser d'enfants sans surveillance dans le véhicule, même s'ils sont retenus dans un siège d'enfant, ou qu'ils ont accès à un véhicule déverrouillé. L'accès non supervisé d'un enfant à un véhicule pourrait causer un accident et/ou de graves blessures personnelles. Ils pourraient:

- se blesser en manipulant des pièces du véhicule
- être sérieusement ou fatalement blessés par la chaleur ou le froid extrême
- se blesser ou être victime d'un accident avec un équipement du véhicule qui pourrait être encore actif, même après que la clé SmartKey a été retirée du commutateur de démarrage, tel que le réglage des sièges, du volant de direction ou la fonction mémoire.

Si des enfants ouvrent une porte, ils pourraient causer de sévères, voire fatales blessures à d'autres personnes; s'ils sortent du véhicule, ils peuvent être blessés eux-mêmes ou être sérieusement voire fatalement blessés par la circulation sur la route.

Ne pas exposer le siège d'enfant à la lumière solaire directe. Les pièces métalliques du siège d'enfant, par exemple, pourraient devenir très chaudes et l'enfant risquerait de se brûler.

⚠ **AVERTISSEMENT**

Si l'anneau à clés est trop lourd ou trop volumineux, le poids sur la clé pourrait la faire tourner dans le commutateur de démarrage ou la coincer dans le volant de direction. Ceci pourrait entraîner l'arrêt soudain du moteur. Ceci pourrait provoquer une perte de contrôle du véhicule et un accident. Ne pas fixer d'anneau à clés lourd ou volumineux à la clé qui est insérée dans le commutateur de démarrage.

Information générale

S'il n'est pas possible de verrouiller ou déverrouiller le véhicule avec la clé SmartKey, il est possible que la pile de la clé SmartKey soit épuisée, ou que la clé SmartKey soit défectueuse, ou que la batterie de démarrage du véhicule soit à plat.

- ▶ Vérifier la pile de la clé SmartKey et la charger si nécessaire (▷ page 89).
- ▶ Utiliser la clé mécanique pour déverrouiller la porte du conducteur (▷ page 93).
- ▶ Verrouiller le véhicule (▷ page 94).
- ▶ Faire vérifier la batterie de démarrage et les contacts de la batterie par un Concessionnaire Mercedes-Benz agréé.

Si la clé SmartKey est défectueuse, contacter l'Assistance routière ou un Concessionnaire Mercedes-Benz agréé.

Fonctions de la clé SmartKey

Notes générales

ⓘ É.-U. seulement:

Ce dispositif est conforme à l'Article 15 des règlements de la FCC. Son fonctionnement est sujet aux deux conditions suivantes:

1. ce dispositif ne doit pas causer d'interférences nuisibles, et

2. ce dispositif doit accepter toute interférence reçue, y compris celle pouvant causer un fonctionnement indésirable.

Toute modification non autorisée de ce dispositif pourrait priver l'utilisateur du droit d'usage de l'équipement.

L'étiquette du produit avec l'identification FCC et le numéro de certification IC se trouve sur le boîtier des piles.

ⓘ Canada seulement:

Ce dispositif est conforme à la norme RSS-210 d'Industrie Canada. Son fonctionnement est sujet aux deux conditions suivantes:

1. ce dispositif ne doit pas causer d'interférences, et

2. ce dispositif doit accepter toute interférence reçue, y compris celle pouvant causer un fonctionnement indésirable.

Toute modification non autorisée de ce dispositif pourrait priver l'utilisateur du droit d'usage de l'équipement.

L'étiquette du produit avec l'identification FCC et le numéro de certification IC se trouve sur le boîtier des piles.

Verrouillage et déverrouillage central

La clé SmartKey verrouille et déverrouille centralement:

- les portes
- le hayon
- le volet du réservoir de carburant

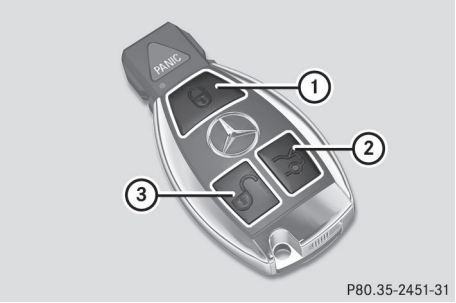

① Verrouille le véhicule
② Ouvre/ferme le hayon
③ Déverrouille le véhicule

Lors du déverrouillage, les feux de direction clignotent une fois. Au verrouillage, ils clignotent trois fois.

Dans l'obscurité, l'éclairage de zone environnante s'allume aussi si activé par l'ordinateur de bord (▷ page 241).

Un signal sonore confirme aussi le verrouillage ou le déverrouillage du véhicule. Le signal sonore peut être activé ou désactivé à l'ordinateur de bord. (▷ page 243)

▶ **Pour déverrouiller centralement:** appuyer sur le bouton .

Si le véhicule n'est pas ouvert dans un délai d'environ 40 secondes suivant le déverrouillage:

- le véhicule est verrouillé à nouveau
- le système de verrouillage antivol est armé à nouveau

▶ **Pour verrouiller centralement:** appuyer sur le bouton .

KEYLESS-GO

Notes générales

ⓘ É.-U. seulement:

Ce dispositif est conforme à l'Article 15 des règlements de la FCC. Son fonctionnement est sujet aux deux conditions suivantes:

1. ce dispositif ne doit pas causer d'interférences nuisibles, et

2. ce dispositif doit accepter toute interférence reçue, y compris celle pouvant causer un fonctionnement indésirable.

Toute modification non autorisée de ce dispositif pourrait priver l'utilisateur du droit d'usage de l'équipement.

L'étiquette du produit avec l'identification FCC et le numéro de certification IC se trouve sur le boîtier des piles de la clé SmartKey.

ⓘ Canada seulement:

Ce dispositif est conforme à la norme RSS-210 d'Industrie Canada. Son fonctionnement est sujet aux deux conditions suivantes:

1. ce dispositif ne doit pas causer d'interférences, et

2. ce dispositif doit accepter toute interférence reçue, y compris celle pouvant causer un fonctionnement indésirable.

Toute modification non autorisée de ce dispositif pourrait priver l'utilisateur du droit d'usage de l'équipement.

L'étiquette de produit avec l'identification FCC et le numéro de certification IC se trouve sur le boîtier des piles de la clé SmartKey.

Remarques importantes sur KEYLESS-GO

- La clé KEYLESS-GO peut s'utiliser comme une clé ordinaire.
- Les fonctions de la clé KEYLESS-GO peuvent être combinées à celles d'une clé habituelle, c'est-à-dire déverrouiller avec KEYLESS-GO et verrouiller avec le bouton 🔒
- Toujours avoir sur soi la clé KEYLESS-GO
- Ne pas conserver la clé KEYLESS-GO au même endroit que
  - des dispositifs électroniques, par exemple un téléphone cellulaire ou une autre clé
  - des objets métalliques, par exemple des pièces de monnaie ou du papier aluminium.

  Ceci peut nuire au bon fonctionnement de KEYLESS-GO.
- Lors du verrouillage et du déverrouillage à l'aide de la clé KEYLESS-GO, la distance entre la clé SmartKey et la poignée de porte correspondante ne doit pas dépasser 1 mètre (3 pi).
- Lorsque le véhicule est stationné depuis plus de 72 heures, la fonction KEYLESS-GO est désactivée. Tirer sur la poignée de porte extérieure et établir le contact pour réactiver la fonction KEYLESS-GO.
- Si la clé KEYLESS-GO est retirée du véhicule, il est possible que le système ne reconnaisse pas la clé SmartKey. Le véhicule ne peut être verrouillé ou démarré à l'aide de KEYLESS-GO.
- Si la clé KEYLESS-GO a été retirée du véhicule, par exemple si un passager quitte le véhicule avec une clé KEYLESS-GO sur lui:
  - si l'on appuie sur le bouton marche/arrêt ou si l'on tente de verrouiller le véhicule avec le bouton de verrouillage sur la poignée de porte extérieure, le message `Clé pas identifiée` paraît dans l'affichage multifonction
  - pendant que le moteur tournem, le message `Clé pas identifiée` paraîtra en rouge dans l'affichage multifonction lors du démarrage. Trouver la clé KEYLESS-GO et changer sa position dans le véhicule. Transporter la clé KEYLESS-GO dans une poche de chemise, par exemple.

- Si le moteur est mis en marche avec le bouton marche/arrêt, il peut être arrêté à nouveau en:
  - appuyant à nouveau sur le bouton marche/arrêt
  - insérant la clé KEYLESS-GO dans le commutateur de démarrage si le véhicule est stationnaire et que la transmission automatique est en position de stationnement **P**.
- Le véhicule pourrait être déverrouillé par erreur, si la distance entre la clé KEYLESS-GO et le véhicule est inférieure à 1 m (3 pi) et que
  - une poignée de porte extérieure est aspergée d'eau

    ou
  - vous nettoyez une poignée de porte extérieure
- Se rappeler que n'importe quel occupant peut démarrer le véhicule si une clé KEYLESS-GO se trouve dans le véhicule.

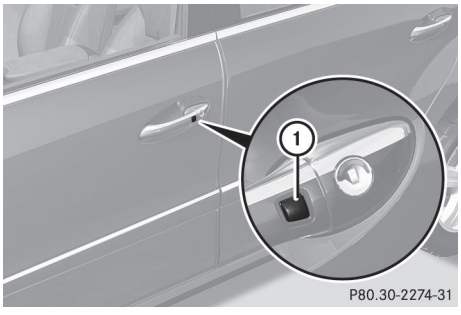

- ▶ **Pour déverrouiller le véhicule:** toucher la surface intérieure de la poignée de porte.
- ▶ **Pour verrouiller le véhicule:** appuyer sur le bouton de verrouillage ①.
- ▶ **Fonction de fermeture pratique:** appuyer sur le bouton de verrouillage ① pendant une période prolongée (▷ page 101).

Si l'on tire sur la poignée du hayon, seulement l'espace de rangement du véhicule est déverrouillé.

Changement des réglages du système de verrouillage

Il est possible de changer les réglages du système de verrouillage de façon à ce que seulement la porte du conducteur et le volet du réservoir de carburant soient déverrouillés. C'est une fonction utile pour le conducteur qui voyage souvent seul.

- ▶ **Pour changer le réglage:** Appuyer simultanément sur les boutons [🔓] et [🔒] pendant environ six secondes, jusqu'à ce que le témoin de vérification des piles (▷ page 89) clignote à deux reprises.

ⓘ Si le réglage du système de verrouillage est changé dans la portée du signal du véhicule, le fait d'appuyer sur le bouton [🔒] ou [🔓] verrouille ou déverrouille le véhicule

La clé SmartKey fonctionne maintenant comme suit:

- ▶ **Pour déverrouiller la porte du conducteur:** appuyer une fois sur le bouton [🔓]
- ▶ **Pour déverrouiller centralement:** appuyer deux fois sur le bouton [🔓].
- ▶ **Pour verrouiller centralement:** appuyer sur le bouton [🔒].

La fonction KEYLESS-GO est changée comme suit:

- ▶ **Pour déverrouiller la porte du conducteur:** toucher la surface intérieure de la poignée de porte sur la porte du conducteur.
- ▶ **Pour déverrouiller centralement:** toucher la surface intérieure de la poignée de porte sur la porte du passager avant ou la porte arrière.
- ▶ **Pour verrouiller centralement:** appuyer sur le bouton de verrouillage de l'une des poignées de portes.

Remise aux réglages usine

▶ Appuyer simultanément sur les boutons [🔓] et [🔒] pendant environ six secondes jusqu'à ce que le témoin de vérification des piles clignote à deux reprises.

Clé mécanique

Notes générales

S'il est impossible de déverrouiller le véhicule avec la clé SmartKey, utiliser la clé mécanique.

Si la clé mécanique est utilisée pour déverrouiller ou ouvrir la porte du conducteur, le système d'alarme antivol sera déclenché (▷ page 80).

Il existe plusieurs façons de désactiver l'alarme:

▶ **Pour désactiver l'alarme avec la clé SmartKey:** appuyer sur le bouton [🔓] ou [🔒] sur la clé SmartKey.

ou

▶ Insérer la clé SmartKey dans le commutateur de démarrage.

ou

▶ **Pour désactiver l'alarme avec KEYLESS-GO:** appuyer sur le bouton marche/arrêt du commutateur de démarrage. La clé SmartKey doit se trouver dans le véhicule.

ou

▶ Verrouiller ou déverrouiller le véhicule avec La clé SmartKey doit se trouver à l'extérieur du véhicule.

Retrait de la clé mécanique

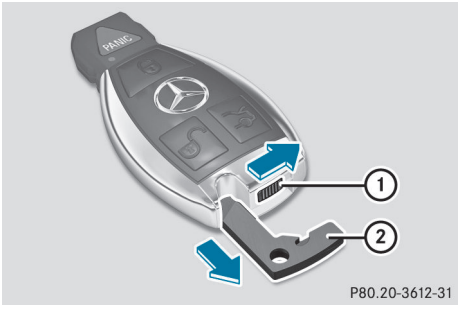

▶ Pousser sur le loquet de dégagement ① en direction de la flèche et en même temps, retirer la clé mécanique ② de la clé SmartKey.

Pile de la clé SmartKey

Remarques sécuritaires importantes

Il est recommandé de faire remplacer les piles dans un atelier spécialisé, par exemple un Concessionner Mercedes-Benz agréé.

⚠ ATTENTION

Les piles sont toxiques et contiennent des substances caustiques. Pour cette raison, les garder hors de la portée des enfants.

Si une pile est avalée par mégarde, consulter immédiatement un médecin.

⚠ ATTENTION

Les piles de la clé SmartKey contiennent du perchlorate, une substance pouvant exiger des précautions spéciales pour la manutention et l'environnement. Observer les règlements sur la mise au rebut. Résidents de Californie, voir **www.dtsc.ca.gov/HazardousWaste/Perchlorate/index.cfm**.

Vérification des piles

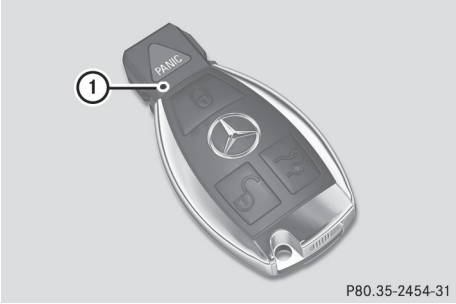

▶ Appuyer sur le bouton 🔒 ou 🔓. La pile de la clé SmartKey fonctionne bien si les témoins de vérification des piles ① s'allument brièvement.

Si le témoin de vérification des piles ① ne s'allume pas brièvement durant la vérification, c'est que la pile de la clé SmartKey est épuisée.

▶ Remplacement de la pile (▷ page 89)

ⓘ On peut obtenir les piles de rechange chez le Concessionnaire Mercedes-Benz agréé.

ⓘ Si la pile de la clé SmartKey est vérifiée dans la portée de réception du signal du véhicule, le fait d'appuyer sur le bouton 🔒 ou 🔓 verrouille ou déverrouille le véhicule.

Remplacement de la pile

Une pile de 3 V CR 2025 est nécessaire.

▶ Sortir la clé mécanique de la clé SmartKey (▷ page 88).

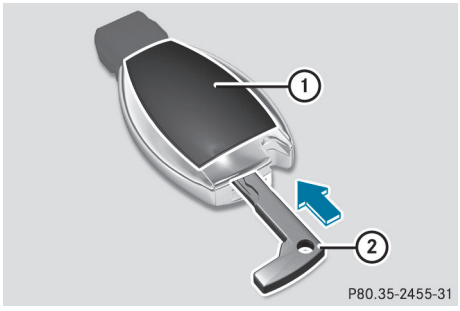

▶ Pousser la clé mécanique ② dans l'ouverture SmartKey en direction de la flèche jusqu'à ce que le couvercle du compartiment de la pile ① s'ouvre. Ce faisant, ne pas tenir le couvercle ① fermé

▶ Retirer le couvercle du logement de la pile ①.

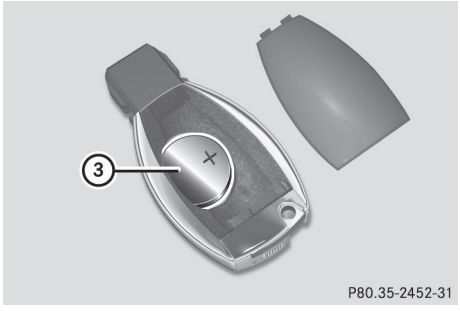

▶ Taper légèrement sur la clé SmartKey jusqu'à ce que la pile ③ tombe dans votre main.

▶ Insérer une nouvelle pile avec la borne positive (+) vers le haut. Utiliser un linge propre, sans charpie.

▶ S'assurer que la surface de la pile est sans charpie, graisse ou autre forme de contamination.

▶ Insérer les languettes avant du couvercle du logement de la pile ① et appuyer dessus pour le fermer.

▶ Insérer la clé mécanique dans SmartKey.

▶ Vérifier le fonctionnement de tous les boutons de la clé SmartKey sur le véhicule.

Problèmes avec la clé SmartKey

Problèmes	Causes et conséquences possibles et ▶ Solutions
La clé SmartKey ne permet pas de verrouiller ou de déverrouiller le véhicule.	La pile de la clé SmartKey est déchargée ou presque épuisée ▶ Essayer à nouveau de verrouiller/déverrouiller le véhicule à l'aide de la fonction de contrôle à distance de la clé SmartKey. Pointer le bout de la clé SmartKey vers la poignée de porte du conducteur à proximité et appuyer sur le bouton [🔓]/[🔒]. En cas d'échec: ▶ Vérifier la pile de la clé SmartKey et la remplacer si nécessaire (▷ page 89). ▶ Verrouiller (▷ page 93) ou déverrouiller (▷ page 94) le véhicule à l'aide de la clé mécanique.
	La clé SmartKey est défectueuse. ▶ Verrouiller (▷ page 93) ou déverrouiller (▷ page 94) le véhicule à l'aide de la clé mécanique. ▶ Faire vérifier la clé SmartKey dans un atelier spécialisé.
Il n'est plus possible de verrouiller ou déverrouiller le véhicule à l'aide de la clé	KEYLESS-GO est en mode d'attente parce que le véhicule n'a pas été déverrouillé pendant une période prolongée. ▶ Tirer deux fois sur la poignée de porte et tourner la clé SmartKey dans le commutateur de démarrage.
	Une interférence est causée par une source puissante d'ondes radio. ▶ Verrouiller/déverrouiller le véhicule à l'aide de la fonction de contrôle à distance de la clé SmartKey. Pointer le bout de la clé SmartKey vers la poignée de porte du conducteur à proximité et appuyer sur le bouton [🔓]/[🔒].
	Le système KEYLESS-GO est défectueux ▶ Verrouiller/déverrouiller le véhicule à l'aide de la fonction de contrôle à distance de la clé SmartKey. Pointer le bout de la clé SmartKey vers la poignée de porte du conducteur à proximité et appuyer sur le bouton [🔓]/[🔒]. ▶ Faire vérifier le système KEYLESS-GO dans un atelier spécialisé qualifié. En cas d'échec: ▶ Vérifier la pile de la clé SmartKey et la charger si nécessaire (▷ page 89). ▶ Verrouiller (▷ page 93) ou déverrouiller (▷ page 94) le véhicule à l'aide de la clé mécanique.

Problèmes	Causes et conséquences possibles et ▶ Solutions
Une clé SmartKey est perdue.	▶ Faire annuler la clé SmartKey chez un Concessionnaire Mercedes-Benz agréé. ▶ Signaler immédiatement la perte de la clé à votre assureur automobile. ▶ Au besoin, faire également changer les serrures du véhicule.
Vous avez perdu la clé mécanique.	▶ Signaler immédiatement la perte de la clé à votre assureur automobile. ▶ Au besoin, faire également changer les serrures du véhicule.
Le moteur ne peut démarrer à l'aide de la clé SmartKey.	La tension à bord du véhicule est trop faible. ▶ Désactiver les accessoires non essentiels, par exemple le chauffage des sièges ou l'éclairage intérieur, et essayer de démarrer à nouveau le moteur. En cas d'échec: ▶ Vérifier la batterie du démarreur et la charger si nécessaire (▷ page 355). ou ▶ Procéder au démarrage-secours du véhicule (▷ page 359). ou ▶ Consulter un atelier qualifié.
Le moteur ne peut démarrer à l'aide de KEYLESS-GO. La clé SmartKey est dans le véhicule	Une porte est ouverte. Par conséquent, la clé SmartKey ne peut être détectée aussi facilement ▶ Fermer la porte et tenter de démarrer le véhicule à nouveau.
	Une interférence est causée par une source puissante d'ondes radio. ▶ Verrouiller le véhicule avec la clé SmartKey dans le commutateur de démarrage.

Portes

Remarques sécuritaires importantes

⚠ **ATTENTION**

Au sortir du véhicule, toujours retirer la clé SmartKey du commutateur de démarrage. Toujours prendre la clé SmartKey avec soi et verrouiller le véhicule. Ne pas laisser d'enfants sans surveillance dans le véhicule, même s'ils sont retenus dans un siège d'enfant, ou qu'ils ont accès à un véhicule déverrouillé. L'accès non supervisé d'un enfant à un véhicule pourrait causer un accident et/ou de graves blessures personnelles. Ils pourraient:

- se blesser en manipulant des pièces du véhicule
- être sérieusement ou fatalement blessés par la chaleur ou le froid extrême
- se blesser ou être victime d'un accident avec un équipement du véhicule qui pourrait être encore actif, même après que la clé SmartKey a été retirée du commutateur de démarrage, tel que le réglage des sièges, du volant de direction ou la fonction mémoire.

Si des enfants ouvrent une porte, ils pourraient causer de sévères, voire fatales blessures à d'autres personnes; s'ils sortent du véhicule, ils peuvent être blessés eux-mêmes ou être sérieusement voire fatalement blessés par la circulation sur la route.

Ne pas exposer le siège d'enfant à la lumière solaire directe. Les pièces métalliques du siège d'enfant, par exemple, pourraient devenir très chaudes et l'enfant risquerait de se brûler.

⚠ **ATTENTION**

Ne pas transporter d'objets lourds ou durs dans l'habitacle ou l'espace de chargement, à moins qu'ils ne soient solidement retenus en place.

Les objets non solidement retenues ou mal positionnées augmentent le risque de blessures à l'enfant en cas de

- freinage dur
- changement soudain de direction
- accident

Déverrouillage et ouverture des portes de l'intérieur

Une porte avant peut être ouverte de l'intérieur du véhicule même si elle a été verrouillée. Il est possible d'ouvrir les portes arrière de l'intérieur du véhicule si elle ne sont pas soumises au verrouillage sécuritaire des enfants (▷ page 73).

N'ouvrir la porte que lorsque la circulation routière le permet.

Si le véhicule a précédemment été verrouillé avec la clé SmartKey ou avec KEYLESS-GO, l'ouverture d'une porte de l'intérieur déclenche le système d'alarme antivol. Désactiver l'alarme (▷ page 80).

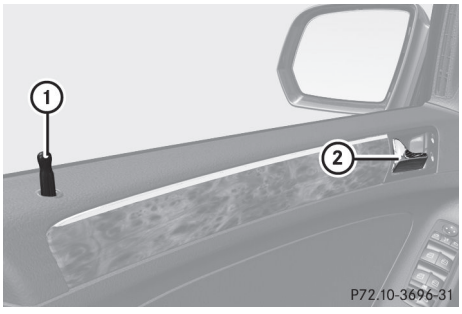

▶ Tirer sur la poignée ②.
Si la porte est verrouillée, le bouton de verrouillage ① se soulève. La porte est déverrouillée et peut être ouverte.

Verrouillage et déverrouillage central du véhicule de l'intérieur

Il est possible de verrouiller ou déverrouiller centralement le véhicule de l'intérieur.

Le bouton de verrouillage/déverrouillage central ne verrouille ou ne déverrouille pas le volet du réservoir de carburant.

Les bouton sont placés sur les deux portes avant.

ⓘ On ne peut déverrouiller le véhicule centralement de l'intérieur si celui-ci a été verrouillé avec la clé SmartKey ou KEYLESS-GO.

ⓘ Il n'est possible de verrouiller centralement le véhicule que si la porte passager avant est fermée.

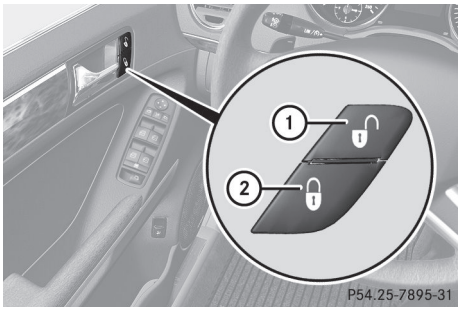

▶ **Pour déverrouiller:** appuyer sur le bouton ①.

▶ **Pour verrouiller:** appuyer sur le bouton ②.
si toutes les portes et le hayon sont fermés, le véhicule se verrouille.

Une porte avant peut être ouverte de l'intérieur du véhicule même si elle a été verrouillée. N'ouvrir la porte que lorsque la circulation routière le permet.

Si le véhicule était précédemment verrouillé avec le commutateur de verrouillage central:

- et que la clé SmartKey est aux réglages usine, le véhicule au complet est déverrouillé lorsqu'une porte avant est ouverte de l'intérieur.
- et que la clé SmartKey est réglée à un réglage sélectif, seule la porte avant ouverte de l'intérieur est déverrouillée.

Si le véhicule était précédemment verrouillé centralement avec la clé SmartKey ou avec KEYLESS-GO, il ne sera pas déverrouillé à l'aide du commutateur de déverrouillage central.

Verrouillage automatique

Le véhicule se verrouille automatiquement en établissant le contact et lorsque les roues tournent à une vitesse de plus de 15 km/h (9 m/h).

Le véhicule pourrait par conséquent se verrouiller par inadvertance lorsque:

- le véhicule est poussé
- le véhicule est remorqué
- le véhicule est testé sur un dynamimètre d'essai

L'ordinateur de bord permet d'activer ou de désactiver la fonction de verrouillage automatique (▷ page 243).

Déverrouillage de la porte du conducteur (clé mécanique)

S'il est impossible de déverrouiller le véhicule avec la clé SmartKey, utiliser la clé mécanique.

Si la clé mécanique est utilisée pour déverrouiller et ouvrir la porte du conducteur, le système d'alarme antivol sera déclenché (▷ page 80).

▶ Sortir la clé mécanique de la clé SmartKey (▷ page 88).

▶ Insérer la clé mécanique dans la serrure de la porte du conducteur jusqu'au fond.

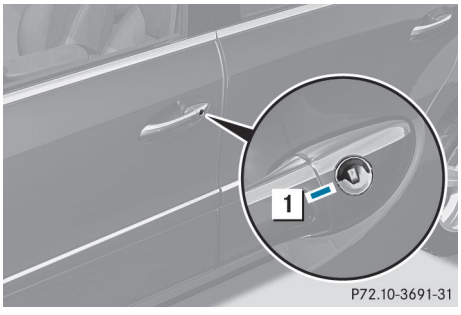

- ▶ Tourner fermement la clé mécanique dans le sens contraire des aiguilles d'une montre jusqu'au fond à la position 1 et la maintenir à cette position.
- ▶ Tirer rapidement sur la poignée de porte. Le bouton de verrouillage sur la porte se soulève.

  La porte est déverrouillée.
- ▶ Ramener la clé mécanique et la retirer.
- ▶ Tirer à nouveau sur la poignée de porte.
- ▶ Insérer la clé mécanique dans SmartKey.

Verrouillage du véhicule

S'il est impossible de verrouiller le véhicule avec la clé SmartKey, le verrouiller en recourant aux étapes suivantes.

- ▶ Fermer la porte du passager avant, la porte arrière du côté passager, ainsi que le hayon.
- ▶ Ouvrir la porte du conducteur et la porte arrière du côté conducteur.
- ▶ Appuyer sur le bouton de verrouillage sur la porte conducteur (▷ page 92). Les boutons de verrouillage de la porte du passager avant et des portes arrière s'enfoncent.
- ▶ Enfoncer manuellement les boutons de verrouillage de la porte du passager avant et des portes arrière, si nécessaire.
- ▶ Fermer la porte du conducteur de l'extérieur.
- ▶ Enfoncer le bouton de verrouillage sur la porte du conducteur en l'atteignant par la porte arrière ouverte.

ⓘ S'assurer d'avoir la clé SmartKey sur soi et de ne pas l'avoir oubliée dans le véhicule.

- ▶ Fermer la porte arrière du côté conducteur.
- ▶ S'assurer que les portes et le coffre sont verrouillés.

ⓘ Si vous verrouillez le véhicule tel que décrit ci-dessus, le volent du réservoir de carburant n'est pas verrouillé. Le système d'alarme antivol n'est pas armé.

Espace de chargement

Remarques sécuritaires importantes

Ne pas laisser la clé SmartKey dans l'espace de chargement.La porte pourrait se verrouiller involontairement.

⚠ **ATTENTION**

Au sortir du véhicule, toujours retirer la clé SmartKey du commutateur de démarrage. Toujours prendre la clé SmartKey avec soi et verrouiller le véhicule. Ne pas laisser d'enfants sans surveillance dans le véhicule, même s'ils sont retenus dans un siège d'enfant, ou qu'ils ont accès à un véhicule déverrouillé. L'accès non supervisé d'un enfant à un véhicule pourrait causer un accident et/ou de graves blessures personnelles. Ils pourraient:

- se blesser en manipulant des pièces du véhicule
- être sérieusement ou fatalement blessés par la chaleur ou le froid extrême
- se blesser ou être victime d'un accident avec un équipement du véhicule qui pourrait être encore actif, même après que la clé SmartKey a été retirée du commutateur de démarrage, tel que le réglage des sièges, du volant de direction ou la fonction mémoire.

Si des enfants ouvrent une porte, ils pourraient causer de sévères, voire fatales blessures à d'autres personnes; s'ils sortent du véhicule, ils peuvent être blessés eux-mêmes ou être sérieusement voire fatalement blessés par la circulation sur la route.

Ne pas exposer le siège d'enfant à la lumière solaire directe. Les pièces métalliques du siège d'enfant, par exemple, pourraient devenir très chaudes et l'enfant risquerait de se brûler.

⚠ ATTENTION

Ne pas transporter d'objets lourds ou durs dans l'habitacle ou l'espace de chargement, à moins qu'ils ne soient solidement retenus en place.

Les objets non solidement retenues ou mal positionnées augmentent le risque de blessures à l'enfant en cas de

- freinage dur
- changement soudain de direction
- accident

⚠ ATTENTION

S'assurer que le hayon est fermé lorsque le moteur est en marche et durant la conduite. Entre autres dangers, des gaz mortels de monoxyde de carbone (CO) peuvent s'infilter dans l'habitacle et causer l'inconscience, voire la mort des occupants.

! Le hayon s'ouvre vers le haut et vers l'arrière. Par conséquent, s'assurer qu'il y a un dégagement suffisant au-dessus et derrière le hayon.

Une hauteur libre minimale de 2,25 m (7,40 pi) au-dessus du sol est requise pour ouvrir le hayon complètement.

Il est possible:

- d'ouvrir et de fermer manuellement le hayon de l'extérieur
- d'ouvrir et de fermer automatiquement le hayon de l'extérieur
- d'ouvrir et de fermer automatiquement le hayon de l'intérieur
- d'ouvrir manuellement le hayon de l'intérieur
- de limiter l'angle d'ouverture du hayon

Ouverture/fermeture de l'extérieur

Ouverture

▶ Appuyer sur le bouton [🔓] sur la clé SmartKey.

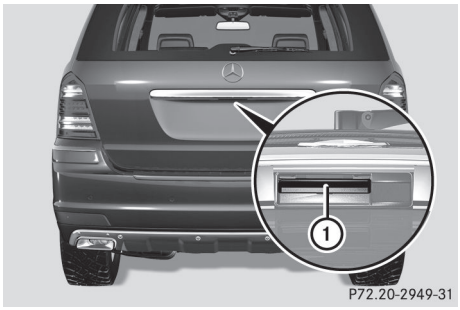

▶ Tirer sur la poignée ①.

▶ Soulever le hayon.

Fermeture

⚠ ATTENTION

Afin de prévenir les blessures personnelles éventuelles, toujours tenir les mains et les doigts loin du mécanisme d'ouverture de l'espace de chargement, lors de la fermeture du hayon. Prendre des précautions accrues si de jeunes enfants sont aux alentours.

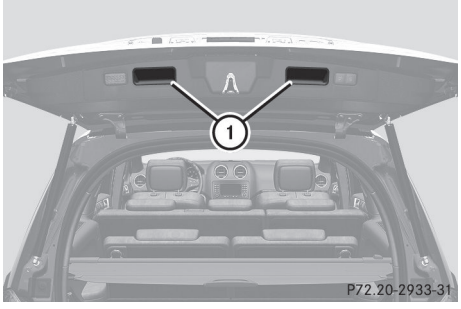

▶ Abaisser le couvercle du hayon à l'aide de la cavité ①.

▶ Fermer le hayon de l'extérieur du véhicule en le poussant.

▶ Au besoin, verrouiller le véhicule avec le bouton [🔒] sur la clé SmartKey (▷ page 85) ou avec KEYLESS-GO (▷ page 85).

i Si la clé KEYLESS-GO est détectée dans l'espace de chargement, le hayon ne se verrouillera pas.

Ouverture/fermeture automatiques de l'extérieur

Remarques importantes sur la sécurité

⚠ ATTENTION

S'assurer que le hayon est fermé lorsque le moteur est en marche et durant la conduite. Entre autres dangers, des gaz mortels de monoxyde de carbone (CO) peuvent s'infiltrer dans l'habitacle et causer l'inconscience, voire la mort des occupants.

! Le hayon s'ouvre vers le haut et vers l'arrière. Par conséquent, s'assurer qu'il y a un dégagement suffisant au-dessus et derrière le hayon.

Une hauteur libre minimale de 2,25 m (7,40 pi) au-dessus du sol est requise pour ouvrir le hayon complètement.

Ouverture

Le hayon peut être ouvert automatiquement à l'aide de la clé SmartKey ou de la poignée du hayon.

▶ Appuyer et maintenir le bouton ⊃ sur la clé SmartKey jusqu'à ce que le hayon s'ouvre.

ou

▶ Lorsque le hayon est déverrouillé, tirer sur la poignée du hayon et relâcher immédiatement.

Fermeture

⚠ ATTENTION

Surveiller étroitement la procédure de fermeture pour s'assurer que personne ne risque d'être blessé. Afin de prévenir les blessures personnelles éventuelles, toujours tenir les mains et les doigts loin du mécanisme d'ouverture de l'espace de chargement, lors de la fermeture du hayon. Prendre des précautions accrues si de jeunes enfants sont aux alentours. Pour annuler la procédure de fermeture, effectuer l'une des procédures suivantes:

- Appuyer ou tirer sur le commutateur d'ouverture/fermeture à distance du hayon sur la porte du conducteur.
- Appuyer sur le commutateur de fermeture du hayon
- Appuyer sur le commutateur de verrouillage/fermeture KEYLESS-GO.
- Tirer sur la poignée extérieure sur le hayon.
- Lorsqu'aucune clé SmartKey n'est insérée dans le commutateur de démarrage (véhicules avec KEYLESS-GO: S'assurer que le système électronique de bord du véhicule est au statut **0**): Appuyer sur le bouton ⊃ sur la clé SmartKey.

Le hayon peut être fermé automatiquement à l'aide de la clé SmartKey, du bouton de fermeture [4] ou le bouton de verrouillage [5].

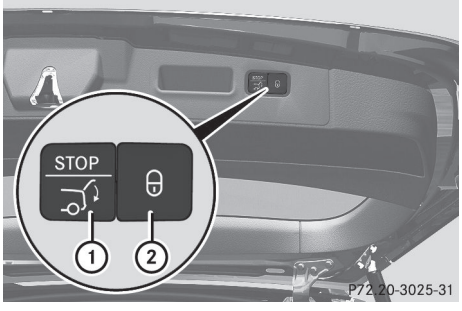

Bouton de fermeture et bouton de verrouillage (exemple: véhicule avec hayon EASY-PACK et KEYLESS-GO).

▶ **Pour fermer:** appuyer sur le bouton de fermeture ① sur le hayon.

ou

▶ Appuyer et maintenir le bouton ⊃ sur la clé SmartKey jusqu'à ce que le hayon se ferme.

▶ **Pour fermer et verrouiller simultanément:**

4 Pour véhicule avec hayon EASY-PACK seulement.

5 Pour véhicule avec hayon EASY-PACK et KEYLESS-GO seulement

Appuyer sur le bouton de verrouillage ② sur le hayon.

Le hayon peut être ouvert et fermé avec la clé SmartKey à condition que la clé SmartKey ne soit pas dans le commutateur de démarrage.

Si le hayon vient en contact avec un objet en se fermant, la procédure de fermeture est interrompue et le hayon s'ouvre à nouveau.

si la clé KEYLESS-GO est oubliée dans l'espace de chargement, le hayon ne se verrouillera pas.

Le hayon ne se ferme pas sauf si une clé KEYLESS-GO est détectée.

Ouverture/fermeture automatique de l'intérieur

⚠ ATTENTION

Garder la vue sur les alentours de l'arrière du véhicule lorsque le hayon est actionné avec le commutateur à distance monté à la porte. Surveiller étroitement la procédure de fermeture pour s'assurer que personne ne risque d'être blessé.

Pour interrompre la procédure d'ouverture, appuyer ou tirer sur le commutateur à distance du hayon monté à la porte.

Lorsque la clé SmartKey n'est pas insérée dans le commutateur de démarrage (véhicule avec KEYLESS-GO: S'assurer que le système électronique à bord du véhicule soit au statut **0**): Appuyer sur le bouton sur la clé SmartKey.

⚠ ATTENTION

Garder la vue sur les alentours de l'arrière du véhicule lorsque le hayon est actionné avec le commutateur à distance monté à la porte. Surveiller étroitement la procédure de fermeture pour s'assurer que personne ne risque d'être blessé.

Pour interrompre la procédure de fermeture, appuyer ou tirer sur le commutateur à distance du hayon monté à la porte.

⚠ ATTENTION

Afin de prévenir les blessures personnelles éventuelles, toujours tenir les mains et les doigts loin du mécanisme d'ouverture de l'espace de chargement, lors de la fermeture du hayon. Prendre des précautions accrues si de jeunes enfants sont aux alentours.

⚠ ATTENTION

S'assurer que le hayon est fermé lorsque le moteur est en marche et durant la conduite. Entre autres dangers, des gaz mortels de monoxyde de carbone (CO) peuvent s'infiltrer dans l'habitacle et causer l'inconscience, voire la mort des occupants.

Le hayon peut être ouvert et fermé à partir du siège passager lorsque le véhicule est stationnaire et déverrouillé.



- **Pour ouvrir:** tirer sur la télécommande d'ouverture à distance ① du hayon jusqu'à l'ouverture du hayon.
- **Pour fermer:** tourner la clé SmartKey à la position **1** ou **2** dans le commutateur de démarrage.
- Appuyer sur la télécommande d'ouverture du hayon ① jusqu'à la fermeture du hayon

Si le hayon vient en contact avec un objet en se fermant, la procédure de fermeture est interrompue et le hayon s'ouvre à nouveau.

▶ **Pour interrompre la procédure de fermeture:** appuyer ou tirer sur la télécommande d'ouverture à distance du hayon ①.

Ouverture du hayon de l'intérieur du véhicule

⚠ **ATTENTION**

Ne pas laisser d'enfants sans surveillance dans le véhicule. Les enfants pourraient ouvrir le hayon de l'intérieur, ce qui pourrait entraîner un accident et/ou des blessures graves.

❗ Toujours s'assurer qu'il y a suffisamment d'espace en ouvrant le hayon.

Il est possible de déverrouiller et d'ouvrir le hayon de l'intérieur du véhicule.

La poignée est placée dans la partie inférieure de la vitre du hayon, du côté droit lorsque vu en direction de la course.

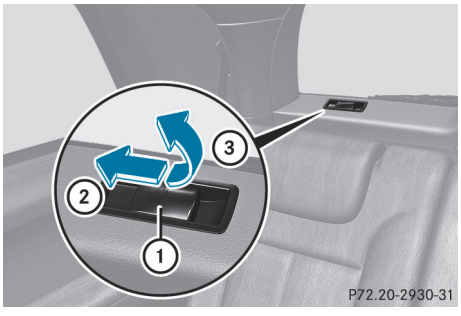

▶ Appuyer sur le poignée ① en direction de la flèche ② jusqu'au fond et la maintenir.

▶ À partir de cette position, tirer sur la poignée ① en direction de la flèche ③ jusqu'au fond et la maintenir.

▶ Basculer le hayon vers le haut.

ℹ Véhicules avec hayon EASY-PACK

Si le hayon n'est pas ouvert après le déverrouillage, il sera à nouveau automatiquement verrouillé après quelques secondes.

Limitation de l'angle d'ouverture du hayon

Remarques sécuritaires importantes

L'angle d'ouverture du hayon peut être limité dans la moitié supérieure de la plage d'ouverture. Ceci peut être utile, par exemple, lorsque l'espace au-dessus du hayon n'est pas suffisant.

❗ S'assurer qu'il y a suffisamment d'espace pour ouvrir complètement le hayon lorsque l'angle d'ouverture est réglée. Autrement, le hayon pourrait être endommagé. Idéalement, régler l'angle d'ouverture à l'extérieur.

Activation

▶ **Pour ouvrir le hayon:** tirer sur la poignée du hayon.

▶ **Pour interrompre la procédure d'ouverture à la position désirée:** appuyer sur le bouton de fermeture (▷ page 96) dans le hayon ou tirer à nouveau sur la poignée à l'extérieur du hayon.

▶ **Pour mettre la position en mémoire:** appuyer sur le bouton de fermeture et le maintenir dans le hayon jusqu'à la brève tonalité.

Le limiteur d'angle d'ouverture est activé. Le hayon s'arrêtera maintenant à la position sauvegardée lorsqu'il sera ouvert.

Désactivation

▶ Appuyer et retenir le bouton de fermeture (▷ page 96) sur le hayon jusqu'à ce que deux courtes tonalités soient émises.

Vitres latérales

Remarques sécuritaires importantes

⚠ **ATTENTION**

Lors de l'ouverture ou de la fermeture des vitres, s'assurer qu'il n'existe aucun danger de blesser quiconque lors de la procédure.

Les vitres de portes sont dotées de la fonction express et d'inversion automatique. En mode de fonctionnement express, si une vitre de porte rencontre un obstacle sur sa trajectoire, la fonction d'inversion automatique arrêtera la vitre et l'ouvrira légèrement.

Les vitres de portes fonctionnent différemment lorsque le commutateur est tiré et maintenu. Pour des détails, voir la section «Fermeture lorsqu'une vitre de porte est bloquée».

La fermeture d'une vitre de porte peut être immédiatement interrompue en relâchant le commutateur, ou si le commutateur a été retenu au-delà du point de résistance et relâché, en appuyant ou en tirant sur le commutateur respectif.

La fermeture des vitres à custode à charnière peut être immédiatement interrompue en appuyant ou en tirant sur le commutateur.

Si une vitre rencontre un obstacle bloquant sa trajectoire lors de la fermeture des vitres en appuyant sur le bouton [🔒] et en le maintenant enfoncé sur la clé SmartKey, ou en appuyant et en maintenant enfoncé le bouton de verrouillage (véhicules avec KEYLESS-GO) sur une poignée de porte extérieure, la fonction d'inversion automatique ne fonctionnera pas.

Activer l'interrupteur prioritaire lorsque des enfants sont assis sur les sièges arrière du véhicule. Dans le cas contraire, les enfants pourraient se blesser, par exemple en se coinçant dans l'ouverture des vitres.

⚠ **ATTENTION**

N'appuyer aucune partie du corps contre la vitre lors de l'ouverture de celle-ci. Le mouvement d'ouverture de la vitre pourrait coincer la partie du corps entre la vitre et le cadre de porte, et causer un danger. En cas de risque, relâcher le commutateur et le soulever à nouveau pour fermer la vitre.

Ouverture et fermeture des vitres latérales

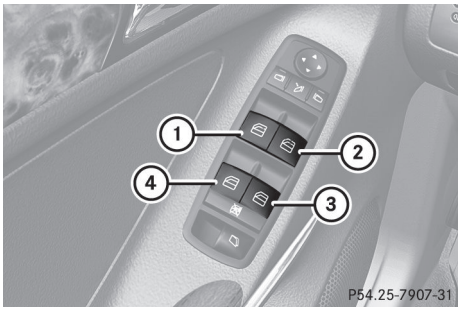

① Avant gauche
② Avant droit
③ Arrière droit
④ Arrière gauche

Les commutateurs pour toutes les vitres latérales sont placés sur la porte du conducteur. On retrouve aussi un commutateur sur chaque porte de la vitre latérale correspondante

Les commutateurs sur la porte du conducteur ont priorité sur les autres commutateurs.

ℹ Les vitres latérales ne peuvent fonctionner à partir de l'arrière du véhicule lorsque la fonction prioritaire des vitres latérales est activée (▷ page 73).

▶ Tourner la clé SmartKey en position **1** ou **2** du commutateur de démarrage.
▶ **Pour ouvrir:** appuyer sur le commutateur correspondant.
▶ **Pour fermer:** appuyer sur le commutateur correspondant.

ℹ En appuyant sur le commutateur au-delà du point de résistance, le procédé automatique d'ouverture/fermeture commence dans la direction

correspondante. Le fonctionnement automatique peut être interrompu en appuyant de nouveau sur le commutateur.

ⓘ Les vitres latérales peuvent continuer de fonctionner après l'arrêt du moteur ou le retrait de la clé SmartKey. Cette fonction est disponible pendant jusqu'à cinq minutes ou jusqu'à ce que la porte du conducteur ou du passager avant soit ouverte.

Ouverture et fermeture des vitres latérales à charnière

Les vitres latérales à charnière fonctionnent électriquement à partir du siège du conducteur.

⚠ **AVERTISSEMENT**

S'assurer que personne ne risque d'être coincé pendant la fermeture des vitres latérales à charnière. En cas de risque que quelqu'un devienne coincé, relâcher le commutateur ou pousser à nouveau sur le commutateur pour rouvrir la vitre latérale.



Panneau de commandes sur la porte

▶ S'assurer que la clé SmartKey est en position **1** ou **2** du commutateur de démarrage.

▶ **Pour ouvrir complètement:** appuyer sur le commutateur ① et le relâcher.

▶ **Pour fermer complètement:** tirer sur le commutateur ① et le relâcher

▶ **Pour arrêter la procédure de fermeture:** appuyer à nouveau sur le commutateur ①.
Les deux vitres latérales à charnière s'ouvrent complètement.

ⓘ Si les vitres latérales à charnière sont bloquées lors de la fermeture, la procédure de fermeture s'arrête et les vitres latérales à charnière s'ouvrent à nouveau légèrement.

ⓘ Par mesure de sécurité, les vitres latérales à charnière peuvent seulement s'ouvrir après quatre secondes.

Fonction d'ouverture pratique

Le conducteur peut ventiler le véhicule avant de prendre le volant. Pour ce faire, la clé permet d'effectuer simultanément les fonctions suivantes:

- déverrouiller le véhicule
- ouvrir les vitres latérales
- ouvrir les vitres latérales à charnière
- ouvrir le toit coulissant
- activer la ventilation du siège pour le siège conducteur

ⓘ La fonction d'ouverture pratique ne peut être activée qu'avec la clé La clé SmartKey doit se trouver en étroite proximité de la poignée de porte du conducteur.

▶ Pointer le bout de la clé SmartKey vers la poignée de porte du conducteur.

▶ Appuyer et maintenir le bouton [🔓] jusqu'à ce que les vitres latérales et le toit ouvrant coulissant soient à la position désirée.

▶ **Pour interrompre l'ouverture pratique:** relâcher le bouton [🔓].

Fermeture pratique

Information générale

En verrouillant le véhicule, il est possible de fermer simultanément :

- les vitres latérales
- les vitres latérales à charnière
- le toit coulissant

⚠ ATTENTION

Lors de la fermeture des vitres de portes et du toit vitré coulissant, s'assurer qu'il n'existe aucun danger de blesser quiconque lors de la procédure de fermeture.

En cas de danger potentiel, procéder comme suit:

- Relâcher le bouton [🔒] pour arrêter la procédure de fermeture. Pour ouvrir, enfoncer et retenir le bouton [🔓]. Pour continuer la procédure de fermeture après s'être assuré qu'il n'existe aucun danger de blesser quiconque lors de la fermeture, appuyer sur le bouton [🔒] et le maintenir enfoncé.

Véhicules avec KEYLESS-GO:

- Relâcher le bouton de verrouillage sur la poignée de porte extérieure pour interrompre la procédure de fermeture.
- Tirer immédiatement sur la même poignée de porte extérieure et retenir fermement. Les vitres de porte et le toit vitré coulissant s'ouvriront tant et aussi longtemps que la poignée de porte sera retenue, mais que la porte ne sera pas ouverte.

Avec la clé SmartKey

ⓘ La clé SmartKey doit se trouver en étroite proximité de la poignée de porte du conducteur.

▶ Pointer le bout de la clé SmartKey vers la poignée de porte du conducteur.

▶ Appuyer et maintenir le bouton [🔒] jusqu'à ce que les vitres latérales et le toit coulissant soient bien fermés.

▶ S'assurer que toutes les vitres latérales et le toit coulissant sont bien fermés.

▶ **Pour interrompre la fermeture pratique:** relâcher le bouton [🔒].

Avec KEYLESS-GO

La clé KEYLESS-GO doit être à l'extérieur du véhicule. Toutes les portes doivent être fermées.

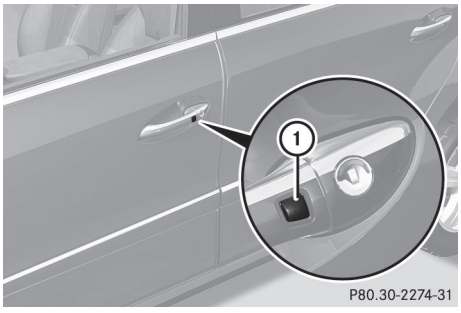

▶ Maintenir enfoncé le bouton de verrouillage ① sur la poignée de porte jusqu'à ce que les vitres latérales et le toit ouvrant coulissant ou le toit panoramique avec panneau coulissant/dépliant électrique soient complètement fermés.

▶ S'assurer que toutes les vitres latérales et le toit coulissant sont bien fermés.

▶ **Pour interrompre la fermeture pratique:** relâcher le bouton de dégagement ① sur la poignée de porte

Remise à l'état initial des vitres

Chaque vitre doit être resynchronisée si:

- la batterie a été débranchée ou s'est déchargée.
- la vitre latérale s'ouvre encore légèrement après avoir été complètement fermée.
- la vitre latérale ne peut plus être complètement ouverte ou fermée.

▶ Fermer toutes les portes.

▶ Tourner la clé SmartKey en position **1** ou **2** du commutateur de démarrage.

▶ Tirer sur le commutateur correspondant dans le panneau de commande des portes jusqu'à ce que la vitre latérale soit complètement fermée. (▷ page 99)

▶ Tenir le commutateur pendant une seconde de plus.

Si la vitre latérale s'ouvre à nouveau légèrement.

▶ Tirer immédiatement sur le commutateur correspondant dans le panneau de commande des portes jusqu'à ce que la vitre latérale soit complètement fermée (▷ page 99)..

▶ Tenir le commutateur pendant une seconde de plus.

▶ Si la vitre latérale correspondante reste fermée après le relâchement du bouton, la vitre latérale a été correctement remise à l'état initial. Si ce n'est pas le cas, répéter les étapes ci-dessus.

Problèmes avec les vitres latérales

Problème: une vitre latérale ne peut être fermée parce qu'elle est bloquée par des objets, par ex. des feuilles dans la moulure de la vitre.

▶ Enlever les objets qui bloquent

▶ Fermer la vitre latérale.

Problème: une vitre latérale ne peut être fermée, et aucune cause n'est évidente.

⚠ ATTENTION

Fermer les vitres latérales avec une force accrue ou sans le dispositif anti-piégeage pourrait causer de sérieuses, voire fatales, blessures. S'assurer que personne ne puisse être coincé en fermant les vitres latérales.

Si la vitre latérale est obstruée lors de la fermeture et s'ouvre à nouveau légèrement:

▶ Immédiatement après le blocage de la vitre, tirer à nouveau sur le commutateur correspondant jusqu'à ce que la vitre latérale soit fermée.
La vitre latérale est fermée avec une force accrue.

Si une vitre latérale est obstruée lors de la fermeture et s'ouvre à nouveau légèrement:

▶ Immédiatement après le blocage de la vitre, tirer à nouveau sur le commutateur correspondant jusqu'à ce que la vitre latérale soit fermée.
La vitre latérale est fermée sans la fonction anti-piégeage.

⚠ AVERTISSEMENT

Le fait de soulever et de retenir le commutateur pour fermer la vitre de porte immédiatement après qu'elle a été bloquée deux fois entraînera la fermeture de la vitre sans fonction d'inversion, tant que le commutateur sera maintenu.

Toit ouvrant coulissant

Remarques sécuritaires importantes

⚠ Avertissement!

Lors de l'ouverture ou de la fermeture du toit vitré coulissant, s'assurer qu'il n'existe aucun danger de blesser quiconque lors de la procédure d'ouverture ou de fermeture.

Le toit vitré coulissant est équipé du fonctionnement automatique et de la fonction anti-piégeage. Si le mouvement du toit vitré coulissant est bloqué pendant la procédure

de fermeture, le toit vitré coulissant s'arrêtera et s'ouvrira légèrement.

Le toit vitré coulissant fonctionne différemment lorsque le commutateur du toit vitré est enfoncé et retenu. Consulter la section «Problèmes avec le toit ouvrant coulissant» pour plus de détails.

La procédure d'ouverture et de fermeture du toit vitré coulissant/dépliant peut être immédiatement arrêtée en relâchant le commutateur ou, si le commutateur du toit vitré est déplacé au-delà du point de résistance et relâché, en le déplaçant dans n'importe quelle direction.

⚠ **Avertissement!**

Le toit vitré coulissant est fait de verre. En cas d'accident, le verre peut se briser. Ceci pourrait entraîner une ouverture dans le toit.

En cas de capotage du véhicule, les occupants ne portant pas leur ceinture de sécurité ou ne la portant pas correctement peuvent être éjectés par l'ouverture. Une telle ouverture constitue aussi un risque potentiel pour les occupants portant correctement leur ceinture de sécurité, puisque des parties entières ou partielles du corps peuvent sortir de l'habitacle.

! N'ouvrir le toit vitré coulissant/dépliant que s'il est exempt de neige et de glace. Sinon des anomalies pourraient se produire.

Ne pas permettre que n'importe quoi dépasse du toit vitré coulissant. Sinon, les joints d'étanchéité risquent d'être endommagés.

! Le temps peut changer subitement. Il peut commencer à pleuvoir ou à neiger. S'assurer que le toit vitré coulissant est fermé en quittant le véhicule. Le système électronique du véhicule peut être endommagé si de l'eau entre dans l'habitacle.

ⓘ Lorsque le toit vitré coulissant est ouvert, des bruits de résonnance peuvent exister en plus des bruits normaux de vent. Ces bruits sont attribuables aux variations mineures de température à l'intérieur du véhicule. Pour réduire ou éliminer ces bruits, changer la position du toit vitré coulissant ou ouvrir légèrement une vitre.

Fonctionnement du toit vitré coulissant/dépliant

Ouverture et fermeture

ⓘ Le toit vitré coulissant peut continuer à fonctionner après l'arrêt du moteur ou le retrait de la clé SmartKey du commutateur de démarrage. Cette fonction est disponible pendant un maximum de cinq minutes ou jusqu'à ce que la porte du conducteur ou du passager avant soit ouverte.

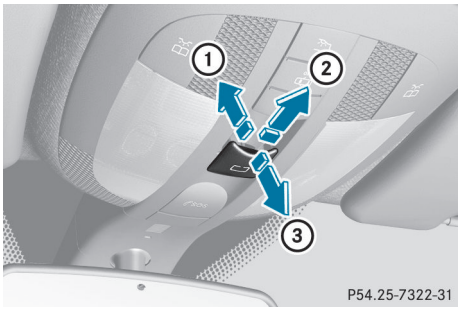

Panneau de commandes au plafond

① Pour soulever

② Pour ouvrir

③ Pour fermer/abaisser

▶ Tourner la clé SmartKey en position **1** ou **2** du commutateur de démarrage.

▶ Pousser ou tirer sur le commutateur ▭ dans la direction correspondante.

ⓘ En appuyant sur le commutateur ▭ au-delà du point de résistance, le procédé automatique d'ouverture/fermeture commence dans la direction correspondante. Le fonctionnement automatique peut être interrompu en appuyant de nouveau sur le commutateur.

Lors de l'ouverture et du déploiement du toit, le fonctionnement automatique n'est possible que si le toit vitré coulissant est en position fermée.

Le pare-soleil s'ouvre automatiquement avec le toit vitré coulissant. Il est possible d'ouvrir/de fermer manuellement le pare-soleil lorsque le toit vitré coulissant est soulevé ou fermé.

Réinitialisation

Remettre le toit vitré coulissant/dépliant à l'état initial s'il ne fonctionne pas librement, ou si la batterie a été débranchée ou est à plat.

- ▶ Enlever la clé SmartKey du commutateur de démarrage ou sélectionner la position **0** (KEYLESS-GO).
- ▶ Retirer le fusible pour le toit vitré coulissant du boîtier de fusibles. Pour déterminer l'emplacement du fusible, voir le tableau des fusibles dans la trousse d'outils du véhicule (▷ page 342).
- ▶ Réinsérer le fusible.
- ▶ Tourner la clé SmartKey à la position **2** du commutateur de démarrage.
- ▶ Soulever complètement le toit vitré coulissant à l'arrière (▷ page 103).
- ▶ Maintenir le commutateur enfoncé pendant une seconde de plus.
- ▶ S'assurer que le toit vitré coulissant peut être à nouveau complètement ouvert et fermé (▷ page 103).
- ▶ Si ce n'est pas le cas, répéter les étapes ci-dessus.

! Contacter un atelier spécialisé qualifié si le toit vitré coulissant ne peut pas s'ouvrir ou se fermer complètement après avoir été remis à l'état initial.

Problèmes avec le toit ouvrant coulissant

Problème: le toit ouvrant ne peut être fermé, et aucune cause n'est évidente.

⚠ **Avertissement!**
Il pourrait survenir des blessures graves ou mortelles en fermant le toit vitré coulissant avec une force accrue ou si la fonction anti-piégeage est désactivée. S'assurer que personne ne se coince lors de la fermeture du toit ouvrant coulissant.

Si le toit vitrécoulissant est obstrué lors de la fermeture et s'ouvre à nouveau légèrement:

- ▶ Immédiatement après le blocage du toit vitré coulissant, tirer sur le commutateur au panneau de commande au plafond jusqu'au point de résistance et le maintenir jusqu'à la fermeture du toit vitré coulissant. Le toit vitré coulissant est fermé avec une force accrue.

Si le toit vitré coulissant est obstrué à nouveau lors de la fermeture et s'ouvre à nouveau légèrement:

- ▶ Immédiatement après le blocage du toit vitré coulissant, tirer sur le commutateur au panneau de commande au plafond jusqu'au point de résistance et le maintenir jusqu'à la fermeture du toit vitré coulissant. Le toit vitré coulissant est fermé sans la fonction anti-piégeage.

⚠ **ATTENTION**
Le fait d'enfoncer et de retenir le commutateur du toit vitré pour le fermer, immédiatement après qu'il ait été bloqué deux fois, entraînera la fermeture du toit vitré sans le dispositif anti-piégeage, tant que le commutateur sera retenu.

! Si le toit vitré coulissant ne peut toujours pas être ouvert ou fermé en raison d'une anomalie, contacter un atelier spécialisé, par exemple un Concessionnaire Mercedes-Benz.

Information utile 106
Position adéquate du siège conducteur 106
Sièges 107
Volant de direction 119
Rétroviseurs 121
Fonctions mémoire 124

Information utile

ⓘ Ce Guide du conducteur décrit tous les dispositifs, de série ou optionnels, offerts pour le véhicule au moment de la publication du Guide. Des différences sont possibles entre les pays. À noter qu'il est possible que votre véhicule ne soit pas équipé de toutes les caractéristiques décrites dans le présent guide. Ceci s'applique également aux systèmes et fonctions portant sur la sécurité du véhicule.

ⓘ Veuillez lire l'information sur les ateliers spécialisés (▷ page 28).

Position adéquate du siège conducteur

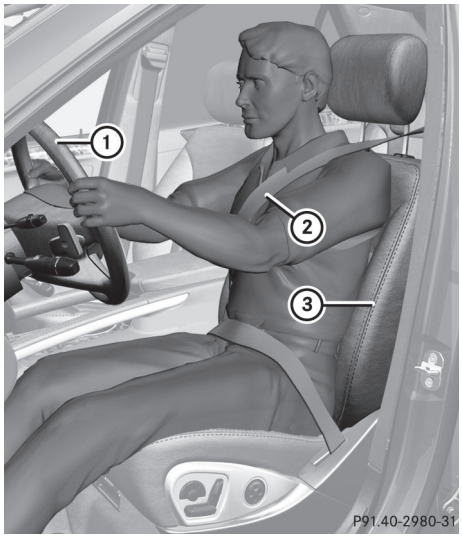

Respecter les directives de sécurité concernant le réglage des sièges (▷ page 107).

▶ S'assurer que le siège est bien réglé ③.

Réglage électrique du siège (▷ page 108)

Lors du réglage du siège, s'assurer:

- d'être éloigné le plus possible du coussin gonflable du conducteur
- de s'asseoir en position droite normale
- de pouvoir boucler correctement la ceinture de sécurité
- de déplacer le dossier du siège en position presque verticale
- de régler l'angle de l'assise du siège de façon à bien supporter les cuisses
- d'avoir à un bon accès aux pédales

▶ S'assurer que l'appuie-tête est réglé convenablement (▷ page 109).

Ce faisant, s'assurer de régler l'appuie-tête de sorte que l'arrière de la tête soit supporté au niveau des yeux par le centre de l'appuie-tête.

Respecter les directives de sécurité concernant le réglage du volant (▷ page 119).

▶ S'assurer que le volant de direction ① est bien réglé:

Réglage manuel du volant de direction [6](▷ page 119)

Réglage du volant de direction par commande électrique (▷ page 119)

Lors du réglage du volant de direction, s'assurer:

- de tenir le volant de direction avec les bras légèrement pliés
- de pouvoir déplacer librement les jambes
- de voir clairement tous les affichages au combiné d'instruments

Respecter les directives de sécurité concernant les ceintures de sécurité (▷ page 60).

▶ S'assurer que la ceinture de sécurité ② est bien bouclée (▷ page 63)

6 É.-U. seulement

La ceinture de sécurité devrait:

- serrer adéquatement autour du corps
- être acheminée en passant au milieu de l'épaule
- être acheminée à la hauteur du bassin, par dessus les hanches

▶ Avant de prendre le départ, régler le rétroviseur intérieur et les rétroviseurs extérieurs (▷ page 121) de façon à bien voir la route et les conditions de la circulation pendant le trajet.

▶ **Véhicules avec fonction mémoire:** enregistrer les réglages du siège, du volant de direction et des rétroviseurs extérieurs (▷ page 124).

Sièges

Remarques sécuritaires importantes

⚠ ATTENTION

Afin d'éviter une perte de contrôle possible du véhicule, tous les réglages des sièges, des appuie-tête, du volant de direction et des rétroviseurs, de même que le bouclage des ceintures de sécurité, doivent être effectués avant le démarrage du véhicule.

⚠ ATTENTION

Ne pas régler le siège du conducteur en conduisant. Le réglage du siège pendant la conduite pourrait entraîner une perte de contrôle du véhicule.

Ne jamais voyager dans un véhicule dont le dossier du siège est excessivement incliné, ce qui pourrait être dangereux. En cas de collision, il serait possible de glisser sous la ceinture de sécurité, ce qui exercerait une pression sur l'abdomen ou le cou. Des blessures graves ou mortelles pourraient survenir. Le dossier de siège et les ceintures de sécurité offrent la meilleure protection possible lorsque les occupants sont assis en position presque verticale et que les ceintures sont correctement positionnées sur le corps.

⚠ ATTENTION

L'ajustement de la ceinture de sécurité doit permettre de la boucler correctement.

Observer les points suivants:

- régler le dossier jusqu'à ce que les bras soient légèrement fléchis en tenant le volant de direction.
- régler le siège à une position confortable, permettant d'accéder facilement aux pédales (accélérateur et frein). La position devrait être la plus reculée possible et que le conducteur soit capable de manipuler correctement les commandes.
- régler l'appuie-tête pour qu'il soit le plus près possible de la tête, et que le centre supporte l'arrière de la tête à la hauteur des yeux.
- ne jamais placer les mains sous le siège ou près des pièces mobiles, pendant le réglage d'un siège.

Le manquement à ces directives pourrait causer un accident et/ou des blessures personnelles graves.

⚠ ATTENTION

Les sièges électriques réglables peuvent fonctionner en tout temps. Par conséquent, ne pas laisser d'enfants sans surveillance dans le véhicule, ou ayant accès à un véhicule non verrouillé. L'accès non supervisé d'un enfant à un véhicule pourrait causer un accident et/ou de graves blessures personnelles.

⚠ ATTENTION

Selon les statistiques sur les accidents, les enfants sont plus en sécurité lorsqu'ils sont correctement retenus sur les sièges arrière de préférence au siège avant. Par conséquent, il est fortement recommandé d'asseoir les enfants sur les sièges arrière du véhicule dans tous les cas possibles. Peu importe la position, les enfants de 12 ans et moins doivent être assis et correctement retenus dans des sièges d'enfants, sièges d'appoint ou rehausseurs recommandés pour leurs

▷▷

tailles et poids. Pour plus de renseignements, voir «Enfants dans le véhicule».

Le risque pour l'enfant de subir des blessures graves ou mortelles est considérablement plus élevé lorsque le siège d'enfant n'est pas correctement installé dans le véhicule et que l'enfant n'est pas correctement retenu dans le siège d'enfant.

⚠ ATTENTION

Par mesure de sécurité, conduire uniquement lorsque les appuie-tête sont correctement positionnés.

Régler l'appuie-tête pour qu'il soit le plus près possible de la tête, et que le centre supporte l'arrière de la tête à la hauteur des yeux. Ceci diminuera les risques de blessures cervicales en cas d'accidents ou de situations semblables.

Ne pas conduire le véhicule sans les appuie-tête. Les appuie-tête visent à aider à réduire les blessures en cas d'accident.

! Afin d'éviter d'endommager les sièges et le chauffage des sièges, respecter les directives suivantes:

- éviter de répandre des liquides sur les sièges. Si du liquide est renversé sur les sièges, les sécher dès que possible.
- si les recouvrements de sièges sont humides ou trempés, ne pas mettre en fonction le chauffage des sièges. Le chauffage des sièges ne devrait pas servir à sécher les sièges.
- nettoyer les recouvrements de sièges tel que recommandé à la section «Soin intérieur».
- ne pas transporter de lourdes charges sur les sièges. Ne pas placer d'objets pointus sur les coussins de sièges, par exemple des couteaux, clous ou outils. Dans la mesure du possible, les sièges ne devraient servir qu'au transport des passagers.
- lorsque le chauffage des sièges fonctionne, ne pas recouvrir les sièges de matériaux isolants tels que couvertures, manteaux, sacs, recouvrements de sièges, sièges d'enfants ou d'appoint.

! Lorsque les sièges sont déplacés, s'assurer qu'il n'y ait pas d'objets dans le dégagement pieds ou derrière les sièges en réglant les sièges. Autrement, les sièges et les objets pourraient être endommagés.

! Lorsque la banquette arrière est rabattue vers l'avant, le sièges avant ne peuvent pas être reculés au maximum. Autrement, les sièges et la banquette arrière pourrait être endommagés.

! S'assurer que le pare-soleil est redressé avant de régler le dossier et la hauteur de l'appuie-tête. Autrement, l'appuie-tête et le pare-soleil pourraient entrer en collision lorsque l'appuie-tête est complètement levé.

i Les appuie-tête de l'espace arrière peuvent être enlevés (▷ page 111).

Contacter un Concessionnaire Mercedes-Benz agréé pour de plus amples informations.

i Autres sujets:

- Agrandissement de l'espace de chargement (rabattement de la deuxième et troisième rangée de sièges vers l'avant) (▷ page 295)

Réglage des sièges

i Véhicules sans fonction mémoire: les sièges peuvent être réglés dans les trois minutes suivant l'ouverture d'une porte avant.

Le délai recommence si, durant ces trois minutes, vous avez:

- ouvert ou fermé une porte avant
- inséré la clé SmartKey dans le commutateur de démarrage ou retiré la clé du commutateur
- établi ou coupé le contact

Si la clé SmartKey est en position **2** du commutateur de démarrage, les sièges peuvent être réglés en tout temps.

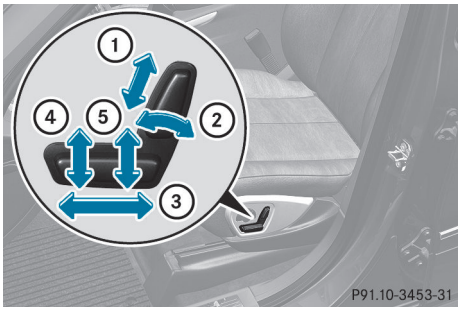

① Hauteur de l'appuie-tête[7]
② Angle du dossier
③ Réglage horizontal du siège
④ Angle du coussin de siège
⑤ Hauteur du siège

ℹ Véhicules avec fonction mémoire: si PRE-SAFE® a été activé, le siège du passager avant se déplace à une meilleure position s'il était précédemment dans une position moins adéquate.

ℹ Les réglages des sièges peuvent être mis en mémoire à l'aide de la fonction mémoire (▷ page 124).

Réglage des appuie-tête

Réglage manuel des appuie-tête

Réglage de la hauteur de l'appuie-tête[8]

❗ Les appuie-tête doivent être retirés seulement dans un atelier spécialisé qualifié. Mercedes-Benz recommande de contacter un Concessionnaire Mercedes-Benz à cette fin.

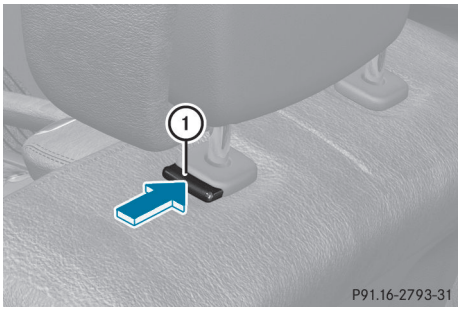

▶ Si l'appuie-tête est complètement abaissé, il est nécessaire d'appuyer sur le loquet de dégagement ①.
▶ **Pour soulever:** tirer sur l'appuie-tête vers le haut à la position désirée.
▶ **Pour abaisser:** appuyer sur le loquet de dégagement ① en direction de la flèche et pousser l'appuie-tête vers le bas à la position désirée.

Réglage de l'angle des appuie-tête

⚠ **ATTENTION**
Véhicules équipés du Système de divertissement arrière: En réglant l'appuie-tête, faire attention de ne pas coincer les doigts entre le coussin de l'appuie-tête et le moniteur. Le défaut de se conformer à cette recommandation risque de causer des blessures.



▶ Pousser ou tirer sur le bas de l'appuie-tête en direction de la flèche.

7 Seulement sur véhicules avec fonction mémoire.
8 Pour véhicules sans fonction mémoire seulement.

Réglage électrique de la hauteur de l'appuie-tête[9]

- **Réglage de la hauteur de l'appuie-tête:** faire glisser le commutateur de réglage de l'appuie-tête (▷ page 108) vers le haut ou vers le bas en direction de la flèche

Réglage des appuie-tête de luxe

⚠ ATTENTION

Lors du redressement des coussins latéraux, ne jamais insérer la main entre le coussin latéral et la tige de soutien. Dans le cas contraire, des blessures pourraient survenir.

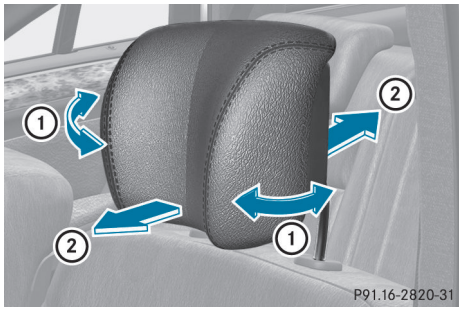

- **Réglage des renforts latéraux de l'appuie-tête:** pousser ou tirer le côté gauche et/ou droit du renfort latéral ① pour obtenir la position désirée.
- **Réglage de l'angle de l'appuie-tête:** pousser ou tirer sur l'appuie-tête en direction de la flèche②.

Appuie-tête de siège arrière

⚠ ATTENTION

Par mesure de sécurité, toujours conduire avec les appuie-tête relevés lorsque les sièges arrière sont occupés.

Ne pas encombrer l'espace libre autour des appuie-tête (avec des vêtements, par exemple), pour ne pas nuire au rabattage des appuie-tête.

⚠ ATTENTION

Par mesure de sécurité, conduire uniquement lorsque les appuie-tête sont correctement positionnés.

Régler l'appuie-tête pour qu'il soit le plus près possible de la tête, et que le centre supporte l'arrière de la tête à la hauteur des yeux. Ceci diminuera les risques de blessures à la tête et au cou en cas d'accidents ou de situations semblables.

Lorsque le siège arrière est occupé, s'assurer de remonter l'appuie-tête concerné et s'assurer que l'occupant l'ajuste correctement.

Ne pas conduire le véhicule sans que les appuie-tête soient installés lorsque les sièges arrière sont occupés. Les appuie-tête visent à aider à réduire les blessures en cas d'accident.

Réglage de la hauteur de l'appuie-tête (deuxième et troisième rangées de sièges)

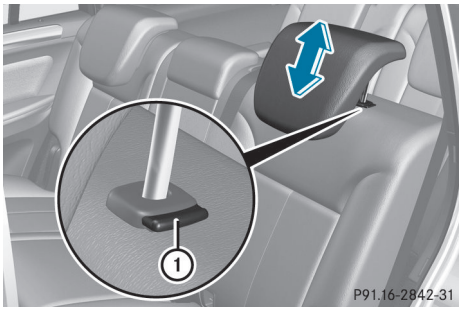

Appuie-tête pour les sièges de deuxième rangée adjacents aux portes

9 Pour véhicules avec fonction mémoire seulement.

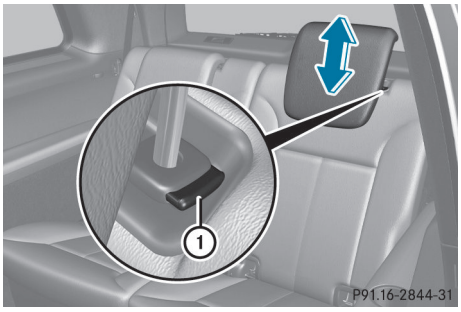

Appuie-tête pour les sièges de troisième rangée adjacents aux portes

- Si l'appuie-tête est complètement abaissé, il est nécessaire d'appuyer sur le loquet de dégagement ①.
- **Pour soulever:** tirer sur l'appuie-tête vers le haut à la position désirée.
- **Pour abaisser:** appuyer sur le loquet de dégagement ① et pousser l'appuie-tête vers le bas à la position désirée

Réglage de l'angle de l'appuie-tête de siège arrière

Régler l'appuie-tête de sorte qu'il soit le plus près possible de la tête.

Il est possible de régler les deux appuie-tête adjacents aux portes arrière dans la deuxième rangée de sièges, ainsi que les appuie-tête de la troisième rangée de sièges.



Appuie-tête pour les sièges de deuxième rangée adjacents aux portes



Appuie-tête pour les sièges de troisième rangée adjacents aux portes

- Avec les deux mains, passer les mains à l'arrière et saisir les côtés de l'appuie-tête.
- Tirer vers l'avant ou pousser vers l'arrière la partie inférieure de l'appuie-tête jusqu'à ce qu'il atteigne la position désirée.

Dépose et pose des appuie-tête arrière

⚠ ATTENTION

Les passagers doivent seulement voyager dans le véhicule si les sièges qu'ils occupent sont dotés d'appuie-tête. En cas d'accident, ceci réduit le risque de blessures aux occupants assis dans l'habitacle arrière.

Deuxième rangée de sièges: pour retirer/installer les appuie-tête des sièges adjacents aux portes, rabattre le dossier du siège concerné vers l'avant (▷ page 112).

Troisième rangée de sièges: pour retirer/installer les appuie-tête, rabattre le dossier du siège concerné vers l'avant (▷ page 113).

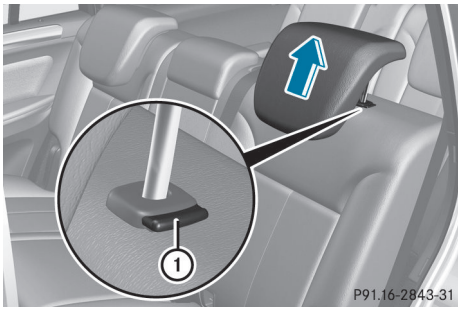

Appuie-tête pour les sièges de deuxième rangée adjacents aux portes

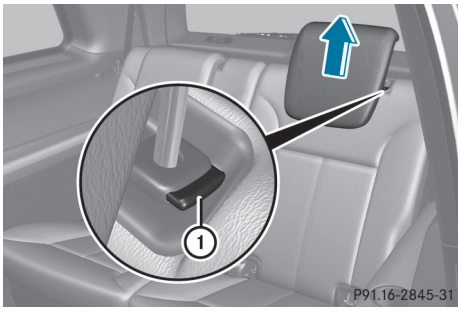

Appuie-tête pour les sièges de troisième rangée adjacents aux portes

- ▶ **Pour enlever:** tirer sur l'appuie-tête jusqu'à l'arrêt
- ▶ Appuyer sur le loquet de dégagement ① et sortir l'appuie-tête des guides.
- ▶ Deuxième rangée de sièges: redresser le dossier de siège arrière jusqu'à ce qu'il s'enclenche.

  Troisième rangée de sièges: rabattre ou redresser le siège (▷ page 113).
- ▶ **Pour réinstaller:** insérer l'appuie-tête afin que les crans sur la barre soient à gauche, vu en direction de la course.
- ▶ Pousser sur l'appuie-tête vers le bas jusqu'à ce qu'il s'engage audiblement en position.
- ▶ Deuxième rangée de sièges: redresser le dossier de siège arrière jusqu'à ce qu'il s'enclenche.

  Troisième rangée de sièges: rabattre ou redresser le siège (▷ page 113).

Réglage des sièges des deuxième et troisième rangées

Remarques importantes sur la sécurité

⚠ ATTENTION

Ne jamais voyager dans un véhicule dont le dossier du siège est excessivement incliné car cela peut être dangereux.En cas de collision, il serait possible de glisser sous la ceinture de sécurité,Ceci exercerait une pression sur l'abdomen ou le cou.Des blessures graves ou mortelles pourraient survenir.Le dossier de siège et la ceinture de sécurité offrent la meilleure protection possible uniquement lorsque les occupants sont assis en position verticale et que la ceinture est correctement positionnée sur le corps.

La ceinture de sécurité doit être ajustée de sorte qu'elle soit bouclée correctement.

Ne jamais placer les mains sous le siège ou près des pièces mobiles pendant le réglage d'un siège.

Suite au réglage du siège, toujours s'assurer que celui-ci ainsi que le dossier soient bien enclenché. Le dossier doit être placé en position verticale.

Vérifier la stabilité du loquet en secouer énergiquement le dossier de siège. Si le siège et le dossier ne sont pas correctement verrouillés, le siège peut se déplacer vers l'avant et le dossier peut se rabattre.Il serait possible de glisser sous la ceinture de sécurité pendant un freinage, un changement de direction du véhicule ou un accident.Le siège d'enfant ne serait alors plus adéquatement retenu ou positionné, pour jouer son rôle. Des blessures graves ou mortelles pourraient survenir.

Réglage de l'angle du dossier de siège (2e rangée de sièges)

⚠ ATTENTION

La ceinture de sécurité offre une protection seulement lorsque le dossier de siège est en

position presque verticale et que l'occupant est assis en position verticale. Le dossier de siège et la ceinture de sécurité offrent la meilleure protection possible uniquement lorsque les occupants sont assis en position verticale et que la ceinture est correctement positionnée sur le corps.

Il faut donc régler le dossier du siège à la position la plus verticale possible.

L'angle du dossier de siège peut être ajusté à cinq positions.

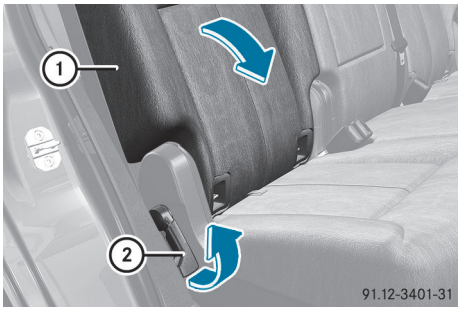

- ▶ Tirer sur la courroie de dégagement du dossier de siège ② en direction de la flèche et la maintenir dans cette position.
  Le dossier du siège ① se rabat vers l'avant.
- ▶ Régler l'angle du dossier tel que désiré.
- ▶ Relâcher la courroie de dégagement du dossier de siège ②.
- ▶ Appuyer fermement sur le dossier pour s'assurer qu'il soit bien en place.

Rabattement/redressement des sièges (3e rangée de sièges)

La 3e rangée de sièges comprend deux sièges individuels et rabattables électriquement, et pouvant être abaissés dans l'espace de chargement.

Si le siège n'est pas correctement bloqué en position, le message : 3e rangée de sièges droite pas verrouillée paraît dans l'affichage multifonction.

! S'assurer que rien ne se trouve sur les sièges repliés dans l'espace de chargement. L'espace de chargement doit être vide avant de replier les sièges de la troisième rangée. Les sièges ou les objets se trouvant dans l'espace de chargement risquent autrement d'être endommagés.

S'assurer que les sièges de la troisième rangée sont libres et non obstrués avant de les rabattre.

Les commutateurs pour rabattre/redresser les sièges de gauche et de droite sont indiqués par: **L** pour le siège de gauche en direction de la course, et par **R** pour le siège de droite en direction de la course.

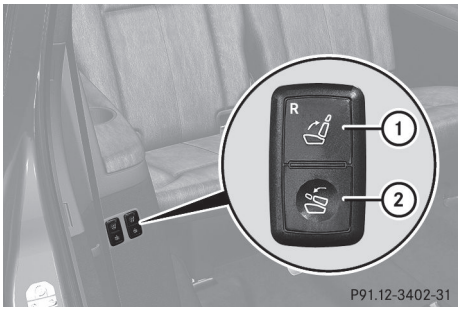

Si la porte arrière de droite est ouverte

- ▶ **Pour redresser:** rabattre le siège adjacent à la porte de la 2e rangée de sièges vers l'avant (▷ page 114).
- ▶ Appuyer brièvement sur le commutateur ①.
  Le siège se redresse.
- ▶ **Pour rabattre:** appuyer brièvement sur le commutateur ②.
  Le siège se rabat.

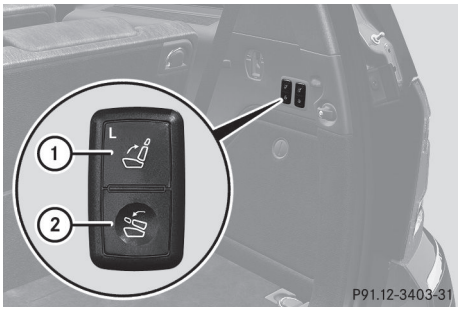

Si le hayon est ouvert

- **Pour redresser:** appuyer brièvement sur le commutateur ①.
  Le siège se redresse.
- **Pour rabattre:** appuyer brièvement sur le commutateur ②.
  Le siège se rabat.

Panneau amovible (3e rangée de sièges)

Si des objets sont échappés sous les sièges de la 3e rangée, le panneau amovible peut être enlevé afin de récupérer les objets sous les sièges.

! Lorsque des objets se trouvent sous le siège, celui-ci ne peut plus être rabattu ou relevé complètement. Le siège pourrait être endommagé.

Conduire uniquement lorsque le panneau est complètement installé.

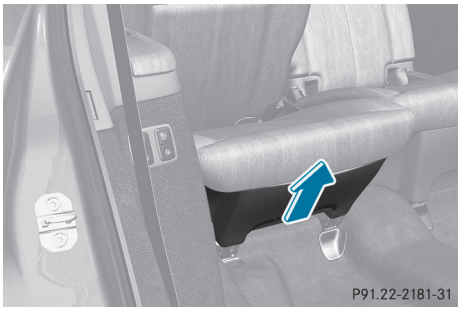

- **Pour ouvrir:** rabattre/replier le siège correspondant (▷ page 113).
- Lorsque le siège est à demi rabattu ou redressé, verrouiller manuellement le dossier.
- Saisir la cavité du panneau.
- Tirer sur le panneau en direction de la flèche et le retirer.
- **Pour fermer:** rabattre/redresser le siège correspondant (▷ page 113).
- Lorsque le siège est à demi rabattu ou redressé, verrouiller manuellement le dossier.
- Fixer le panneau à l'aide des goupilles de guidage.
- Pousser le panneau vers le bas jusqu'au déclic.
- Déplacer complètement le siège vers le haut et vers le bas pour s'assurer que le panneau est bien en place.

Fonction d'aide montée/descente (troisième rangée de sièges)

Remarques sécuritaires importantes

⚠ **ATTENTION**

Afin d'éviter les blessures personnelles, les dossiers des sièges de deuxième rangée doivent être correctement verrouillés en position verticale ou, lorsque l'espace de chargement est agrandi, en position complètement replié lorsque le véhicule est en mouvement.

Si le siège adjacent à la porte de droite de la 2e rangée de sièges est en position d'aide montée/descente, le message: `2e rangée de sièges droite pas verrouillée` paraît dans l'affichage multifonction

Le message disparaît lorsque le siège et le dossier de siège sont redressés jusqu'au déclic.

Pour plus d'information sur l'agrandissement de l'espace de chargement (rabattement de la 2e rangée de sièges vers l'avant), voir (▷ page 295), et pour de l'information pour rabattre/redresser les sièges de la 3e rangée de sièges, voir (▷ page 113).

Fonction d'aide montée/descente

La poignée de dégagement de la fonction d'aide montée/descente est placée sur le côté à l'arrière du siège droit adjacent à la porte de la 2e rangée de sièges.



- Régler les appuie-tête à la position la plus basse (▷ page 110).
- Tirer sur la poignée de dégagement ① en direction de la flèche jusqu'au point de pression et la maintenir dans cette position.
  Le dossier du siège se rabat vers l'avant.

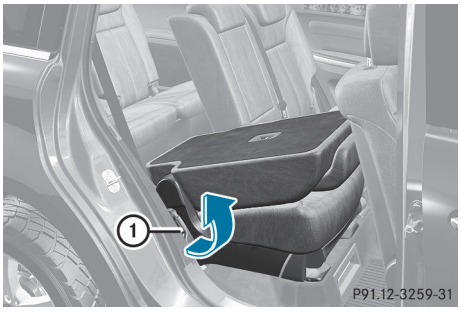

- Tirer sur la poignée de dégagement ① en direction de la flèche jusqu'au point de pression et la maintenir dans cette position.
- Soulever le siège jusqu'à ce qu'il se rabatte vers l'avant.

ⓘ Véhicules avec fonction mémoire:
Le siège avant droit se déplace légèrement vers l'avant.



Position d'entrée

Fonction d'aide descente

La boucle de dégagement de la fonction d'aide montée/descente est placée au bas de l'arrière du siège du côté droit adjacent à la porte dans la 2e rangée de sièges.

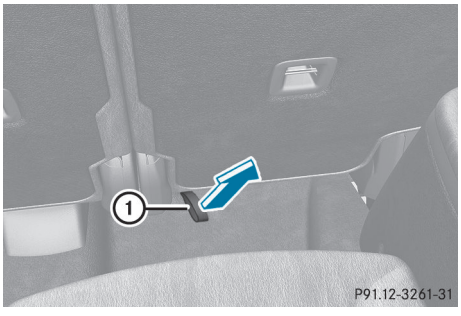

- Tirer sur la boucle de dégagement ① en direction de la flèche et la maintenir dans cette position.
  Le dossier du siège se rabat vers l'avant.
- Tirer à nouveau sur la boucle de dégagement ① en direction de la flèche et la maintenir dans cette position.
- Soulever le siège jusqu'à ce qu'il se rabatte vers l'avant.

ⓘ Véhicules avec fonction mémoire:
Le siège avant droit se déplace légèrement vers l'avant.



Position de sortie

Véhicules avec fonction mémoire: rappeler le réglage en mémoire (▷ page 124), pour déplacer le siège avant droit à la position sauvegardée.

Ramener les sièges extérieurs de la 2e rangée en position normale.

⚠ ATTENTION

Lorsque les occupants sont entrés ou ont quitté le véhicule à l'aide de la fonction d'aide montée/descente, avant de prendre la route, s'assurer que

- les sièges sont correctement verrouillés
- les dossiers des sièges sont en position verticale et correctement verrouillés

Si un siège et un dossier ne sont pas correctement verrouillés, le siège peut se déplacer vers l'avant et le dossier pourrait se rabattre. Il serait possible de glisser sous la ceinture de sécurité pendant un freinage, une manoeuvre du véhicule ou un accident. ce qui exercerait une pression sur l'abdomen ou le cou. Des blessures graves, voire mortelles, pourraient survenir.

- ▶ **Pour verrouiller le siège:** ramener le siège jusqu'au déclic.
- ▶ Redresser le dossier jusqu'au déclic.

  Appuyer fermement sur le dossier pour s'assurer qu'il soit bien en place.

Sortie d'urgence pour la 3e rangée de sièges

ℹ En cas d'urgence, replier le dossier du siège adjacent à la porte de gauche dans la 2e rangée de sièges et ouvrir la porte arrière gauche.

Ceci peut s'avérer nécessaire, par exemple, en cas d'accident ou de situation semblable s'il est impossible de sortir du véhicule à l'aide de la fonction d'aide montée/descente (3e rangée de sièges).

⚠ ATTENTION

Afin de prévenir les blessures personnelles en rabattant le dossier du siège vers l'avant, s'assurer de déplacer les deux pieds et les jambes complètement à l'arrière et ainsi libérer l'espace pour éviter leur contact avec le siège qui pivote vers l'avant.

Afin de prévenir un accident ou autre situation dangereuse en ouvrant la porte arrière et en sortant du véhicule, s'assurer de bien connaître la situation du trafic en tout temps.

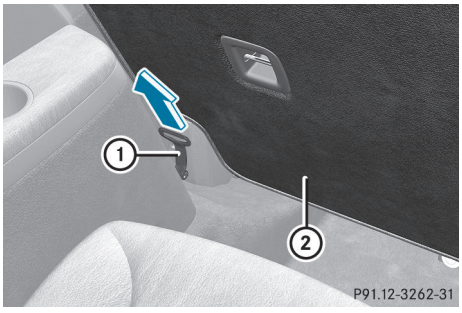

- ▶ Déplacer les appuie-tête à la position la plus basse (▷ page 110).
- ▶ Tirer sur la poignée de dégagement ① en direction de la flèche.
  Redresser le dossier ② vers l'avant.
- ▶ Ouvrir la porte arrière gauche.
- ▶ Sortir du véhicule.

Réglage du siège anatomique

Le contour du siège peut être réglé individuellement afin d'assurer un support optimal au dos et aux côtés.

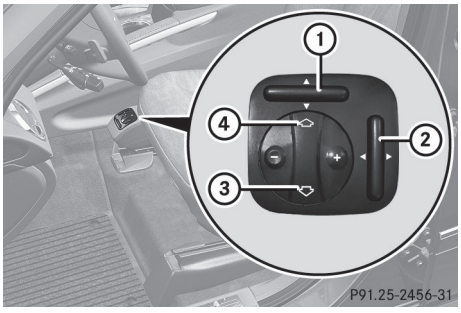

- ▶ S'assurer que la clé SmartKey est en position **2** du commutateur de démarrage.
- ▶ Utiliser le commutateur ① pour déplacer le coussin des cuisses à la position désirée.
- ▶ Appuyer sur le bouton + ou − pour régler le contour du dossier pour le dos.
- ▶ Appuyer sur le bouton ④ pour déplacer le point de plus grande courbure du dossier vers le bas, en direction de la région lombaire, et appuyer sur le bouton ③ pour le déplacer vers le haut, vers la région supérieure du dos.
- ▶ Utiliser le bouton ② pour régler les renforts latéraux afin d'obtenir un support latéral optimal.

Réglage du support lombaire 4-positions

Le coutour du dossier du siège conducteur peut être réglé individuellement afin d'assurer un support optimal au dos.

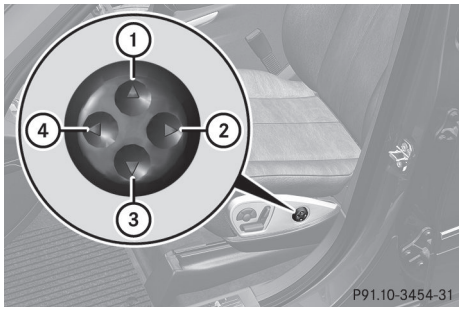

① Pour soulever le contour du dossier
② Pour ramollir le contour du dossier
③ Pour abaisser le contour du dossier
④ Pour durcir le contour du dossier.

Activation/désactivation du chauffage de siège

Activation/désactivation

Les trois témoins rouges sur le bouton indiquent le niveau de chauffage sélectionné.

Si la tension de la batterie est trop basse, le chauffage du siège peut se désactiver.

Un ou plusieurs indicateurs dans le bouton de chauffage du siège clignotent.

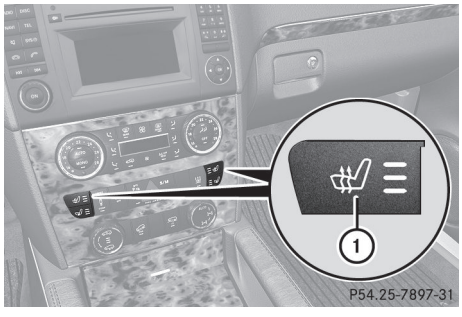

Sièges du conducteur et du passager avant

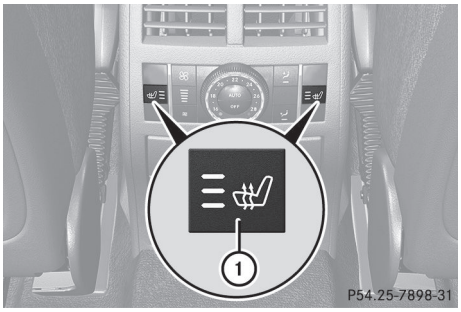

Sièges arrière

Le système passe automatiquement du niveau **3** au niveau **2** après environ cinq minutes.

Le système passe automatiquement du niveau **2** au niveau **1** après environ dix minutes.

Le système se désactive automatiquement environ 20 minutes après avoir été réglé au niveau **1**.

- S'assurer que la clé SmartKey est en position **2** du commutateur de démarrage.
- **Pour activer:** appuyer à plusieurs reprises sur le bouton ① jusqu'à ce que le niveau désiré de chauffage soit atteint.
- **Pour désactiver:** appuyer à plusieurs reprises sur le bouton ① jusqu'à ce que tous les témoins s'éteignent.

Problèmes avec le chauffage des sièges

Si un ou plusieurs témoins dans le bouton de chauffage du siège clignotent, le chauffage du siège s'est automatiquement désactivé. La tension électrique du véhicule est trop basse parce que trop d'accessoires électriques fonctionnent simultanément.

- Mettre hors fonction les accessoires électriques actuellement non requis, par exemple le dégivreur de lunette arrière ou l'éclairage intérieur.
  Lorsque la batterie est suffisamment chargée, le chauffage du siège se réactive automatiquement.

Activation/désactivation de la ventilation de siège

Activation/désactivation

Les trois témoins bleus sur les boutons indiquent le niveau de ventilation sélectionné.

ⓘ Si la tension de la batterie est trop basse, la ventilation du siège peut se désactiver.

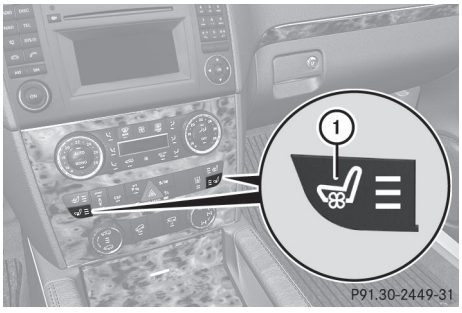

- S'assurer que la clé SmartKey est en position **2** du commutateur de démarrage.
- **Pour activer:** appuyer à plusieurs reprises sur le bouton ① jusqu'à ce que le niveau désiré de ventilation soit atteint.

ⓘ La fonction «Ouverture pratique» permet d'ouvrir les vitres latérales et le toit vitré coulissant (▷ page 100). La ventilation de siège du siège conducteur commute automatiquement au niveau le plus élevé.

- **Pour désactiver:** appuyer à plusieurs reprises sur le bouton ① jusqu'à ce que tous les témoins s'éteignent.

Problèmes avec la ventilation des sièges

Si un ou plusieurs témoins dans le bouton de ventilation du siège clignotent, la ventilation du siège s'est automatiquement désactivée. La tension électrique du véhicule est trop basse parce que trop d'accessoires électriques fonctionnent simultanément.

- Mettre hors fonction les accessoires électriques actuellement non requis, par

exemple le dégivreur de lunette arrière ou l'éclairage intérieur.
Lorsque la batterie est suffisamment chargée, la ventilation du siège se réactive automatiquement.

Volant de direction

Remarques sécuritaires importantes

⚠ **ATTENTION**

Ne pas tenter de régler le volant de direction en conduisant. Le réglage du volant de direction pendant la conduite, ou conduire sans avoir bloqué le volant de direction pourrait entraîner une perte de contrôle du véhicule.

La fonction de réglage électrique du volant de direction peut fonctionner en tout temps. Par conséquent, ne pas laisser d'enfants sans surveillance dans le véhicule, ou ayant accès à un véhicule non verrouillé. L'accès non supervisé d'un enfant à un véhicule pourrait causer un accident et/ou de graves blessures personnelles.

Réglage manuel du volant de direction

Cette fonction n'est disponible que sur les véhicules aux États-Unis.

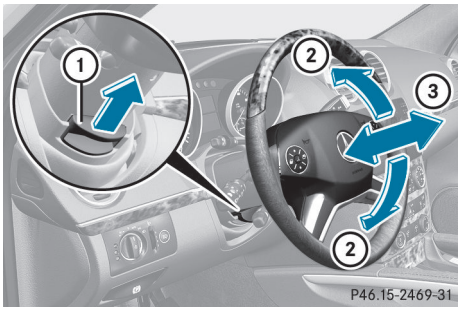

① Poignée de dégagement
② Pour régler la hauteur du volant de direction.
③ Pour régler la position du volant de direction (réglage horizontal)

▶ Sortir la poignée de dégagement ① complètement.
La colonne de direction est déverrouillée.
▶ Régler le volant de direction à la position désirée.
▶ Pousser sur la poignée de dégagement ① complètement jusqu'au déclic.
La colonne de direction est verrouillée
▶ Vérifier si la colonne de direction est verrouillée. Ce faisant, essayer de pousser la colonne de direction vers le haut ou vers le bas, ou essayer de procéder à son réglage horizontal (d'avant en arrière).

Réglage du volant de direction par commande électrique

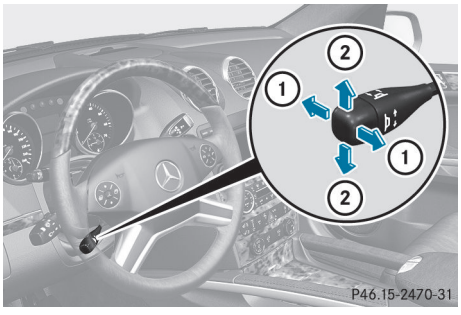

① Pour régler la position du volant de direction (réglage horizontal).
② Pour régler la hauteur du volant de direction.

ℹ Autres sujets:

- fonction d'aide montée/descente (▷ page 120)
- mise en mémoire des réglages (▷ page 124)

Chauffage du volant de direction

Activation/désactivation

Le chauffage du volant de direction réchauffe la surface en cuir du volant.

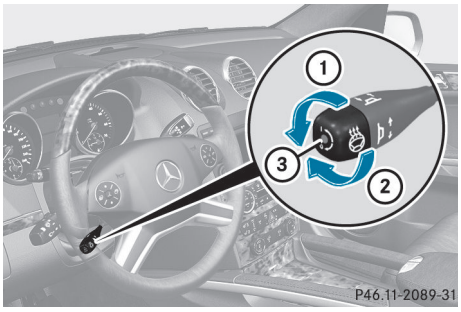

- ▶ S'assurer que la clé SmartKey est en position **2** du commutateur de démarrage.
- ▶ **Pour activer/désactiver:** tourner le levier en direction de la flèche ① ou ②.
  Le témoin③ s'allume ou s'éteint.

Problèmes avec le chauffage du volant de direction

Si le témoin de chauffage du volant de direction ③ clignote, le chauffage du volant de direction est automatiquement désactivé. La tension électrique du véhicule est trop basse parce que trop d'accessoires électriques fonctionnent simultanément.

- ▶ Mettre hors fonction les accessoires électriques actuellement non requis, par exemple le dégivreur de lunette arrière ou l'éclairage intérieur.
  Lorsque la batterie est suffisamment chargée, le chauffage du volant de direction se réactive automatiquement.

Fonction d'aide montée/descente

Remarques sécuritaires importantes

La fonction d'aide montée/descente facilite l'accès et la sortie du véhicule.

La fonction d'aide montée/descente peut être activée ou désactivée à l'ordinateur de bord (▷ page 244).

⚠ ATTENTION

Lorsque la fonction d'aide montée/descente est activée, s'assurer d'éviter tout risque de blessures lors du déplacement du volant de direction.

Pour annuler le mouvement du volant de direction, appliquer l'une des procédures suivantes:

- Déplacer la tige de réglage du volant de direction.
- Appuyer sur un des boutons de position mémoire.
- Appuyer sur le bouton mémoire **M**.

Ne pas laisser d'enfants sans surveillance dans le véhicule, ou ayant accès à un véhicule non verrouillé. Les enfants pourraient ouvrir la porte du conducteur et actionner involontairement la fonction d'aide montée/descente du véhicule et risquer de provoquer un accident ou des blessures personnelles graves.

⚠ ATTENTION

Laisser le système compléter la procédure de réglage avant le démarrage du véhicule. Tous les réglages du volant de direction doivent être effectués avant le démarrage du véhicule. Le départ effectué pendant que le volant de direction fait encore l'objet d'un réglage risque d'entraîner une perte de contrôle du véhicule.

Position du volant de direction lorsque la fonction d'aide montée/descente est active

Le volant de direction bascule vers le haut lorsque:

- la clé SmartKey est retirée du commutateur de démarrage
- la porte du conducteur est ouverte et KEYLESS-GO est en position **1**.
- la porte du conducteur est ouverte et la clé SmartKey est en position **0** ou **1** du commutateur de démarrage

ⓘ Le volant de direction ne bascule vers le haut seulement s'il n'est pas déjà à sa position la plus élevée.

Position du volant de direction pour la conduite

Le volant de direction est déplacé à la dernière position sélectionnée lorsque:

- la porte du conducteur est fermée
- la clé SmartKey est insérée dans le commutateur de démarrage

  ou
- le bouton marche/arrêt est enfoncé sur les véhicules avec KEYLESS-GO.

Lorsque la porte du conducteur est fermée et que le contact est établi, le volant de direction se déplace aussi automatiquement à la position précédemment réglée.

La dernière position du volant de direction est mise en mémoire lorsque le contact est coupé ou que le réglage est enregistré dans la fonction mémoire (▷ page 124).

Fonction d'aide descente en cas d'impact

Si la fonction d'aide descente en cas d'impact est déclenchée lors d'un accident, la colonne de direction se déplacera vers le haut à l'ouverture de la porte du conducteur. Ceci survient peu importe la position de la clé SmartKey dans le commutateur de démarrage. Ceci facilite la sortie du véhicule et le sauvetage des occupants.

La fonction d'aide descente en cas d'impact n'est activée que si la fonction d'aide montée/descente est elle aussi activée à l'ordinateur de bord.

Rétroviseurs

Rétroviseur intérieur

Rétroviseur extérieur (antiéblouissement manuel)

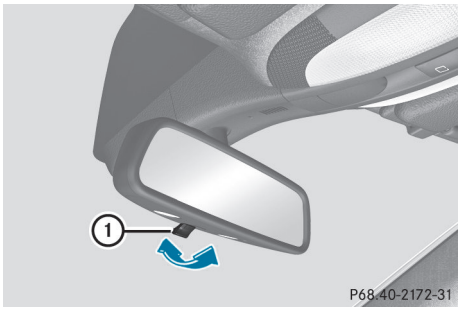

▶ **mode antiéblouissement:** faire pivoter l'interrupteur antiéblouissement ① vers l'avant ou l'arrière.

Rétroviseurs extérieurs

Réglage des rétroviseurs extérieurs

⚠ ATTENTION

Faire preuve de prudence lors de l'utilisation du rétroviseur extérieur côté passager. Sa surface est convexe (surface extérieure bombée vers l'extérieur pour élargir le champ de vision). Les objets dans le rétroviseur sont en réalité plus rapprochés. Vérifier dans le rétroviseur intérieur et jeter un coup d'oeil par-dessus l'épaule avant de changer de voie.

Les rétroviseurs extérieurs sont automatiquement chauffés si le dégivreur de lunette arrière est en fonction et que la température extérieure est basse.

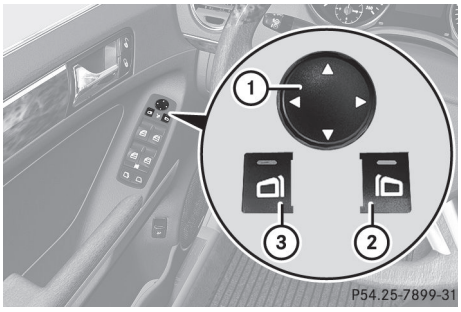

- ▶ S'assurer que la clé SmartKey est en position **1** ou **2** du commutateur de démarrage.
- ▶ Appuyer sur le bouton ② pour le rétroviseur extérieur du côté droit ou sur le bouton ③ pour le rétroviseur extérieur du côté gauche.
  Le témoin s'allume sur le bouton correspondant s'allume en rouge.
  Le témoin s'éteint à nouveau après un certain temps. Il est possible de régler le rétroviseur sélectionné à l'aide du bouton de réglage ① tant que le témoin est allumé
- ▶ Appuyer sur le bouton de réglage ① vers le haut, le bas, la gauche ou la droite jusqu'à ce que le rétroviseur extérieur soit réglé à une position permettant de bien voir la circulation routière.

Rabattement/redressement électrique des rétroviseurs extérieurs

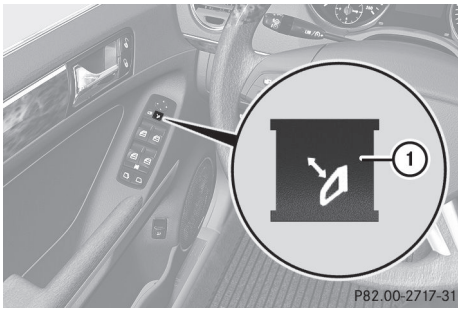

- ▶ S'assurer que la clé SmartKey est en position **1** ou **2** du commutateur de démarrage.
- ▶ Appuyer brièvement sur le bouton ①.
  Les deux rétroviseurs extérieurs se rabattent/redressent.

ℹ S'assurer que les rétroviseurs extérieurs sont toujours redressés complètement lorsque le véhicule circule, car ils risquent autrement de vibrer.

ℹ Lorsque le véhicule circule à plus de 47 km/h 30 mi/h), il est impossible de rabattre les rétroviseurs extérieurs.

Réglage des rétroviseurs extérieurs

Si la batterie a été débranchée ou complètement déchargée, les rétroviseurs extérieurs doivent être réinitialisés. Dans le cas contraire, les rétroviseurs ne seront pas rabattus lorsque la fonction «Rabattement rétroviseurs au verrouillage» est sélectionnée à l'ordinateur de bord.(▷ page 245).

- ▶ S'assurer que la clé SmartKey est en position **1** du commutateur de démarrage.
- ▶ Appuyer brièvement sur le bouton ①.

Rabattement/redressement automatique des rétroviseurs extérieurs.

Si la fonction «Rabattement rétroviseurs au verrouillage» est activée à l'ordinateur de bord (▷ page 245):

- les rétroviseurs extérieurs se rabattent automatiquement dès que le véhicule est verrouillé de l'extérieur.
- les rétroviseurs extérieur se rabattent à nouveau automatiquement dès que le véhicule est déverrouillé et que la porte du conducteur ou du passager avant est ouverte.

ℹ Les rétroviseurs ne se redressent pas lorsqu'ils ont été rabattus manuellement.

Rétroviseur extérieur hors position

Si un rétroviseur extérieur a été poussé hors de sa position, procéder comme suit:

- **Véhicules sans rétroviseurs extérieurs rabattables électriquement:** déplacer manuellement le rétroviseur extérieur à la position appropriée.
- **Véhicules avec rétroviseurs extérieurs rabattables électriquement:** appuyer sur le bouton de rabattement du rétroviseur extérieur (▷ page 122) à plusieurs reprises, jusqu'à ce que le miroir s'engage en position avec un déclic.
  Le logement du rétroviseur sera alors repositionné et le rétroviseur peut être réglé de la façon habituelle (▷ page 121).

Rétroviseurs anti-éblouissement automatique

⚠ AVERTISSEMENT

Si la lumière incidente des phares qui suivent votre véhicule ne peut parvenir jusqu'au capteur du rétroviseur intérieur, par exemple en raison des bagages empilés trop haut dans le véhicule, la fonction antiéblouissement automatique ne fonctionnera pas

La lumière incidente pourrait vous aveugler. Ceci pourrait distraire le conducteur de la circulation routière et provoquer un accident.

Le rétroviseur intérieur et le rétroviseur extérieur côté conducteur passe automatiquement en mode antiéblouissement lorsque le contact est établi et que la lumière incidente des phares qui suivent votre véhicule est projetée dans le capteur du rétroviseur intérieur.

Les rétroviseurs ne passeront pas en mode antiéblouissement si la marche arrière est engagée ou si l'éclairage intérieur est allumé.

Position de stationnement du rétroviseur extérieur du côté du passager avant

Réglage et mise en mémoire de la position de stationnement

Il est possible de positionner le rétroviseur extérieur côté conducteur de façon à voir la roue arrière de ce côté, dès que la marche arrière est engagée. Cette position peut être mise en mémoire

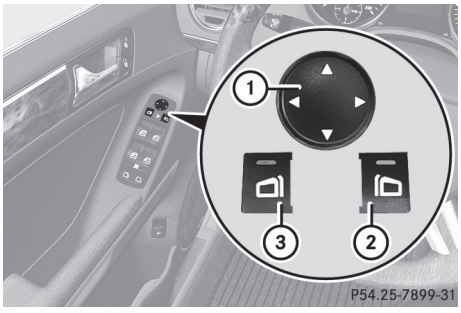

- S'assurer que le véhicule est stationnaire et que la clé SmartKey est en position **2** du commutateur de démarrage.
- Appuyer sur le bouton ② pour le rétroviseur extérieur du côté du passager avant.
- Engager la marche arrière.
  Le rétroviseur extérieur côté passager avant se déplace à la position de stationnement préréglée.
- Utiliser le bouton de réglage ① pour régler le rétroviseur extérieur à une position permettant au conducteur de voir la roue arrière et le trottoir.
  La position de stationnement est mise en mémoire.

ⓘ Si la transmission passe à une autre position, le rétroviseur extérieur du côté passager avant revient à la position de conduite.

Rappel d'un réglage de position de stationnement en mémoire

- ▶ Tourner la clé SmartKey à la position **2** du commutateur de démarrage.
- ▶ Régler le rétroviseur extérieur du côté du passager avant à l'aide du bouton correspondant (▷ page 121).
- ▶ Engager la marche arrière.
  Le rétroviseur extérieur côté passager avant se déplace à la position de stationnement mise en mémoire.

Le rétroviseur extérieur côté passager avant revient à la position initiale:

- dès que le conducteur dépasse une vitesse de 10 km/h (6 mi/h)
- après dix secondes si la marche arrière est désengagée
- en appuyant sur le bouton ③ du rétroviseur extérieur côté conducteur

Fonctions mémoire

Mise en mémoire des réglages

La fonction mémoire permet d'enregistrer jusqu'à trois réglages différents, par exemple pour trois personnes différentes.

Les réglages suivants sont enregistrés sur un seul préréglage en mémoire:

- position du siège, du dossier et de l'appuie-tête
- côté conducteur: position du volant de direction
- côté conducteur: position des rétroviseurs extérieurs pour les côtés conducteur et passager avant

⚠ Avertissement

Ne pas activer la fonction mémoire en conduisant. L'activation de la fonction mémoire pendant la conduite pourrait entraîner une perte de contrôle du véhicule.

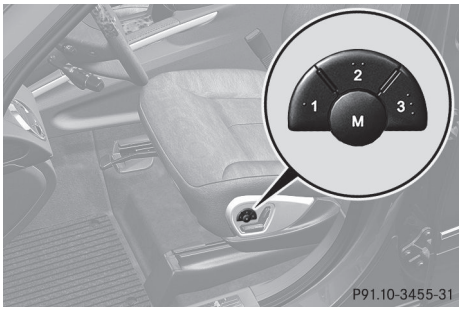

- ▶ Régler le siège (▷ page 108).
- ▶ Du côté conducteur, régler le volant de direction (▷ page 119) et les rétroviseurs extérieurs (▷ page 121).
- ▶ Appuyer sur le bouton mémoire **M** et sur l'un des boutons de position de mise en mémoire **1**, **2** ou **3** dans les trois secondes. Tous les réglages sont sauvegardés à la position présélectionnée. Une tonalité est émise lorsque les réglages ont été complétés.

Rappel d'un réglage en mémoire

- ▶ Appuyer et maintenir le bouton de position de mise en mémoire désiré **1**, **2** ou **3** jusqu'à ce que le siège, le volant de direction et les rétroviseurs extérieurs soient en position mémoire.

ⓘ La procédure de réglage est interrompue dès que le bouton de position de mise en mémoire est relâché.

Information utile 126
Éclairage extérieur 126
Éclairage intérieur 131
Remplacement des ampoules 132
Essuie-glaces de pare-brise 137

Information utile

ⓘ Ce Guide du conducteur décrit tous les dispositifs, de série ou optionnels, offerts pour le véhicule au moment de la publication du Guide. Des différences sont possibles entre les pays. À noter qu'il est possible que votre véhicule ne soit pas équipé de toutes les caractéristiques décrites dans le présent guide. Ceci s'applique également aux systèmes et fonctions portant sur la sécurité du véhicule.

ⓘ Veuillez lire l'information sur les ateliers spécialisés (▷ page 28).

Éclairage extérieur

Remarques sécuritaires importantes

Par mesure de sécurité, Mercedes-Benz recommande de conduire avec les feux allumés, même en plein jour. Dans certains pays, le fonctionnement des phares varie en fonction de la législation en place et des obligations personnelles.

Information sur la conduite à l'étranger

Conversion à des feux de croisement symétriques lors de la conduite à l'étranger: convertir les phares aux feux de croisement symétriques dans les pays où la conduite s'effectue du côté opposé de la route où le véhicule a été immatriculé. Ceci évitera l'aveuglement des autres véhicules en sens inverse. Les feux symétriques ne couvrent pas une superficie aussi étendue du bord de la route.

Faire convertir les feux dans un atelier spécialisé, par exemple un Concessionnaire Mercedes-Benz agréé, le plus près possible de la frontière à traverser.

Conversion aux feux de route asymétriques après le retour au pays: faire reconvertir les phares à des feux de croisement asymétriques dans un atelier spécialisé, par exemple un Concessionnaire Mercedes-Benz, dès que possible après avoir franchi la frontière pour revenir au pays.

Commutateur d'éclairage

Fonctionnement

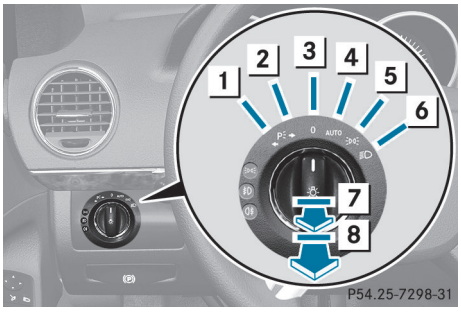

- 1 Feux de position, gauche
- 2 Feux de position, droite
- 3 0 Feux éteints/feux de circulation de jour
- 4 AUTO Mode automatique des phares/feux de circulation de jour
- 5 Feux de stationnement, éclairage de plaque d'immatriculation et du combiné d'instruments
- 6 Feux de croisement/feux de route
- 7 Véhicules sans antibrouillards avant: antibrouillard arrière
- 7 Véhicules avec antibrouillards avant: antibrouillards avant
- 8 Véhicules avec antibrouillards avant: antibrouillard arrière

Les feux de direction, feux de route et appel des phares fonctionnent à l'aide du combiné interrupteur (▷ page 129)l.

❗ Éteindre les feux de stationnement et les feux de position en quittant le véhicule. Ceci prévient la décharge de la batterie.

L'éclairage extérieur (à l'exception des feux de stationnement/feux de position) s'éteint automatiquement lorsque:

- la clé SmartKey est retirée du commutateur de démarrage
- la porte du conducteur est ouverte alors que la clé SmartKey est en position **0**.

Si une tonalité est émise en quittant le véhicule, il est possible que les feux soient encore allumés.

▶ Tourner le commutateur d'éclairage à 0 ou AUTO.

ou

▶ Si l'antibrouillard arrière est en fonction: appuyer sur le commutateur d'éclairage jusqu'à l'arrêt.

Feux de croisement

▶ **Pour allumer les feux de croisement:** tourner la clé SmartKey dans le commutateur de démarrage à la position **2** ou démarrer le moteur.

▶ Tourner le commutateur d'éclairage à .
Le témoin s'allume au combiné d'instruments.

▶ **Pour éteindre les feux de croisement:** tourner le commutateur d'éclairage à 0.

Feux de circulation de jour

Feux de circulation de jour au Canada

La fonction «Feux de circulation de jour» est requise par la loi canadienne. Par conséquent, elle ne peut être désactivée.

▶ Tourner le commutateur d'éclairage à 0 ou AUTO.
Lorsque le moteur tourne: en fonction de la lumière ambiante, les feux de circulation de jour ou les feux de croisement sont allumés.
Lorsque les feux de croisement sont allumés, le témoin sur le commutateur des feux et le témoin au combiné d'instruments s'allument.

Lorsque le moteur tourne et que le véhicule est stationnaire ou si le frein de stationnement est serré: si le levier sélecteur est déplacé hors de la position de marche avant à la position de stationnement **P**, les feux de circulation de jour/ feux de croisement s'éteindront après trois minutes.

Lorsque le moteur tourne et que le véhicule est stationnaire à luminosité ambiante élevée: si le commutateur d'éclairage est tourné à , les feux de circulation de jour et les feux de stationnement sont allumés.

Feux de circulation de jour aux É.-U.

Aux É.-U., les feux de circulation de jour sont désactivés lors de la livraison de l'usine.

▶ **Pour activer les feux de circulation de jour:** activer la fonction des feux de circulation de jour à l'ordinateur de bord (▷ page 241).

▶ Tourner le commutateur d'éclairage à 0 ou AUTO.
Lorsque le moteur tourne: en fonction de la lumière ambiante, les feux de circulation de jour ou les feux de croisement sont allumés.
Lorsque les feux de croisement sont allumés, le témoin sur le commutateur des feux et le témoin au combiné d'instruments s'allument.

Lorsque le moteur tourne et que le commutateur d'éclairage est tourné à ou , les réglages manuels ont priorité sur les feux de circulation de jour.

Mode automatique des phares

▶ **Pour activer le mode automatique des phares:** tourner le commutateur d'éclairage à AUTO.
Clé SmartKey en position **1** dans le commutateur de démarrage: les feux de stationnement sont automatiquement

allumés ou éteints selon l'intensité de la lumière ambiante.

Lorsque le moteur tourne: selon l'intensité de la lumière ambiante, les feux de circulation de jour [10] ou les feux de croisement sont automatiquement allumés ou éteints.

Lorsque les feux de croisement sont allumés, le témoin [≡D] s'allume au combiné d'instruments.

⚠ ATTENTION

Si le commutateur d'éclairage est réglé à [AUTO], les feux de croisement ne s'allumeront pas automatiquement en cas de temps brumeux. Ceci peut mettre en danger le conducteur et les autres. Donc, tourner le commutateur d'éclairage à [≡D] en cas de brume.

La fonction automatique des phares n'est qu'une aide. Le conducteur est responsable de l'éclairage du véhicule en tout temps.

⚠ ATTENTION

En cas de faible éclairage ambiant ou de conditions brumeuses, passer uniquement de la position [AUTO] à [≡D] avec le véhicule immobile dans un endroit sécuritaire.

Le passage de [AUTO] à [≡D] éteindra brièvement les phares. Le fait de procéder ainsi sous de faibles conditions d'éclairage ambiant risque d'entraîner un accident.

Antibrouillards avant et arrière

Antibrouillards avant

Seulement les véhicules avec antibrouillards avant possèdent la fonction «antibrouillards».

⚠ ATTENTION

Si les conditions de la route vous semblent brumeuses, mettre le commutateur d'éclairage à [≡D] avant de commencer le voyage. Autrement, votre véhicule peut ne pas être visible et le conducteur et les autres pourraient être en danger.

⚠ ATTENTION

En cas de faible éclairage ambiant ou de conditions brumeuses, passer uniquement de la position [AUTO] à [≡D] avec le véhicule immobile dans un endroit sécuritaire.

Le passage de [AUTO] à [≡D] éteindra brièvement les phares. Le fait de procéder ainsi sous de faibles conditions d'éclairage ambiant risque d'entraîner un accident.

- ▶ **Pour allumer les antibrouillards avant:** tourner la clé SmartKey dans le commutateur de démarrage à la position **2** ou démarrer le moteur.
- ▶ Tourner le commutateur d'éclairage à [≡D] ou [≡DOC]. Si le commutateur d'éclairage est réglé à [AUTO], les antibrouillards ne peuvent être allumés.
- ▶ Tirer sur le commutateur d'éclairage jusqu'au premier cran.
  Le témoin vert [≡D] sur le commutateur lumineux s'allume.
- ▶ **Pour éteindre les antibrouillards avant:** appuyer sur le commutateur d'éclairage jusqu'au fond.
  Le témoin vert [≡D] sur le commutateur lumineux s'allume.

Antibrouillard arrière

- ▶ **Pour allumer (véhicules avec antibrouillards avant):** tourner la clé SmartKey dans le commutateur de démarrage à la position **2** ou démarrer le moteur.
- ▶ Tourner le commutateur d'éclairage à [≡D] ou [≡DOC]. Si le commutateur d'éclairage est réglé à [AUTO], l'antibrouillard arrière ne peut être allumé.

[10] Seulement si feux circulation de jour activés par ordinateur de bord.

- ▶ Tirer sur le commutateur d'éclairage jusqu'au deuxième cran.
  Le témoin jaune [0‡] sur le commutateur d'éclairage s'allume.
- ▶ **Pour éteindre les antibrouillards arrière:** appuyer sur le commutateur d'éclairage jusqu'au fond.
  Le témoin jaune [0‡] sur le commutateur d'éclairage s'éteint.
- ▶ **Pour allumer (véhicules sans antibrouillards avant):** tourner la clé SmartKey dans le commutateur de démarrage à la position **2** ou démarrer le moteur.
- ▶ Tourner le commutateur d'éclairage à [≡D]. Si le commutateur d'éclairage est réglé à [AUTO], l'antibrouillard arrière ne peut être allumé.
- ▶ Tourner le commutateur d'éclairage à [≡D]. Si le commutateur d'éclairage est réglé à [A], l'antibrouillard arrière ne peut être allumé.
- ▶ Tirer sur le commutateur d'éclairage jusqu'au bout.
  Le témoin jaune [0‡] sur le commutateur d'éclairage s'allume.
- ▶ Tirer sur le commutateur d'éclairage jusqu'au bout.
  Le témoin jaune [0‡] s'allume au combiné d'instruments.
- ▶ **Pour éteindre les antibrouillards arrière:** appuyer sur le commutateur d'éclairage jusqu'au fond.
  Le témoin jaune [0‡] sur le commutateur d'éclairage s'éteint.
- ▶ **Pour éteindre les antibrouillards arrière:** appuyer sur le commutateur d'éclairage jusqu'au fond.
  Le témoin [0‡] s'éteint au combiné d'instruments.

Système de nettoyage des phares

Les phares sont automatiquement nettoyés si la fonction «Wipe with washer fluid» (essuyage avec liquide de lave-glace) fonctionne à cinq reprises alors que les phares sont allumés et que le moteur tourne (▷ page 137). Lorsque le contact est coupé, le système de nettoyage automatique des phares est réinitialisé et le compte reprend à zéro (0).

Combiné interrupteur

Feux de direction

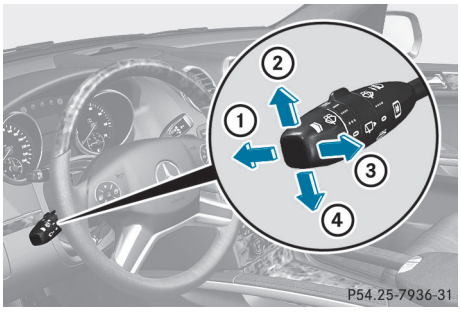

① Feux de route
② Feu de direction de droite
③ Appel des phares
④ Feu de direction de gauche

- ▶ **Pour clignoter brièvement:** appuyer brièvement sur le combiné interrupteur en direction de la flèche jusqu'au point de pression en direction de la flèche ② ou ④.
  Le feu de direction correspondant clignote à trois reprises.
- ▶ **Pour clignoter:** appuyer sur le combiné interrupteur au-delà du point de pression en direction de la flèche ② ou ④.

Feux de route

- ▶ **Pour allumer les feux de route:** tourner la clé SmartKey dans le commutateur de démarrage à la position **2** ou démarrer le moteur.
- ▶ Tourner le commutateur d'éclairage à [≡D].

- Appuyer sur le combiné interrupteur au-delà du point de pression en direction de la flèche ①.
  Le témoin [≡D] s'allume au combiné d'instruments
- **Pour éteindre les feux de route:** ramener le combiné interrupteur à sa position normale.
  Le témoin [≡D] s'éteint au combiné d'instruments.

Appel des phares

- **Pour activer:** tourner la clé SmartKey dans le commutateur de démarrage à la position **1** ou **2** ou démarrer le moteur.
- Tirer sur le combiné interrupteur en direction de la flèche ③.

Témoins des feux de détresse

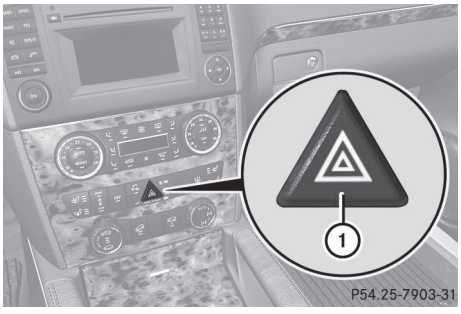

Les témoins des feux de détresse s'allument automatiquement si:

- un coussin gonflable est déployé.
- le véhicule est beaucoup ralenti d'une vitesse supérieure à 79 km/h (45 m/h) jusqu'à l'arrêt

- **Pour activer les feux de détresse:** appuyer sur le bouton ①.
  Tous les feux de direction clignotent. Si un feu de direction est maintenant activé à l'aide du combiné interrupteur, seul le feu de direction du côté correspondant du véhicule clignotera.
- **Pour désactiver les feux de détresse:** appuyer sur le bouton ①.

Les feux de détresse sont automatiquement désactivés si le véhicule reprend une vitesse supérieure à 10 km/h (6 m/h) après un freinage complet.

ⓘ Les feux de détresse continuent de fonctionner lorsque le contact est coupé.

Fonction d'éclairage active

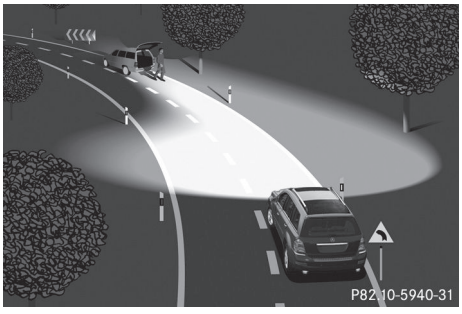

La fonction d'éclairage actif est un système qui déplace les phares en fonction du mouvement des roues avant. De cette façon, les zones d'intérêt demeurent éclairées pendant la conduite. Ceci permet de voir les piétons, cyclistes et animaux.

Actif: lorsque les feux sont allumés.

Phares embués de l'intérieur

Les phares peuvent s'embuer de l'intérieur si l'humidité atmosphérique est élevée.

- Conduire avec les phares allumés.
  Le niveau d'humidité diminue, selon la durée du voyage et les conditions météorologiques (humidité et température).

Si le niveau d'humidité ne diminue pas:

- Faire vérifier les phares chez un atelier spécialisé qualifié.

Éclairage intérieur

Aperçu de l'éclairage intérieur

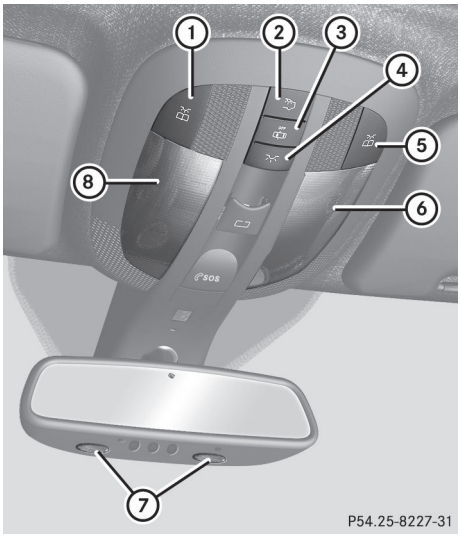

Panneau de commandes au plafond

① Lampe de lecture avant gauche, allumée/éteinte

② Éclairage de l'habitacle arrière allumé/éteint

③ Éclairage intérieur automatique allumé/éteint

④ Éclairage de l'habitacle avant allumé/éteint

⑤ Lampe de lecture avant droite, allumée éteinte

⑥ Éclairage de l'habitacle avant

⑦ Lampes de lecture avant

⑧ Éclairage de l'habitacle avant

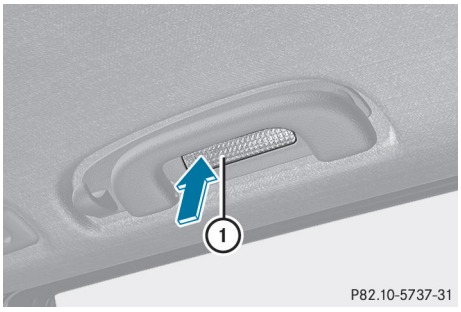

Panneau arrière de commandes au plafond (deuxième rangée de sièges)

① Lampe de lecture, allumée/éteinte

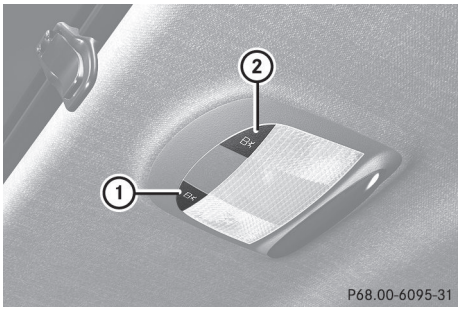

Panneau arrière de commandes au plafond (troisième rangée de sièges)

① Lampe de lecture de gauche, allumée/éteinte

② Lampe de lecture de droite, allumée/éteinte

Commande de l'éclairage intérieur

Remarques importantes

Afin de prévenir la décharge de la batterie du véhicule, les fonctions d'éclairage intérieur du véhicule sont automatiquement désactivées après un certain temps, sauf lorsque la clé SmartKey est en position **2** du commutateur de démarrage

Commande d'éclairage automatique de l'habitacle

▶ **Pour activer/désactiver:** appuyer sur le bouton [OFF].
Lorsque la commande d'éclairage intérieur automatique est activée, le bouton est à égalité avec le panneau de commandes au plafond.

L'éclairage intérieur s'allume automatiquement lorsque:

- le véhicule est déverrouillé
- une porte est ouverte
- la clé SmartKey est retirée du commutateur de démarrage

L'éclairage intérieur est activé pendant une courte période lorsque la clé SmartKey est retirée du commutateur de démarrage. L'ordinateur de bord permet d'activer l'extinction temporisée (▷ page 243).

Commande manuelle d'éclairage de l'habitacle

▶ **Pour activer/désactiver l'éclairage intérieur avant:** appuyer sur le bouton [⌒].

▶ **Pour activer/désactiver l'éclairage intérieur arrière:** appuyer sur le bouton [⌒].

▶ **Pour activer/désactiver les lampes de lecture:** appuyer sur le bouton [⌒].

Éclairage d'urgence en cas de collision

L'éclairage de l'habitacle s'active automatiquement si le véhicule est impliqué dans un accident.

▶ **Pour désactiver l'éclairage d'urgence en cas de collision:** appuyer sur le bouton des feux de détresse.

ou

▶ Verrouiller ou déverrouiller le véhicule à l'aide de la clé.

Remplacement des ampoules

Remarques sécuritaires importantes

Ampoules au Xénon

Si votre véhicule est équipé d'ampoules au Xénon, ces ampoules sont reconnaissables à ceci: le faisceau lumineux des ampoules au Xénon se déplace de haut en bas et de bas en haut au démarrage du moteur. Pour observer ceci, les feux au Xénon doivent être allumés avant que le moteur démarre.

⚠ **DANGER**

Les ampoules au Xénon sont à haute tension. Elles pourraient provoquer un choc électrique et des blessures graves, voire mortelles, si l'on touche les parties électriques des ampoules au Xénon. Par conséquent, ne jamais enlever le recouvrement des ampoules au Xénon.

Ne pas remplacer soi-même les ampoules au Xénon. Confier plutôt ce travail à un atelier spécialisé possédant la connaissance et les outils requis pour effectuer cette tâche.

À cette fin, Mercedes-Benz recommande de contacter un Concessionnaire Mercedes-Benz agréé. Plus précisément, le travail relatif à la sécurité ou aux systèmes reliés à la sécurité du véhicule doit être effectué par un spécialiste compétent en atelier.

Les ampoules et les feux constituent un aspect important de la sécurité automobile. Par conséquent, s'assurer que les ampoules et les feux fonctionnent bien en tout temps. Faire régulièrement vérifier le réglage des phares.

Autres ampoules

Il existe d'autres ampoules que les ampoules au Xénon, ne pouvant pas être remplacées. Remplacer seulement les ampoules de la liste (▷ page 133). Faire remplacer les ampoules qu'on ne peut remplacer soi-même par un atelier spécialisé.

À cette fin, Mercedes-Benz recommande de contacter un Concessionnaire Mercedes-Benz agréé. Plus précisément, le travail relatif à la sécurité ou aux systèmes reliés à la sécurité du véhicule doit être effectué par un atelier spécialisé.

Si de l'assistance est requise pour le remplacement des ampoules, consulter un atelier spécialisé.

Ne pas toucher au tube en verre des nouvelles ampoules à mains nues. Même une contamination mineure risque de brûler la surface en verre et de réduire la durée de mise en service des ampoules. Utiliser toujours un linge sans charpie ou ne toucher que la base de l'ampoule lors de l'installation.

N'utiliser que les ampoules du type approprié.

Si la nouvelle ampoule ne s'allume pas, consulter un atelier spécialisé.

Les ampoules et les feux constituent un aspect important de la sécurité automobile. Par conséquent, s'assurer que les ampoules et les feux fonctionnent bien en tout temps. Faire régulièrement vérifier le réglage des phares.

⚠ ATTENTION

Les ampoules et les feux peuvent être très chauds. Les laisser refroidir avant de les changer. Autrement, des risques de brûlures sont possibles.

Conserver les ampoules hors de la portée des enfants. Sinon, ils peuvent endommager les ampoules, par exemple, et se blesser.

Ne jamais utiliser une ampoule qui a chuté. De telles ampoules peuvent se casser ou même exploser et blesser l'utilisateur.

Les ampoules halogènes sont pressurisées et peuvent exploser lorsqu'elles sont changées, en particulier lorsqu'elles sont très chaudes. Donc, porter une protection oculaire et des gants en les changeant.

Aperçu: remplacement des ampoules/types d'ampoules

Les ampoules suivantes peuvent être remplacées. Le type d'ampoule est indiqué dans la légende.

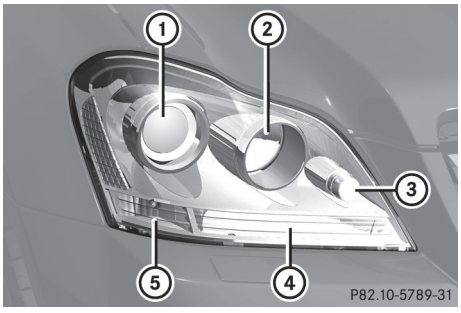

Phares halogènes

① Feu de croisement: H7 55 W
② Feu de route: H7 55 W
③ Feu de stationnement/feu de position: W 5 W
④ Feu de direction: 3457A
⑤ Feu de gabarit: WY 5 W

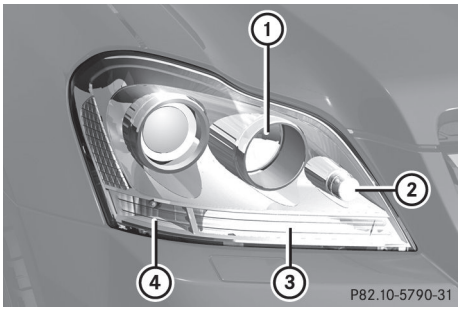

Phares Bi-Xénon

① Feu de route: H7 55 W
② Feu de stationnement/feu de position: W 5 W
③ Feu de direction: 3457A
④ Feu de gabarit: WY 5 W

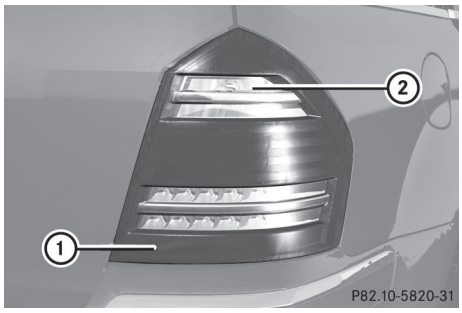

Feux arrière avec DEL

① Antibrouillard arrière: H 21 W (côté conducteur seulement)

② Feu de marche arrière: P 21 W

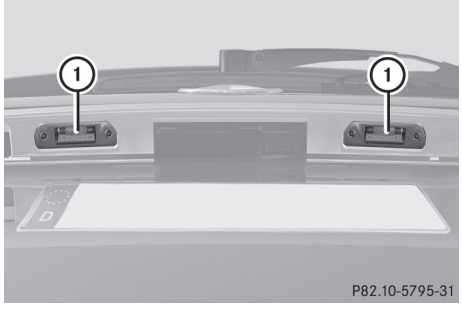

Éclairage de plaque d'immatriculation

① Éclairage de plaque d'immatriculation: C 5 W

Remplacement des ampoules avant

Feux de croisement (phares halogènes)

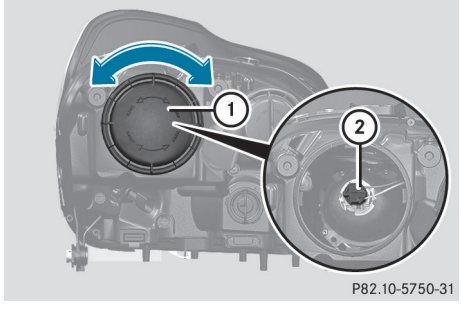

▶ Éteindre les phares.

▶ Ouvrir le capot.

▶ Tourner le recouvrement du logement ① dans le sens contraire des aiguilles d'une montre et le sortir.

▶ Tourner le support d'ampoule ② dans le sens contraire des aiguilles d'une montre et le sortir.

▶ Sortir l'ampoule hors du support d'ampoule ②.

▶ Insérer la nouvelle ampoule dans le support d'ampoule ②.

▶ Insérer le support d'ampoule ② dans le logement et le tourner dans le sens des aiguilles d'une montre.

▶ Aligner le recouvrement du logement ① et le tourner dans le sens des aiguilles d'une montre jusqu'au déclic.

Feux de route

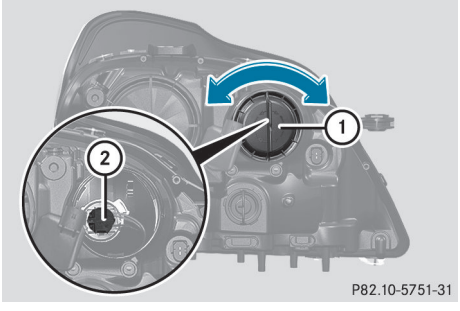

▶ Éteindre les phares.

▶ Ouvrir le capot.

▶ Tourner le recouvrement du logement ① dans le sens contraire des aiguilles d'une montre et le sortir.

▶ Tourner le support d'ampoule ② dans le sens contraire des aiguilles d'une montre et le sortir.

▶ Sortir l'ampoule du support d'ampoule ②.

▶ Insérer la nouvelle ampoule dans le support d'ampoule ②.

- ▶ Insérer le support d'ampoule ② dans le feu et le tourner dans le sens des aiguilles d'une montre.
- ▶ Aligner le recouvrement du logement ① et le tourner dans le sens des aiguilles d'une montre jusqu'au déclic.

Feu de stationnement/de position

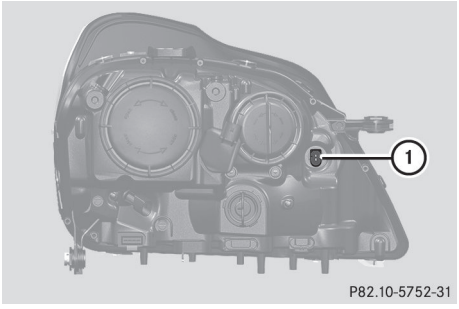

- ▶ Éteindre les phares.
- ▶ Ouvrir le capot.
- ▶ Tourner le support d'ampoule ① dans le sens contraire des aiguilles d'une montre et le sortir.
- ▶ Sortir l'ampoule du support d'ampoule ①.
- ▶ Insérer la nouvelle ampoule dans le support d'ampoule ①.
- ▶ Insérer le support d'ampoule ① dans le feu et le tourner dans le sens des aiguilles d'une montre.

Feux de direction et feux de gabarit

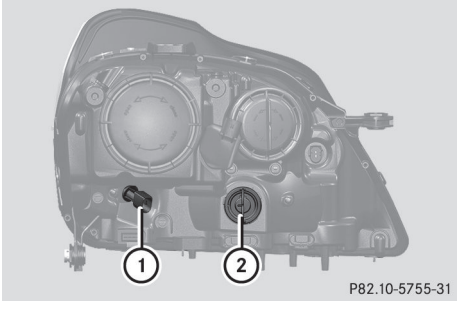

- ▶ Éteindre les phares.
- ▶ Ouvrir le capot.
- ▶ Tourner le support d'ampoule ① (WY 5 W)/② (3457A) dans le sens contraire des aiguilles d'une montre et le sortir
- ▶ Retirer l'ampoule du support d'ampoule ①"②.
- ▶ Insérer la nouvelle ampoule dans le support d'ampoule ①/②.
- ▶ Insérer le support d'ampoule ①/② et tourner dans le sens des aiguilles d'une montre.

Remplacement des ampoules arrière

Ouverture et fermeture des panneaux de garniture latérale

Les panneaux de garnitures dans l'espace de chargement doivent être ouverts avant de pouvoir remplacer les ampoules des feux arrière.

Panneau de garniture latérale gauche

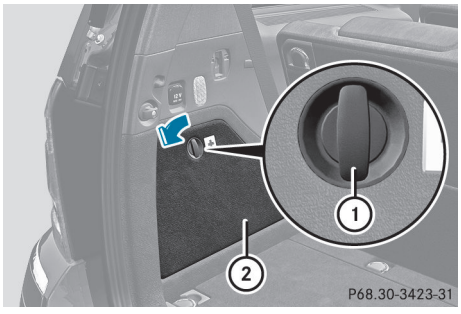

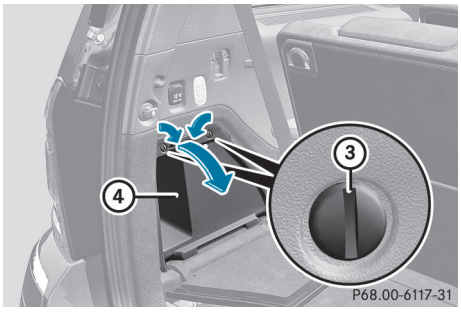

- ▶ **Pour ouvrir:** tourner le bouton de dégagement ① de 90° en direction de la flèche et retirer le panneau de garniture latéral ②.
- ▶ Insérer un objet approprié telle une pièce de monnaie dans les fentes des boutons de dégagement ③.
- ▶ Tourner les boutons de dégagement ③ de 90° en direction de la flèche et retirer le compartiment de rangement ④.
- ▶ **Pour fermer:** insérer le compartiment de rangement ④ et tourner les boutons de dégagement ③ en direction opposée à la flèche jusqu'à ce que les fentes des boutons de dégagement soient en position verticale.
- ▶ Insérer le panneau de garniture latérale ② et tourner les boutons de dégagement ① de 90° en direction opposée à la flèche.

Panneau de garniture latéral droit

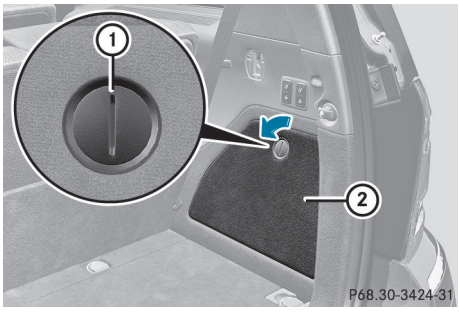

- ▶ **Pour ouvrir:** insérer un objet approprié, par ex. une pièce de monnaie, dans la fente du bouton de dégagement ① sur le panneau de garniture latéral ②.
- ▶ Tourner le bouton de dégagement ① de 90° en direction de la flèche et retirer le panneau de garniture latéral ②.
- ▶ **Pour fermer:** insérer le panneau de garniture latérale ② et tourner le bouton de dégagement ① de 90° en direction opposée à la flèche.

Feux arrière avec DEL

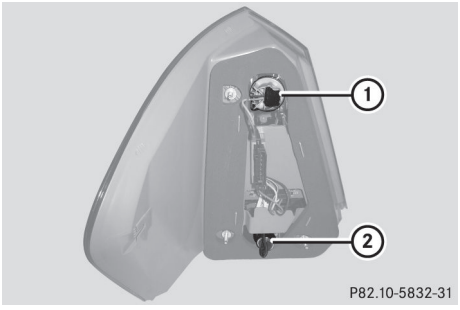

① Antibrouillard arrière
② Feu de marche arrière

- ▶ Éteindre les phares.
- ▶ Ouvrir l'espace de chargement arrière.
- ▶ Ouvrir le panneau de garniture latéral (▷ page 135).
- ▶ Tourner le support d'ampoule dans le sens contraire des aiguilles d'une montre et le sortir.
- ▶ Retirer l'ampoule du support d'ampoule.
- ▶ Insérer la nouvelle ampoule dans le support d'ampoule .
- ▶ Insérer le support d'ampoule et tourner dans le sens des aiguilles d'une montre.
- ▶ Fermer le panneau de garniture latéral (▷ page 135).

Éclairage de plaque d'immatriculation

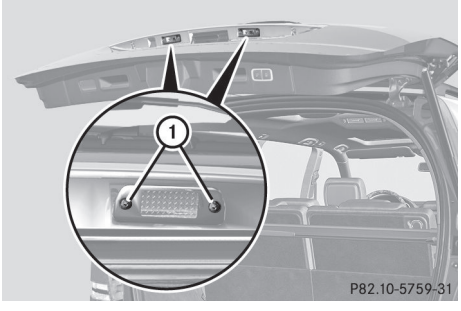

- ▶ Éteindre les phares.
- ▶ Ouvrir le hayon.
- ▶ Retirer les vis ①.

- ▶ Retirer l'éclairage de plaque d'immatriculation.
- ▶ Remplacer l'ampoule.
- ▶ Insérer l'éclairage de plaque d'immatriculation.
- ▶ Remettre en place et serrer les vis ①.

Réglage des phares

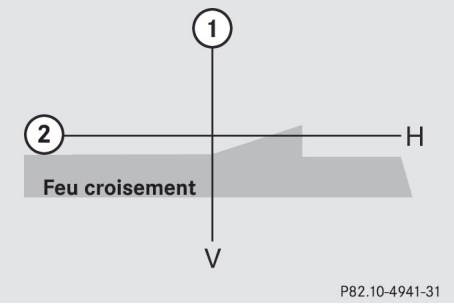

① **V** axe vertical

② **H** hauteur (horizontale), mesurée à partir du centre

Le réglage correct des phares est extrêmement important. Le réglage des feux de route ajuste simultanément la portée des feux de croisement. (Le terme phares regroupe tant les feux de route que les feux de croisement). Pour vérifier et adapter le réglage des phares, procéder comme suit :

- ▶ Stationner le véhicule sur une surface plane à 7,6 m (25 pieds) d'un mur ou autre.
- ▶ S'assurer que la charge du véhicule est normale.
- ▶ Allumer les feux de croisement [≡D].

Si la lumière des feux n'est pas distribuée de la façon indiquée par l'illustration ci-dessus, suivre les directives ci-dessous:

- ▶ Ouvrir le capot (▷ page 326).

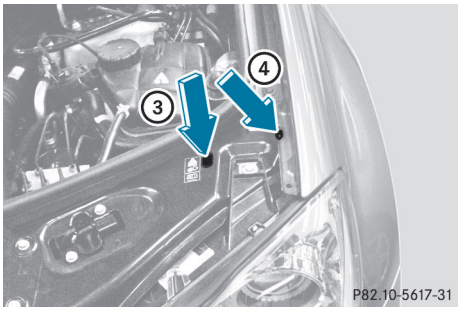

Les vis de réglage sont placées sous le panneau du couvercle.

- ▶ Insérer un outil approprié dans les ouvertures du couvercle du panneau. La direction des flèches ③ et ④ indique l'angle avec lequel l'outil doit être inséré pour accéder aux vis de réglage.
- ▶ Tourner les deux vis uniformément jusqu'à ce que le réglage vertical du feu corresponde à ①. Tourner les vis dans le sens des aiguilles d'une montre pour régler les feux vers le haut et dans le sens contraire des aiguilles d'une montre pour les régler vers le bas.
  Gradation:
  - Visser à la flèche ③: 0,67° angle d'inclinaison
  - Visser à la flèche ④: 0.50° angle d'inclinaison

Les feux de gauche et de droite doivent être réglés individuellement.

ⓘ S'il n'est pas possible d'obtenir un bon réglage des phares, faire vérifier le système chez un Concessionnaire Mercedes-Benz agréé.

Essuie-glaces de pare-brise

Mise en fonction/hors fonction des essuie-glace de pare-brise

⚠ **ATTENTION**

Les balais d'essuie-glaces sont des éléments sujets à l'usure. Les remplacer deux fois par

▷▷

année, au printemps et à l'automne de préférence. Autrement, les vitres ne seront pas nettoyées adéquatement. Par conséquent, il ne sera peut-être pas possible d'évaluer les conditions de la circulation et ceci pourrait causer un accident.

! Ne pas faire fonctionner les essuie-glaces quand le pare-brise est sec, au risque de les endommager. De plus, la poussière qui s'accumule sur le pare-brise risque d'égratigner le verre en cas d'essuyage sur un pare-brise sec.

! Si les essuie-glaces de pare-brise laissent des taches sur le pare-brise après le lavage du véhicule dans un lave-auto automatique, la cire ou autres résidus peuvent en être la cause. Laver le pare-brise en utilisant du liquide de lave-glace après avoir lavé le véhicule dans un lave-auto automatique.

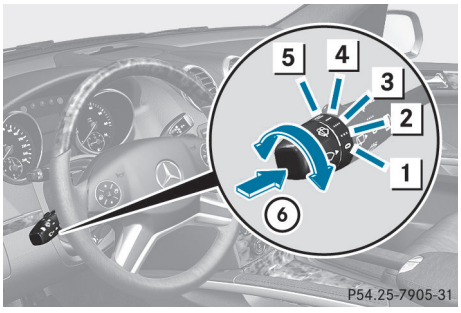

Combiné interrupteur

1 0 Essuie-glaces hors fonction
2 ••• Essuyage intermittent, lent[11]
3 •••• Essuyage intermittent, élevé[12]
4 — Essuyage continu, lent
5 = Essuyage continu, rapide
6 Essuyage unique/ Pour essuyer le pare-brise avec le liquide d'essuie-glace

▶ Établir le contact.
▶ Tourner le combiné interrupteur à la position correspondante.

11 Capteur de pluie régle à sensibilité faible
12 Capteur de pluie régle à sensibilité élevée

! Essuyage intermittent avec capteur de pluie: en raison d'influences optiques, et parce que le pare-brise devient sale dans des conditions de temps sec, les essuie-glaces de pare-brise peuvent s'activer par inadvertance. Ceci pourrait aussi endommager les balais d'essuie-glaces ou égratigner le pare-brise.

Pour cette raison, toujours arrêter les essuie-glaces de pare-brise par temps sec.

En position ••• ou ••••, la fréquence d'essuyage appropriée est automatiquement réglée en fonction de l'intensité de la pluie. En position ••••, le capteur de pluie est plus sensible qu'en position •••, faisant en sorte que l'essuyage du pare-brise est plus fréquent.

Activation/désactivation de l'essuie-glace de lunette arrière

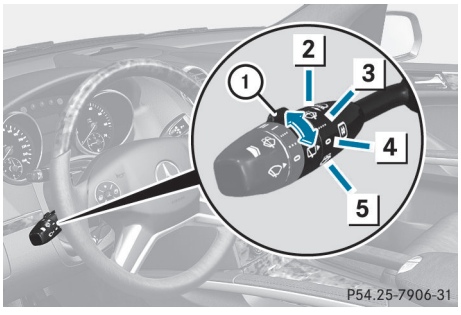

Combiné interrupteur

① Commutateur
2 Pour essuyer avec du liquide de lave-glace
3 **I** Pour activer l'essuyage intermittent
4 **0** Pour désactiver l'essuyage intermittent
5 Pour essuyer avec du liquide de lave-glace

- ▶ Tourner la clé SmartKey en position **1** ou **2** du commutateur de démarrage.
- ▶ Tourner le combiné interrupteur ① à la position correspondante.
  Lorsque l'essuie-glace de lunette arrière est activé, le symbole paraît dans le combiné d'instruments.

Remplacement des balais d'essuie-glaces

Remarques sécuritaires importantes

⚠ **ATTENTION**

Par mesure de sécurité, désactiver les essuie-glaces de pare-brise et retirer la clé du commutateur de démarrage avant de changer les balais d'essuie-glaces (véhicules avec KEYLESS-GO: s'assurer que le système électronique est à l'état **0**). Autrement, le moteur des essuie-glace pourrait soudainement s'activer et causer des blessures.

! Pour éviter d'endommager les balais d'essuie-glaces, s'assurer de ne toucher que le bras d'essuie-glace.

! Ne jamais ouvrir le capot lorsque les bras d'essuie-glace sont éloignés du pare-brise.

Ne jamais rabattre le bras d'essuie-glace sur le pare-brise/la lunette arrière sans avoir installé d'abord le balai d'essuie-glace.

Tenir fermement le bras de l'essuie-glace lors du changement du balai d'essuie-glace. Si un balai sans son essuie-glace est relâché sur le pare-brise, la force de l'impact risque d'endommager la vitre.

Mercedes-Benz recommande de faire remplacer les essuie-glaces dans un atelier spécialisé qualifié, par exemple chez un Concessionnaire Mercedes-Benz agréé.

Remplacement des balais d'essuie-glaces de pare-brise

Dépose des balais d'essuie-glaces

- ▶ Retirer la clé SmartKey du commutateur de démarrage.
- ▶ Replier les essuie-glaces loin du pare-brise.

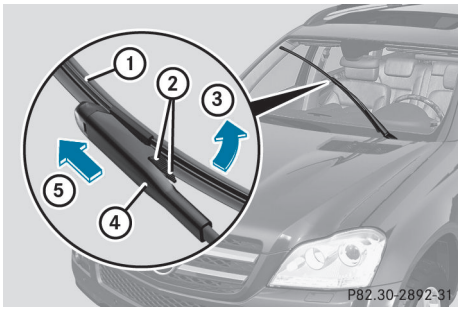

- ▶ Appuyer sur les deux languettes de dégagement ②.
- ▶ Replier le balai d'essuie-glace ① en direction de la flèche ③ loin du bras d'essuie-glace ④.
- ▶ Retirer le balai d'essuie-glace ① en direction de la flèche ⑤.

Pose des balais d'essuie-glaces

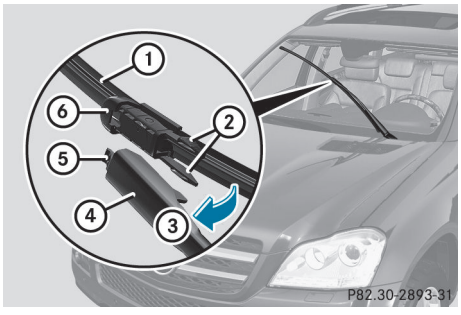

- ▶ Placer le nouveau balai d'essuie-glaces ① avec la cavité ⑥ sur la languette de fixation ⑤.
- ▶ Replier le balai d'essuie-glace ① en direction de la flèche ③ sur le bras d'essuie-glace jusqu'à ce que les

languettes de retenue ② s'engagent dans le support ④.

- ▶ S'assurer que le balai d'essuie-glace ① est positionné correctement.
- ▶ Replier l'essuie-glace sur le pare-brise.

Remplacement du balai d'essuie-glace de lunette arrière

Dépose du balai d'essuie-glaces

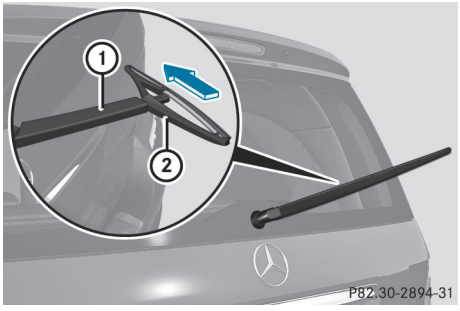

- ▶ Retirer la clé SmartKey du commutateur de démarrage.
- ▶ Rabattre le bras d'essuie-glace ① loin de la lunette arrière jusqu'au déclic.
- ▶ Tourner le balai d'essuie-glace ② à angle droit par rapport au bras d'essuie-glace ①.
- ▶ Tenir le bras d'essuie-glace ① et appuyer sur le balai d'essuie-glace ② en direction de la flèche jusqu'à l'enclenchement.
- ▶ Retirer le balai d'essuie-glace ②.

Dépose du balai d'essuie-glaces

- ▶ Placer le nouveau balai d'essuie-glace ② sur le bras d'essuie-glace ①.
- ▶ Tenir le bras d'essuie-glace ① et appuyer sur le balai d'essuie-glace ② en direction opposée de la flèche jusqu'à l'enclenchement.
- ▶ S'assurer que le balai d'essuie-glace ② est positionné correctement.
- ▶ Placer le balai d'essuie-glace ② de façon parallèle au bras d'essuie-glace ①.
- ▶ Replier le bras d'essuie-glace ① sur la lunette arrière.

Problèmes avec les essuie-glaces de pare-brise

Les essuie-glaces de pare-brise sont obstrués

Des feuilles ou la neige, par exemple, nuisent au mouvement des essuie-glaces. Le moteur de l'essuie-glace a été désactivé.

- ▶ Par mesure de sécurité, retirer la clé SmartKey du commutateur de démarrage.

ou

- ▶ Arrêter le moteur avec le bouton marche/arrêt et ouvrir la porte du conducteur.
- ▶ Éliminer la cause de l'obstruction.
- ▶ Remettre les essuie-glace en fonction.

Les essuie-glaces de pare-brise ne fonctionnent plus

Le moteur des essuie-glaces est défectueux.

- ▶ Choisir une autre vitesse d'essuie-glaces sur le combiné interrupteur.
- ▶ Faire vérifier les essuie-glaces de pare-brise dans un atelier spécialisé.

Les jets de pulvérisation sont mal orientés

Le liquide des essuie-glaces de pare-brise projeté par les jets n'atteint plus le centre du pare-brise. Les jets de pulvérisation sont mal orientés.

- ▶ Faire vérifier les jets de pulvérisation dans un atelier spécialisé.

Information utile 142
Aperçu des systèmes de climatisation 142
Fonctionnement du système de commande 147
Réglage des bouches d'air 154

Information utile

ⓘ Ce Guide du conducteur décrit tous les dispositifs, de série ou optionnels, offerts pour le véhicule au moment de la publication du Guide. Des différences sont possibles entre les pays. À noter qu'il est possible que votre véhicule ne soit pas équipé de toutes les caractéristiques décrites dans le présent guide. Ceci s'applique également aux systèmes et fonctions portant sur la sécurité du véhicule.

ⓘ Veuillez lire l'information sur les ateliers spécialisés (▷ page 28).

Aperçu des systèmes de climatisation

Remarques sécuritaires importantes

⚠ AVERTISSEMENT

Des conditions sévères (forte pollution de l'air) peuvent exiger le remplacement du filtre avant la période prévue. Un filtre sale réduira le volume d'air dans l'habitacle et les vitres pourraient s'embuer, gênant la visibilité et risquant ainsi de compromettre la sécurité du conducteur et des autres. Faire remplacer un filtre sale dès que possible par un Concessionnaire Mercedes-Benz agréé.

⚠ ATTENTION

Suivre les réglages recommandés pour le chauffage et la climatisation fournis aux pages suivantes. Autrement, les vitres peuvent s'embuer et gêner la visibilité, risquant ainsi de compromettre votre sécurité et celle des autres.

La climatisation automatique [13] règle la température et l'humidité à l'intérieur du véhicule et filtre les substances indésirables dans l'air.

La climatisation automatique[13] fonctionne seulement lorsque le moteur tourne.[14] Le fonctionnement optimal n'est atteint que lorsque vous conduisez avec les vitres latérales et le toit ouvrant coulissant fermé.

ⓘ Ventiler le véhicule pendant une brève période par temps chaud, par exemple à l'aide de la fonction d'ouverture pratique (▷ page 100). Ceci accélérera le processus de refroidissement et la température désirée à l'intérieur du véhicule sera atteinte plus rapidement.

ⓘ Le filtre intégré peut filtrer la plupart des particules de poussière et complètement le pollen. Un filtre sale réduit la quantité d'air acheminée dans le véhicule. Pour cette raison, il est recommandé de toujours respecter les intervalles suggérés pour le remplacement du filtre, dans le carnet d'entretien. Étant donné que cet intervalle dépend des conditions environnementales, par exemple une forte pollution de l'air, il peut en réalité être plus court que l'intervalle suggéré dans le carnet d'entretien.

[13] Canada seulement.

[14] La fonction de chaleur résiduelle peut seulement être activée/désactivée lorsque le contact est coupé

Panneau de commande de la climatisation automatique double zone

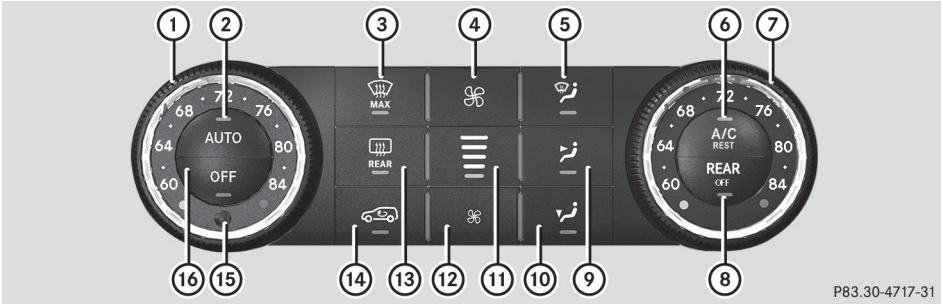

① Régler la température, gauche (▷ page 150)
② Régler la climatisation au mode automatique (▷ page 149)
③ Dégivrer le pare-brise (▷ page 152)
④ Augmenter le débit d'air (▷ page 152)
⑤ Diriger le débit d'air vers les bouches de dégivrage (▷ page 151)
⑥ Activer/désactiver le refroidissement avec déshumidification d'air (▷ page 148)
⑦ Régler la température, droite (▷ page 150)
⑧ Activer/désactiver la climatisation arrière (▷ page 147)
⑨ Diriger le débit d'air vers les bouches d'air centrale et latérales (▷ page 151)
⑩ Diriger le débit d'air vers les dégagements pieds et les bouches d'air latérales (▷ page 151)
⑪ Afficher le niveau de débit d'air
⑫ Réduire le débit d'air (▷ page 152)
⑬ Activer/désactiver le dégivreur de lunette arrière (▷ page 153)
⑭ Activer/désactiver le mode de recirculation d'air (▷ page 153)
⑮ Indicateur de température intérieure
⑯ Activer/désactiver la climatisation (▷ page 147)

Notes sur la commande de climatisation automatique double zone

Ce qui suit fournit des remarques et recommandations pour l'utilisation optimale de la climatisation automatique double zone.

- Activer la climatisation à l'aide des boutons AUTO et A/C REST. Le témoin sur les boutons AUTO et A/C REST s'allume.
- Régler à la température à 22 °C (72 °F).
- N'utiliser la fonction «dégivrage» que brièvement, jusqu'au désembuage du pare-brise.
- N'utiliser le mode «recirculation d'air» que brièvement, par exemple en cas d'odeurs nauséabondes dans le véhicule ou en conduisant dans un tunnel. Autrement, les vitres peuvent s'embuer parce qu'il n'y a pas assez d'air frais dans l'habitacle lorsque le mode de recirculation d'air est sélectionné.
- Lorsque le moteur est arrêté, il est possible de continuer de chauffer ou d'aérer

l'habitacle en utilisant la fonction de chaleur résiduelle. La fonction de «chaleur résiduelle» peut être activée ou désactivée uniquement lorsque le moteur est arrêté.

Panneau de commande de la climatisation automatique 3 zones

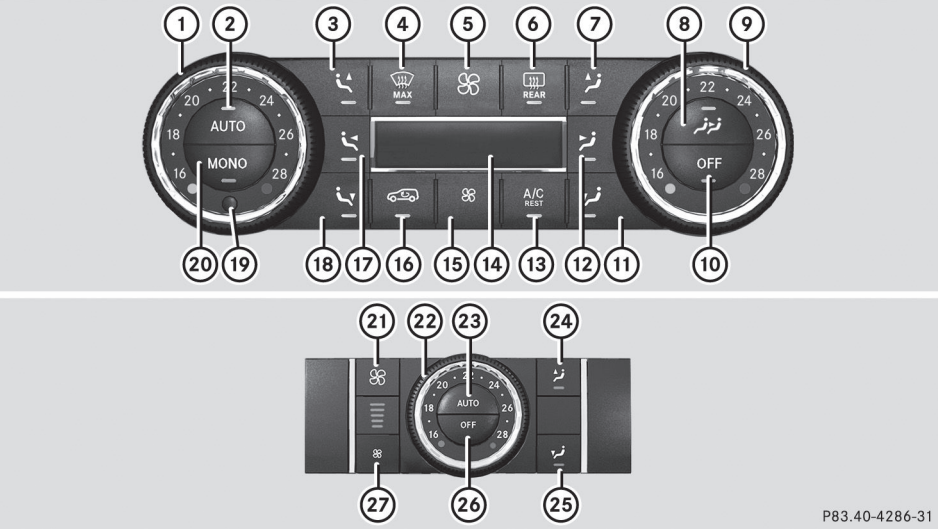

Canada uniquement

Panneau de commande avant

① Régler la température, gauche (▷ page 150)
② Régler la climatisation au mode automatique (▷ page 149)
③ Diriger l'air vers les bouches d'air du dégivreur, gauche (▷ page 151)
④ Dégivrer le pare-brise (▷ page 152)
⑤ Augmenter le débit d'air (▷ page 152)
⑥ Activer/désactiver le dégivreur de lunette arrière (▷ page 153)
⑦ Diriger l'air vers les bouches d'air du dégivreur, droite (▷ page 151)
⑧ Contrôler la climatisation arrière à l'aide du panneau de commande avant (▷ page 147)
⑨ Régler la température, droite (▷ page 150)
⑩ Activer/désactiver la climatisation (▷ page 147)
⑪ Diriger le débit d'air vers les dégagements pieds et les bouches d'air latérales, droite (▷ page 151)
⑫ Diriger le débit d'air vers les bouches d'air centrale et latérales, droite (▷ page 151)
⑬ Activer/désactiver le refroidissement avec déshumidification d'air (▷ page 148)
Activer/désactiver la fonction de chaleur résiduelle (▷ page 154)
⑭ Affichage
⑮ Réduire le débit d'air (▷ page 152)
⑯ Activer/désactiver le mode de recirculation d'air (▷ page 153)
⑰ Diriger le débit d'air vers les bouches d'air centrale et latérales, gauche (▷ page 151)
⑱ Diriger le débit d'air vers les dégagements pieds et les bouches d'air latérales, gauche (▷ page 151)

⑲ Indicateur de température intérieure
⑳ Activer/désactiver le mode MONO (▷ page 152)

Panneau de commande arrière

㉑ Augmenter le débit d'air (▷ page 152)
㉒ Régler la température (▷ page 150)
㉓ Régler la climatisation arrière au mode automatique (▷ page 149)
㉔ Diriger le débit d'air vers les bouches d'air latérales arrière (▷ page 151)
㉕ Diriger le débit d'air vers les dégagements pieds(▷ page 151)
㉖ Activer/désactiver la climatisation arrière (▷ page 147)
㉗ Réduire le débit d'air (▷ page 152)

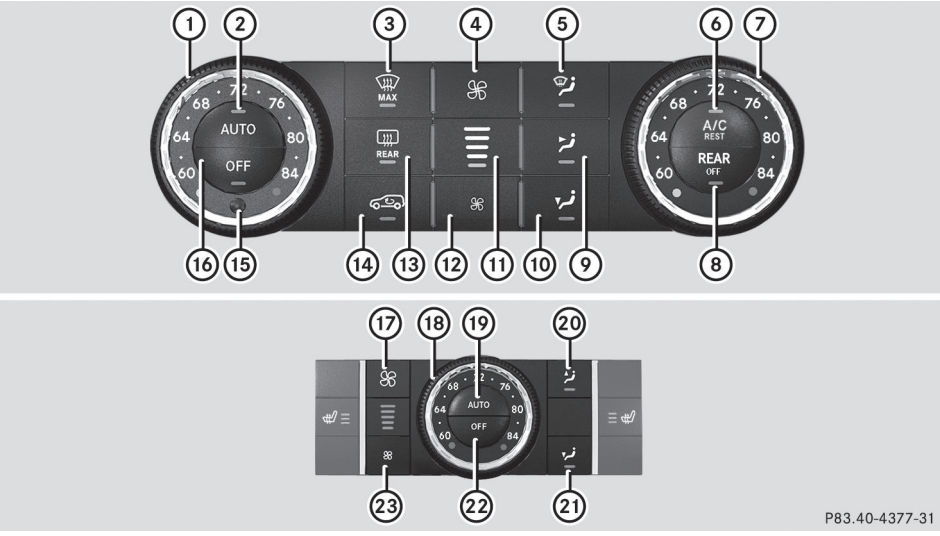

É.-U. uniquement

Panneau de commande avant

① Régler la température, gauche (▷ page 150)
② Régler la climatisation au mode automatique (▷ page 149)
③ Dégivrer le pare-brise (▷ page 152)
④ Augmenter le débit d'air (▷ page 152)
⑤ Diriger le débit d'air vers les bouches de dégivrage (▷ page 151)
⑥ Activer/désactiver le refroidissement avec déshumidification d'air (▷ page 148)
Activer/désactiver la fonction de chaleur résiduelle (▷ page 154)
⑦ Régler la température, droite (▷ page 150)
⑧ Activer/désactiver la climatisation arrière (▷ page 147)
⑨ Diriger le débit d'air vers les bouches d'air centrale et latérales (▷ page 151)

⑩ Diriger le débit d'air vers les dégagements pieds et les bouches d'air latérales (▷ page 151)
⑪ Afficher le niveau de débit d'air
⑫ Réduire le débit d'air (▷ page 152)
⑬ Activer/désactiver le dégivreur de lunette arrière (▷ page 153)
⑭ Activer/désactiver le mode de recirculation d'air (▷ page 153)
⑮ Indicateur de température intérieure
⑯ Activer/désactiver la climatisation (▷ page 147)

Panneau de commande arrière

⑰ Augmenter le débit d'air (▷ page 152)
⑱ Régler la température (▷ page 150)
⑲ Régler la climatisation arrière au mode automatique (▷ page 149)
⑳ Diriger le débit d'air vers les bouches d'air latérales arrière (▷ page 151)
㉑ Diriger le débit d'air vers les dégagements pieds (▷ page 151)
㉒ Activer/désactiver la climatisation arrière (▷ page 147)
㉓ Réduire le débit d'air (▷ page 152)

Remarques sur l'utilisation de la climatisation automatique (3 zones)

Voici des directives et des recommandations pour obtenir le rendement optimal du système de climatisation automatique.

- Activer la climatisation à l'aide des boutons AUTO et A/C REST. Le témoin sur les boutons AUTO et A/C REST s'allume.
- Régler la température à 22 °C (72 °F).
- N'utiliser la fonction «dégivrage» que brièvement, jusqu'au désembuage du pare-brise.
- N'utiliser le mode «recirculation d'air» que brièvement, par exemple en cas d'odeurs nauséabondes à l'extérieur ou en conduisant dans un tunnel. Autrement, les vitres peuvent s'embuer parce qu'il n'y a pas assez d'air frais dans l'habitacle lorsque le mode de recirculation d'air est sélectionné.
- Utiliser la fonction MONO pour adopter les réglages de température et de distribution d'air du côté conducteur pour toutes les zones de climatisation. Le témoin s'allume sur le bouton MONO.
- Lorsque le moteur est arrêté, il est possible de continuer de chauffer ou d'aérer l'habitacle en utilisant la fonction de chaleur résiduelle. La fonction de «chaleur résiduelle» peut être activée ou désactivée uniquement lorsque le moteur est arrêté.

Fonctionnement du système de commande

Activation/désactivation de la climatisation

Renseignements importants

⚠ ATTENTION

Lorsque le système de climatisation est désactivé, l'apport et la circulation d'air extérieur sont également désactivés. Choisir ce réglage pendant une courte période uniquement. Autrement, les vitres peuvent s'embuer et gêner la visibilité, risquant ainsi

▷▷

de compromettre votre sécurité et celles des autres.

ⓘ Activer la climatisation surtout à l'aide du bouton AUTO (▷ page 149).

Activation/désactivation de la climatisation avant à l'aide du panneau de commande avant

- ▶ Tourner la clé SmartKey à la position **2** du commutateur de démarrage.
- ▶ **Pour activer:** appuyer sur le bouton AUTO. Le témoin s'allume sur le bouton AUTO. Le débit et la distribution d'air sont réglés au mode automatique.

ou

- ▶ Appuyer sur le bouton OFF. Le témoin dans le bouton OFF s'éteint. Les réglages précédemment sélectionnés redeviennent actifs.
- ▶ **Pour désactiver:** appuyer sur le bouton OFF. Le témoin s'allume sur le bouton OFF.

Activation/désactivation de la climatisation arrière à l'aide du panneau de commande avant

Climatisation automatique 2 zones

- ▶ Tourner la clé SmartKey à la position **2** du commutateur de démarrage.
- ▶ **Pour activer/désactiver:** appuyer sur le bouton REAR OFF. Le témoin dans le bouton REAR OFF s'allume ou s'éteint.

Climatisation automatique 3 zones

É.-U. seulement:

- ▶ Tourner la clé SmartKey à la position **2** du commutateur de démarrage.
- ▶ **Pour activer/désactiver:** appuyer sur le bouton REAR OFF. Le témoin dans le bouton REAR OFF s'allume ou s'éteint.

Canada seulement:

- ▶ Tourner la clé SmartKey à la position **2** du commutateur de démarrage.
- ▶ **Pour activer:** appuyer sur le bouton فرز فر. ON et MODE sont indiqués dans l'affichage de climatisation automatique derrière le symbole فرز فر L'affichage MODE s'éteint après trois secondes L'affichage revient à l'affichage standard.
- ▶ **Pour désactiver:** appuyer sur le bouton فرز فر. MODE paraît dans l'affichage derrière le symbole فرز فر.
- ▶ Appuyer sur le bouton OFF. MODE paraît dans l'affichage derrière le symbole فرز فر.

Activation/désactivation de la climatisation arrière à l'aide du panneau de commande arrière

Climatisation automatique 3 zones

- ▶ Tourner la clé SmartKey à la position **2** du commutateur de démarrage.
- ▶ Mettre en fonction la climatisatin automatique à l'aide du panneau de commande avant.
- ▶ **Pour activer:** appuyer sur le bouton AUTO. Le témoin s'allume sur le bouton AUTO.
- ▶ **Pour désactiver:** appuyer sur le bouton OFF. Le témoin s'allume sur le bouton OFF.

Activation/désactivation du refroidissement avec déshumidification d'air

Renseignements importants

Le refroidissement avec refroidissement d'air n'est disponible que lorsque le moteur tourne. L'air à l'intérieur du véhicule est refroidi et déshumidifié en fonction de la température sélectionnée.

⚠ **ATTENTION**
En arrêtant la fonction de refroidissement, le véhicule n'est plus refroidi par temps chaud. Les vitres peuvent s'embuer plus rapidement. Des vitres embuées compromettent la visibilité, mettant la vie du conducteur et des autres en danger.

La condensation peut s'égoutter sous le véhicule lorsque la climatisation est en mode de refroidissement. Ceci est normal et ne constitue pas un signe d'anomalie

ⓘ Le refroidissement avec déshumidification de l'air a recours au frigorigène R134a.Ce liquide de refroidissement ne contient aucun chlorofluorocarbone, et ne présente donc aucun danger pour la couche d'ozone.

Activation/désactivation

❗ Si le refroidissement avec déshumidification de l'air ne s'active pas, il est possible que le climatiseur à régulation automatique ait perdu du liquide de refroidissement.

Faire vérifier le refroidissement avec déshumidification de l'air par un atelier qualifié.

▶ **Pour activer:** appuyer sur le bouton A/C REST. Le témoin s'allume sur le bouton A/C REST.

▶ **Pour désactiver:** appuyer sur le bouton A/C REST.

Le témoin sur le bouton A/C REST s'éteint. Le refroidissement avec déshumidification d'air est doté d'une fonction d'extinction temporisée.

Problèmes de refroidissement avec fonction de déshumidification d'air

Si le témoin dans le bouton A/C REST ne s'éteint pas lorsque la fonction est activée, le refroidissement avec la fonction de déshumidification d'air est désactivé en raison d'une anomalie. Il n'est plus possible d'activer le refroidissement avec fonction de déshumidification d'air.

▶ Consulter un atelier spécialisé qualifié.

Réglage de la climatisation au mode automatique

⚠ **ATTENTION**
En arrêtant la fonction de refroidissement, le véhicule n'est plus refroidi par temps chaud. Les vitres peuvent s'embuer plus rapidement. Des vitres embuées compromettent la visibilité, mettant la vie du conducteur et des autres en danger.

En mode automatique, la température réglée est automatiquement maintenue à un niveau constant. Le système règle automatiquement la température de la circulation d'air, du débit d'air et de la distribution d'air.

Le mode automatique fonctionne de façon optimale lorsque le refroidissement et la déshumidification sont aussi activés. Au besoin, le refroidissement avec la déshumidification d'air peut être désactivé.

Contrôle de la climatisation avant à l'aide du panneau de commande avant

▶ Tourner la clé SmartKey en position **2** du commutateur de démarrage.

▶ Régler la température désirée .

▶ **Pour activer:** appuyer sur le bouton AUTO. Le témoin s'allume sur le bouton AUTO. Le débit et la distribution d'air sont réglés au mode automatique.

▶ **Pour désactiver:** appuyer sur le bouton [AUTO] ou [❄].
Le témoin sur le bouton [AUTO] s'éteint. Le débit d'air automatique est désactivé et le débit d'air est contrôlé en fonction du niveau réglé. La distribution d'air automatique reste en fonction.

ou

▶ Appuyer sur le bouton [↳], [↴], [⌇], [↳], [↴], [↳] ou [↴].
Le témoin sur le bouton [AUTO] s'éteint. La distribution d'air automatique est désactivée. La distribution d'air est contrôlée en fonction de la position réglée. Le débit d'air automatique reste activé.

Contrôle de la climatisation automatique arrière à l'aide du panneau de commande arrière

▶ Tourner la clé SmartKey en position **2** du commutateur de démarrage.
▶ Mettre en fonction la climatisation automatique à l'aide du panneau de commande avant.
▶ Régler la température désirée.
▶ **Pour activer:** appuyer sur le bouton [AUTO]. Le témoin s'allume sur le bouton [AUTO]. Le débit et la distribution d'air sont réglés au mode automatique.
▶ **Pour désactiver:** appuyer sur le bouton [AUTO] ou [❄].
Le débit d'air automatique est désactivé et le débit d'air est contrôlé en fonction du niveau réglé. La distribution d'air automatique reste en fonction.

or

▶ Appuyer sur l'un des boutons [↴] ou [↴].
La distribution d'air automatique est désactivée. La distribution d'air est contrôlée en fonction de la position réglée. Le débit d'air automatique reste activé.

Réglage de la température

Climatiseur à régulation automatique 2 zones

Différentes températures peuvent être réglées pour les côtés conducteur et passager avant.

▶ Tourner la clé SmartKey à la position **2** du commutateur de démarrage.
▶ **Pour augmenter/réduire:** tourner les commandes ① et ⑦ dans le sens des aiguilles d'une montre ou dans le sens contraire des aiguilles d'une montre (▷ page 143).
Ne changer le réglage de température que progressivement. Commencer à 22 °C (72 °F).

Climatiseur à régulation automatique 3 zones

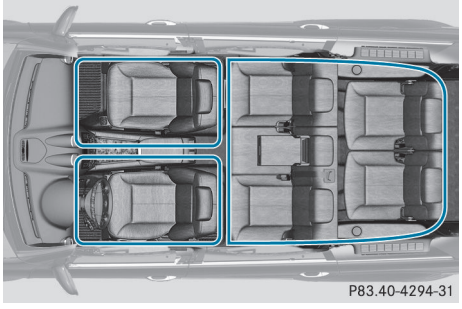

Zones de climatisation à commandes automatiques

Il est possible de sélectionner différents réglages de température pour les côtés conducteur et passager avant, de même que pour l'arrière.

▶ **Pour augmenter/réduire la température avant à l'aide de l'unité de commande avant:** tourner la clé SmartKey

à la position **2** du commutateur de démarrage.

▶ Tourner les commandes ① et ⑦[15]/⑨[16] dans le sens des aiguilles d'une montre ou dans le sens contraire des aiguilles d'une montre (▷ page 145).
Ne changer le réglage de température que progressivement. Commencer à 22 °C (72 °F).

É.-U. seulement:

▶ **Pour augmenter/réduire la température arrière à l'aide de l'unité de commande avant:** tourner la clé SmartKey à la position **2** du commutateur de démarrage.

▶ Appuyer sur le bouton REAR OFF.

▶ Tourner la commande ⑦ dans le sens des aiguilles d'une montre ou dans le sens contraire des aiguilles d'une montre (▷ page 145).
Ne changer le réglage de température que progressivement. Commencer à 22 °C (72 °F).

Canada seulement:

▶ **Pour augmenter/réduire la température arrière à l'aide de l'unité de commande avant:** tourner la clé SmartKey à la position **2** du commutateur de démarrage.

▶ Appuyer sur le bouton [illegible].
L'affichage change à la commande de climatisation arrière.

▶ Tourner la commande ⑨ dans le sens des aiguilles d'une montre ou dans le sens contraire des aiguilles d'une montre (▷ page 145).
Ne changer le réglage de température que progressivement. Commencer à 22 °C (72 °F).

ⓘ Pour revenir à l'affichage standard, appuyer sur le bouton [illegible]

ⓘ L'affichage arrière commute automatiquement à l'affichage standard après trois secondes.

▶ **Pour augmenter/réduire la température arrière à l'aide de l'unité de commande arrière:** tourner la clé SmartKey à la position **2** du commutateur de démarrage.

▶ Tourner la commande ⑱[15]/㉒[16] dans le sens des aiguilles d'une montre ou dans le sens contraire des aiguilles d'une montre (▷ page 145).
Ne changer le réglage de température que progressivement. Commencer à 22 °C (72 °F).

Réglage de la distribution de l'air

Réglages de la distribution de l'air

Climatisation automatique: la distribution d'air pour les côtés conducteur et passager avant peut être réglée individuellement [17].

Unité de commande avant:

- Dirige l'air vers les bouches d'air du dégivreur
- Dirige l'air vers les bouches d'air du dégivreur
- Dirige l'air vers les bouches d'air du dégivreur
- Dirige l'air vers les bouches d'air latérales et vers les pieds
- Dirige l'air vers les bouches d'air latérales et vers les pieds
- Dirige l'air vers les bouches d'air centrales et latérales
- Dirige l'air vers les bouches d'air centrales et latérales

15 É.-U. seulement.
16 Canada seulement.
17 Canada seulement

Panneau de commande arrière:

- Dirige l'air vers les bouches d'air du compartiment arrière
- Dirige l'air vers les bouches d'air des dégagements pieds

Réglage

- ▶ Tourner la clé SmartKey en position **2** du commutateur de démarrage.
- ▶ Appuyer sur le bouton , , , , , ou .

Réglage du débit d'air

- ▶ Tourner la clé SmartKey à la position **2** du commutateur de démarrage.
- ▶ **Pour augmenter/réduire:** appuyer sur le bouton ou .

Véhicules avec système de commande vocale: lorsque le système de commande vocale est en fonction, le débit d'air est limité à 50 %. Lorsque l'entrée de la commande est complétée, le débit d'air est réglé à son niveau précédent.

Activation/désactivation de la fonction MONO

La fonction MONO est disponible seulement avec la climatisation automatique .[18]

Utiliser la fonction MONO pour adopter les réglages de température, de distribution et de débit d'air du côté conducteur pour le côté du passager avant et l'espace de chargement.

- ▶ Appuyer sur le bouton MONO.
  Le témoin dans le bouton MONO s'allume ou s'éteint.

Dégivrage du pare-brise

Cette fonction permet de dégivrer le pare-brise ou l'intérieur du pare-brise et les vitres latérales.

ⓘ Sélectionner ce réglage seulement jusqu'à ce que la visibilité soit bonne à travers le pare-brise.

- ▶ Tourner la clé SmartKey à la position **2** du commutateur de démarrage.
- ▶ **Pour activer:** appuyer sur le bouton MAX.
  Le témoin s'allume sur le bouton MAX.
  La climatisation commute automatiquement aux fonctions suivantes:
  - refroidissement avec déshumidification d'air en fonction
  - débit d'air élevé[19]
  - température élevée [19]
  - distribution d'air vers le pare-brise et les vitres latérales avant
  - mode de recirculation d'air désactivé
- ▶ **Pour désactiver:** appuyer sur le bouton MAX.
  Le témoin dans le bouton MAX s'éteint. Les réglages précédemment sélectionnés redeviennent actifs. La fonction avec déshumidification de l'air reste activée. Le mode de recirculation de l'air reste désactivé.

ou

- ▶ Appuyer sur le bouton OFF.

ou

- ▶ Appuyer sur le bouton AUTO.

ou

- ▶ Tourner la commande dans le sens des aiguilles d'une montre ou dans le sens contraire des aiguilles d'une montre.

ou

- ▶ Appuyer sur le bouton ou .

[18] Canada seulement

[19] En fonction de la température extérieure.

Dégivrage des vitres

Vitres embuées de l'intérieur

- ▶ Activer la fonction avec déshumidification de l'air [A/C REST].
- ▶ Activer le mode automatique [AUTO].
- ▶ Si les vitres continuent de s'embuer, activer la fonction de dégivrage (▷ page 152).

ⓘ Sélectionner ce réglage seulement jusqu'à ce que la visibilité soit bonne à travers le pare-brise.

Vitres embuées de l'extérieur

- ▶ Mettre les essuie-glace en fonction.
- ▶ Appuyer sur [ ] / [ ][20] ou sur le bouton de distribution d'air [ ] / [ ][20]

ⓘ Sélectionner ce réglage seulement jusqu'au désembuage du pare-brise.

Dégivreur de lunette arrière

Activation/désactivation

⚠ ATTENTION

Enlever toute accumulation de neige ou de glace sur la lunette arrière avant de conduire. Autrement, le manque de visibilité pourrait constituer un danger pour vous et les autres.

Le dégivreur de lunette arrière consomme beaucoup d'électricité. Par conséquent, désactiver le dégivreur dès que la lunette arrière est dégagée, puisque le dégivreur ne se désactivera automatiquement qu'après plusieurs minutes.

Si la tension de la batterie est trop basse, le dégivreur de lunette arrière peut se désactiver.

- ▶ Tourner la clé SmartKey à la position **2** du commutateur de démarrage.
- ▶ Appuyer sur le bouton [REAR].
  Le témoin dans le bouton [REAR] s'allume ou s'éteint.

Problèmes avec le dégivreur de lunette arrière

Si le témoin sur le bouton du dégivreur de lunette arrière [REAR] clignote, la tension à bord du véhicule est trop faible ou le toit est ouvert. Le dégivreur de lunette arrière s'est désactivé prématurément ou ne peut être activé.

- ▶ Mettre hors fonction tous les accessoires électriques actuellement non requis, par exemple les lampes de lecture ou l'éclairage intérieur.
  Lorsque la batterie est suffisamment chargée, le dégivreur de lunette arrière se réactive automatiquement.

Activation/désactivation du mode de recirculation d'air

Il est possible de désactiver l'entrée d'air extérieur si des odeurs désagréables pénètrent à l'intérieur du véhicule. L'air déjà à l'intérieur du véhicule sera alors recirculé.

Le fonctionnement du mode de recirculation d'air est le même pour tous les panneaux de commandes

⚠ ATTENTION

Des vitres embuées compromettent la visibilité, mettant la vie du conducteur et des autres en danger. Si les vitres commencent à s'embuer à l'intérieur, désactiver le mode de recirculation de l'air pour un désembuage immédiat. Si l'embuage intérieur persiste, s'assurer que le système de climatisation est activé, ou appuyer sur le bouton [MAX] .

[20] Canada seulement.

▶ Tourner la clé SmartKey à la position **2** du commutateur de démarrage.

▶ **Pour activer:** appuyer sur le bouton [icône].
Le témoin s'allume sur le bouton [icône].

ⓘ La mode de recirculation d'air s'active automatiquement lorsque la température extérieure est élevée. Le témoin dans le bouton [icône] ne s'allume pas lorsque le mode de recirculation d'air se met en fonction automatiquement.

L'air extérieur est ajouté après environ 30 minutes.

▶ **Pour désactiver:** appuyer sur le bouton [icône].
Le témoin dans le bouton [icône] s'éteint.

ⓘ Le mode de recirculation d'air se désactive automatiquement:

- après environ cinq minutes lorsque la température extérieure est inférieure à environ 5°C (41 °F).
- après environ cinq minutes si le refroidissement avec déshumidification d'air est désactivé
- après environ 30 minutes lorsque la température extérieure est supérieure à environ 5°C (41 °F).

ⓘ Le mode de recirculation d'air ne se désactive pas automatiquement à une température extérieure supérieure à 26 °C (79 °F). Après environ 30 minutes, l'air extérieur est ajouté.[21]

Activation/désactivation de la fonction de chaleur résiduelle

Il est possible d'utiliser la chaleur résiduelle du moteur pour continuer de chauffer le véhicule stationné pendant une période de 30 minutes après l'arrêt du moteur. La durée du chauffage dépend de la température réglée.

ⓘ La soufflante fonctionnera à basse vitesse, peu importe le réglage du contrôle de distribution d'air.

ⓘ Si la fonction de chaleur résiduelle est activée à température élevée, seule la ventilation sera activée. La soufflante fonctionne à vitesse moyenne.

▶ Tourner la clé SmartKey en position **0** du commutateur de démarrage ou la retirer.

▶ **Pour activer:** appuyer sur le bouton [A/C REST].
Le témoin s'allume sur le bouton [A/C REST].

▶ **Pour désactiver:** appuyer sur le bouton [A/C REST].
Le témoin dans le bouton [A/C REST] s'éteint.

ⓘ La chaleur résiduelle est désactivée automatiquement:

- après 30 minutes environ
- lorsque le contact est établi
- si la tension de la batterie chute
- si la température du liquide de refroidissement est trop basse

Réglage des bouches d'air

Remarques sécuritaires importantes

⚠ **ATTENTION**

Lors du fonctionnement du système de climatisation, l'air qui s'infiltre dans l'habitacle par les bouches d'air peut être très froid ou très chaud (selon le réglage de température). Ceci risque d'entraîner des engelures ou des brûlures à la peau directement exposée à ces bouches d'air.

Toujours garder une distance suffisante des parties non protégées de la peau à proximité des ces bouches d'air. Au besoin, utiliser le réglage de distribution d'air pour diriger l'air vers les bouches d'air à l'intérieur du véhicule qui ne sont pas trop près de la peau non protégée.

[21] Véhicules avec commande de climatisation automatique

Afin de permettre l'entrée d'air frais directement par les bouches d'air vers l'intérieur du véhicule, veuillez respecter les remarques suivantes :

- s'assurer que la grille d'admission d'air sur le capot n'est pas obstruée, par de la glace, de la neige ou des feuilles, par exemple.
- ne jamais recouvrir les grilles d'admission ou d'aération à l'intérieur du véhicule.

ⓘ Pour une ventilation sans courant d'air, déplacer les glissières des bouches d'air à la position centrale.

Réglage des bouches d'air centrales

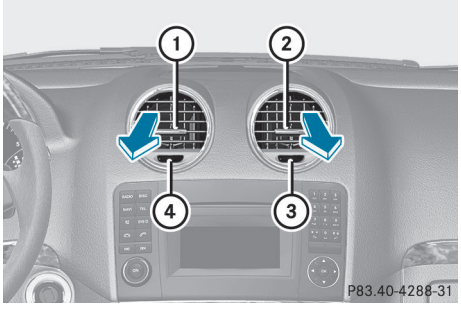

① Bouche d'air centrale, gauche
② Bouche d'air centrale, droite
③ Molette d'air centrale, droite
④ Molette d'air centrale, gauche

▶ **Pour ouvrir/fermer:** tourner les molettes③ et ④ vers la droite ou vers la gauche.

Réglage des bouches d'air latérales

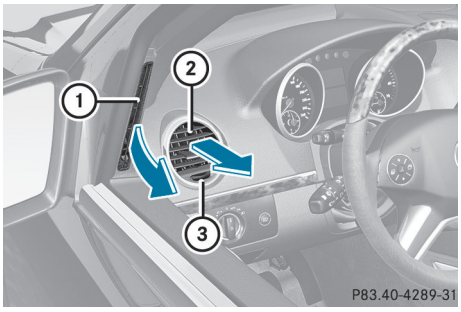

▶ **Pour ouvrir/fermer:** tourner la molette③ vers la gauche ou vers la droite.

ⓘ La bouche de dégivrage de la vitre latérale ① n'est jamais complètement fermée, même lorsque la bouche d'air latérale ② est fermée.

Réglage des bouches d'air dans l'habitacle arrière

Réglage des bouches centrales dans l'espace arrière

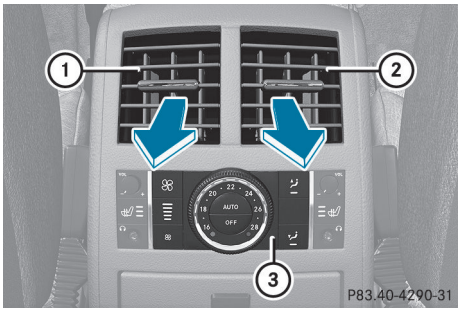

① Bouche d'air arrière, gauche
② Bouche d'air arrière, droite
③ Panneau de commande arrière[22]

Lorsque le panneau de commande de climatisation est en/hors fonction, la quantité d'air acheminée aux bouches d'air centrales arrière est aussi en/hors fonction.

[22] Véhicules avec climatisation automatique.

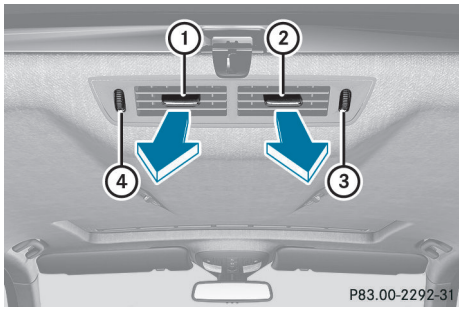

Bouches d'air centrales dans l'espace arrière (3e rangée de sièges)

① Bouche d'air arrière, gauche

② Bouche d'air arrière, droite

③ Molette de la bouche d'air arrière, droite

④ Molette de la bouche d'air arrière, gauche

▶ **Pour ouvrir/fermer:** tourner la molette ③ ou ④ vers le haut ou vers le bas.

Réglage des bouches d'air du montant B

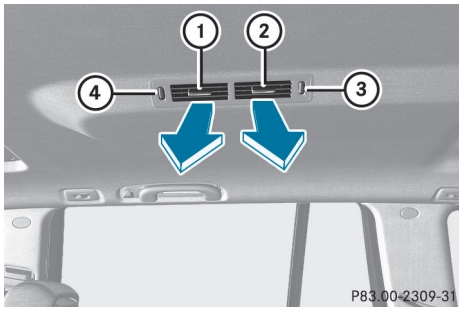

① Bouche d'air du montant B

② Bouche d'air du montant B

③ Molette de la bouche d'air du montant B, arrière

④ Molette de la bouche d'air du montant B, avant

▶ **Pour ouvrir/fermer:** tourner la molette ③ ou ④ vers le haut ou vers le bas.

Information utile 158
Notes concernant la période de rodage 158
Conduite 158
Transmission automatique 164
Ravitaillement 170
Stationnement 177
Conseils sur la conduite 179
Systèmes de conduite 192
Systèmes de conduite hors route ... 219
Traction d'une remorque 226

Information utile

ⓘ Ce Guide du conducteur décrit tous les dispositifs, de série ou optionnels, offerts pour le véhicule au moment de la publication du Guide. Des différences sont possibles entre les pays. À noter qu'il est possible que votre véhicule ne soit pas équipé de toutes les caractéristiques décrites dans le présent guide. Ceci s'applique également aux systèmes et fonctions portant sur la sécurité du véhicule.

ⓘ Veuillez lire l'information sur les ateliers spécialisés (▷ page 28).

Notes concernant la période de rodage

Les premiers 1500 km (1000 milles)

Plus l'utilisateur prendra soin du moteur lorsqu'il est neuf, plus heureux il sera de ses performances dans le futur.

- Pendant les premiers 1 500 kilomètres (1 000 milles), il est recommandé de conduire le véhicule à des régimes moteur et du véhicule différentes mais modérées.
- Éviter le surrégime du véhicule (conduite à pleins gaz) pendant cette période de rodage.
- Effectuer la passation des rapports au moment approprié, et avant que l'indicateur du tachymètre ne soit au $^{2}/_{3}$ de sa course dans la zone rouge de l'affichage du tachymètre.
- Ne pas effectuer la passation manuelle à un rapport inférieur pour freiner le véhicule.
- Si possible, ne pas appuyer sur la pédale d'accélération au-delà du point de résistance (rétrogradation forcée).
- Ne sélectionner que la gamme des rapports **3**, **2** ou **1** lors de la conduite lente, par exemple en terrain montagneux.

Après 1 500 km (1 000 milles), augmenter graduellement le régime du moteur jusqu'à la pleine vitesse du véhicule.

ⓘ Respecter aussi ces remarques sur le fonctionnement du véhicule si le moteur ou des pièces du groupe propulseur du véhicule ont été remplacés.

ⓘ Toujours respecter les limites de vitesses.

Conduite

Remarques sécuritaires importantes

⚠ **ATTENTION**

S'assurer qu'absolument aucun objet ne gêne le fonctionnement des pédales. Le dégagement pieds du conducteur doit rester libre de tout obstacle. Si des moquettes ou tapis sont dans le dégagement pieds, s'assurer du libre jeu des pédales.

Durant la conduite ou des manoeuvres de freinage soudaines, des objets pourraient se coincer entre les pédales. Le conducteur serait alors empêché de freiner ou d'accélérer. Ceci pourrait provoquer des accidents et des blessures.

⚠ **ATTENTION**

Ne jamais rétrograder sur chaussées glissantes pour essayer de freiner. Autrement, les roues motrices risquent de patiner et le conducteur peut perdre le contrôle du véhicule. Les freins ABS du véhicule ne préviendront pas ce type de perte de contrôle.

⚠ **ATTENTION**

Il est dangereux de passer la AUTOTRONIC hors de la position de stationnement **P** ou point mort **N** si la vitesse du moteur est plus haute que le ralenti. Si le conducteur n'a pas le pied fermement posé sur la pédale de frein, le véhicule pourrait accélérer rapidement en marche avant ou arrière. Le conducteur pourrait perdre le contrôle du véhicule et

frapper quelqu'un ou quelque chose. Changer de vitesse uniquement lorsque le régime de ralenti du moteur est régulier et que le pied droit est fermement posé sur la pédale de frein.

! Permettre au moteur de se réchauffer rapidement. Ne pas utiliser toute la puissance du moteur jusqu'à ce qu'il soit à la température de fonctionnement.

Ne passer la transmission automatique à la position de conduite que lorsque le véhicule est immobile.

Où il y a possibilité, éviter de faire patiner les roues motrices lors du démarrage sur routes glissantes. Autrement, le groupe propulseur risque d'être endommagé.

Positions de la clé SmartKey

Clé SmartKey

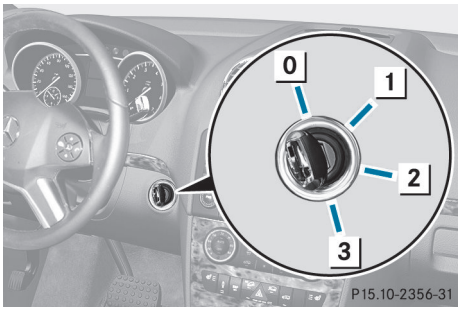

0 Pour retirer la clé SmartKey

1 Alimenter certains accessoires électriques, comme les essuie-glaces

2 Allumage (alimentation électrique pour tous les accessoires électriques) et position de conduite

3 Pour démarrer le moteur

i Si la clé SmartKey n' est pas celle du véhicule, elle peut quand même être tournée dans le commutateur de démarrage. Le contact n'est pas établi. Le moteur ne peut démarrer.

KEYLESS-GO

Information générale

Les véhicules équipés de la fonction KEYLESS-GO sont livrés avec une clé SmartKey avec fonction KEYLESS-GO intégrée et un bouton marche/arrêt amovible.

Le bouton marche/arrêt doit être inséré dans le commutateur de démarrage et la clé SmartKey doit se trouver dans le véhicule.

Le fait d'appuyer à plusieurs reprises sur le bouton marche/arrêt correspond aux différentes positions de la clé SmartKey dans le commutateur de démarrage. Ceci n'est le cas que si la pédale de frein n'est pas enfoncée.

Si le conducteur appuie sur la pédale de frein et enfonce le bouton marche/arrêt, le moteur démarre immédiatement.

Le bouton marche/arrêt peut être retiré du commutateur de démarrage. Insérer ensuite la clé SmartKey dans le commutateur de démarrage.

i Il n'est pas nécessaire de retirer le bouton marche/arrêt KEYLESS-GO du commutateur de démarrage en quittant le véhicule. Cependant, toujours prendre la clé SmartKey avec soi en quittant le véhicule. Le bouton marche/arrêt permet de faire démarrer le véhicule et l'équipement électrique peut fonctionner lorsque la clé SmartKey est dans le véhicule.

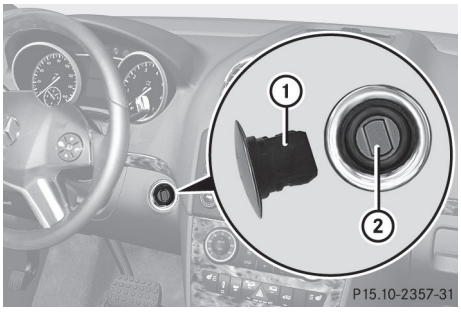

① Bouton de marche/arrêt
② Commutateur de démarrage

▶ Insérer le bouton marche/arrêt ① dans le commutateur de démarrage ②.

ⓘ Lors de l'insertion du bouton marche/arrêt ① dans le commutateur de démarrage ②, le temps de détection requis par le système est d'environ deux secondes, avant de pouvoir utiliser le bouton marche/arrêt ①.

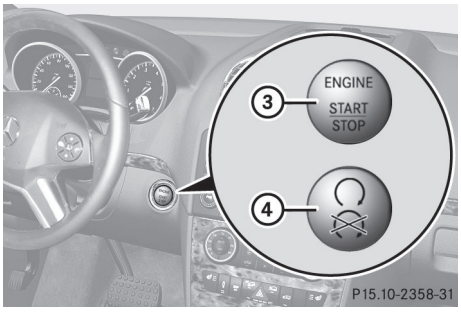

Bouton de marche/arrêt
③ É.-U. uniquement
④ Canada uniquement

▶ Position **0**: si le bouton marche/arrêt ① n'a pas encore été enfoncé, ceci équivaut au retrait de la clé SmartKey du commutateur de démarrage.

▶ Position **1**: appuyer sur le bouton marche/arrêt ①.
Il est maintenant possible d'actionner les essuie-glaces, par exemple.

ⓘ Si la porte du conducteur est alors ouverte à cette position, l'alimentation électrique est coupée.

▶ Position **2** (allumage): appuyer sur le bouton marche/arrêt ① deux fois.

ⓘ Si l'on appuie une fois sur le bouton marche/arrêt ① à cette position et que la porte du conducteur est ouverte, l'alimentation électrique est coupée à nouveau.

Dès que le contact est établi, tous les témoins au combiné d'instruments s'allument. Si un témoin ne s'éteint pas après le démarrage du moteur ou s'il s'allume pendant que le véhicule roule, voir (▷ page 281).

Démarrage du moteur

Remarques sécuritaires importantes

⚠ **ATTENTION**

L'inhalation des gaz d'échappement est très dommageable pour la santé. Tous les gaz d'échappement contiennent du monoxyde de carbone (CO) dont l'inhalation peut provoquer l'évanouissement et possiblement la mort.

Ne pas faire tourner le moteur dans des endroits clos (un garage par exemple) qui ne sont pas adéquatement ventilés. S'il existe un risque quelconque d'infiltration de gaz d'échappement dans l'habitacle du véhicule, en faire déterminer la cause et y remédier immédiatement. S'il faut absolument conduire dans ces conditions, le faire uniquement avec une vitre grande ouverte en tout temps.

❗ Ne pas appuyer sur la pédale d'accélération en démarrant le moteur.

ⓘ **Véhicules avec moteur à essence:** le convertisseur catalytique est préchauffé pendant jusqu'à 30 secondes après un démarrage à froid. Pendant ce temps, le bruit du moteur peut être différent.

Transmission automatique

▶ Faire passer la transmission à la position **P**.
La position de la transmission dans l'affichage multifonction montre **P**.

ⓘ Vous pouvez aussi faire démarrer le moteur lorsque la transmission est à la position **N**.

Procédure de démarrage avec la clé SmartKey

ⓘ Pour démarrer le moteur à l'aide de la clé SmartKey au lieu de KEYLESS-GO, sortir le bouton marche/arrêt du commutateur de démarrage.

▶ **Pour démarrer un moteur à essence:** tourner la clé SmartKey en position **3** du commutateur de démarrage (▷ page 159) et la retirer dès que le moteur tourne.

▶ **Pour démarrer un moteur diesel:** tourner la clé SmartKey en position **2** du commutateur de démarrage (▷ page 159). Le témoin de préchauffage [00] s'allume au combiné d'instruments.

▶ Dès que le témoin de préchauffage [00] s'éteint, tourner la clé SmartKey à la position **3**(▷ page 159) et la relâcher dès que le moteur tourne.

ⓘ Le moteur peut démarrer sans préchauffage s'il est déjà réchauffé.

Utiliser KEYLESS-GO pour démarrer le moteur

⚠ **ATTENTION**
Tant que la clé SmartKey est dans le véhicule, celui-ci peut démarrer. Par conséquent, ne jamais laisser d'enfants sans surveillance dans le véhicule car ils risquent de démarrer accidentellement le moteur.
En quittant le véhicule, toujours prendre la clé SmartKey avec soi et verrouiller le véhicule. Ne pas laisser d'enfants sans surveillance dans le véhicule ou à proximité d'un véhicule déverrouillé. L'accès non supervisé d'un enfant à un véhicule pourrait causer un accident et/ou de graves blessures personnelles.

ⓘ Le bouton marche/arrêt peut servir à démarrer le véhicule sans avoir à insérer la clé SmartKey dans le commutateur de démarrage. Le bouton marche/arrêt doit être inséré dans le commutateur de démarrage et la clé SmartKey doit se trouver dans le véhicule.

▶ Enfoncer la pédale de freinage et la maintenir enfoncée.

▶ **Pour démarrer un moteur à essence:** appuyer une fois sur le bouton marche/arrêt (▷ page 159).
Le moteur démarre

▶ **Pour démarrer un moteur diesel:** appuyer une fois sur le bouton marche/arrêt (▷ page 159).
Le préchauffage est activé et le moteur démarre.

ⓘ Si le moteur est déjà réchauffé, le temps de préchauffage diminue.

Démarrage de la conduite

Transmission automatique

⚠ **ATTENTION**
Il est dangereux de passer la AUTOTRONIC hors de la position de stationnement **P** ou point mort **N** si la vitesse du moteur est plus haute que le ralenti. Si le conducteur n'a pas le pied fermement posé sur la pédale de frein, le véhicule pourrait accélérer rapidement en marche avant ou arrière. Le conducteur pourrait perdre le contrôle du véhicule et frapper quelqu'un ou quelque chose. Changer de vitesse uniquement lorsque le régime de ralenti du moteur est régulier et que le pied droit est fermement posé sur la pédale de frein.

ⓘ Il n'est possible de faire passer la transmission de la position **P** à la position désirée que si la pédale de frein est enfoncée. C'est seulement alors que le frein de stationnement sera relâché. Si la pédale de frein n'est pas enfoncée, le levier DIRECT SELECT peut être déplacé, mais le frein de stationnement reste engagé.

▶ Enfoncer la pédale de frein et la maintenir enfoncée.

▶ Faire passer la transmission à la position **D** ou **R** .

▶ Desserrer le frein de stationnement (▷ page 178).

▶ Relâcher la pédale de frein.

▶ Enfoncer progressivement l'accélérateur.

❗ Si un signal sonore retentit et que le message `Desserrer frein de stationnement` paraît dans l'affichage multifonction, le frein de stationnement est toujours serré. Desserrer le frein de stationnement.

ⓘ Lors du démarrage, le véhicule verrouille centralement toutes les portes. Les boutons de verrouillage s'enfoncent sur les portes.

Les portes peuvent être ouvertes de l'intérieur en tout temps.

La fonction de verrouillage automatique peut aussi être désactivée .

ⓘ Après un démarrage à froid, le passage à un rapport supérieur survient à un régime moteur plus élevé Ceci permet au convertisseur catalytique d'atteindre sa température de fonctionnement plus rapidement.

Assistance au démarrage en pente

L'assistance au démarrage en pente aide au démarrage en marche avant ou en marche arrière sur terrain en pente ascendante. Cette fonction retient le véhicule pendant un court instant après que le conducteur a retiré son pied de la pédale de frein. Ce délai est suffisant pour permettre au conducteur de déplacer son pied de la pédale de frein et d'enfoncer l'accélérateur, avant que le véhicule ne commence à rouler vers l'arrière.

⚠ AVERTISSEMENT

Ne jamais quitter le véhicule lorsque la fonction d'assistance au démarrage en pente est activée. Après environ une seconde, l'assistance au démarrage en pente ne retiendra plus le véhicule, qui pourrait alors rouler vers l'arrière.

▶ Enlever le pied de la pédale de frein.

ⓘ Après avoir enlevé le pied de la pédale de frein, le véhicule sera maintenu en place pendant environ une seconde.

▶ Démarrer.

L'assistance au démarrage en pente ne fonctionnera pas:

- si le véhicule démarre sur un sol plat ou en pente descendante.
- si la transmission est à la position **N**.
- si le frein de stationnement est serré.
- si le système ESP® est défectueux.

Problèmes avec le moteur	
Problèmes	**Causes et conséquences possibles et ▶ Solutions**
Le moteur ne démarre pas. On peut entendre le démarreur.	• Il y a une anomalie du système électronique du moteur. • Il y a une anomalie de l'alimentation en carburant. ▶ Avant de tenter de démarrer à nouveau le moteur, ramener la clé SmartKey à la position **0** du commutateur de démarrage ou appuyer à plusieurs reprises sur le bouton marche/arrêt jusqu'à ce que tous les témoins au combiné d'instruments s'éteignent. ▶ Tenter de démarrer le moteur à nouveau (▷ page 160). Éviter les tentatives de démarrage répétées et longues en vue de démarrer le moteur, au risque d'épuiser la batterie. Si le moteur ne démarre pas après plusieurs tentatives: ▶ Contacter un atelier spécialisé, par exemple un Concessionnaire Mercedes-Benz agréé.
Le moteur ne démarre pas. Le conducteur n'entend pas le démarreur.	La tension électrique à bord du véhicule est trop basse parce que la batterie est trop faible ou déchargée. ▶ Procéder au démarrage-secours du véhicule (▷ page 359). Si le moteur ne démarre pas malgré un démarrage-secours: ▶ Contacter un atelier spécialisé, par exemple un Concessionnaire Mercedes-Benz agréé.
	Le démarreur a été exposé à une charge thermique trop élevée ▶ Laisser refroidir le moteur pendant environ deux minutes. ▶ Tenter de démarrer le moteur à nouveau . Si le moteur ne démarre toujours pas: ▶ Contacter un atelier spécialisé, par exemple un Concessionnaire Mercedes-Benz agréé.

Problèmes	Causes et conséquences possibles et ▶ Solutions
Véhicules avec moteur à essence: Le moteur ne tourne pas rondement ou fait des ratés.	Il y a une anomalie du système électronique du moteur ou d'une composante mécanique du système de gestion des fonctions moteur. ▶ Appuyer légèrement sur l'accélérateur. ▶ Faire immédiatement rectifier la cause dans un atelier spécialisé, par exemple un Concessionner Mercedes-Benz agréé. Autrement, du carburant non brûlé pourrait s'infiltrer dans le convertisseur catalytique et l'endommager.
La jauge de température du liquide de refroidissement indique une température supérieure à 120 °C (248 °F).	Le niveau du liquide de refroidissement est trop bas. Le liquide de refroidissement est trop chaud et le moteur ne se refroidit plus suffisamment. ▶ Arrêter dès que possible et laisser refroidir le moteur et le liquide de refroidissement. ▶ Vérifier le niveau du liquide de refroidissement (▷ page 329). Surveiller les avertissements et ajouter du liquide de refroidissement au besoin.

Transmission automatique

Remarques sécuritaires importantes

⚠ ATTENTION

Il est dangereux de passer la AUTOTRONIC hors de la position de stationnement **P** ou point mort **N** si la vitesse du moteur est plus haute que le ralenti. Si le conducteur n'a pas le pied fermement posé sur la pédale de frein, le véhicule pourrait accélérer rapidement en marche avant ou arrière. Le conducteur pourrait perdre le contrôle du véhicule et frapper quelqu'un ou quelque chose. Changer de vitesse uniquement lorsque le régime de ralenti du moteur est régulier et que le pied droit est fermement posé sur la pédale de frein.

⚠ ATTENTION

Se rappeler que seulement arrêter le moteur fera passer automatiquement la AUTOTRONIC au point mort **N**.

Toujours déplacer la AUTOTRONIC à la position de stationnement **P** avant d'arrêter le moteur.

Autrement, le véhicule risque de rouler, ce qui peut provoquer un accident et/ou entraîner des préjudices corporels graves.

Levier DIRECT SELECT

Aperçu des positions de la transmission

Le levier DIRECT SELECT se trouve sur le côté droit de la colonne de direction.



P Position de stationnement avec verrouillage de stationnement
R Marche arrière
N Point mort
D Marche avant

ⓘ Le levier DIRECT SELECT retourne toujours à sa position originale. La position actuelle de la transmission **P**, **R**, **N**, ou **D** paraît dans l'affichage de la position de transmission (▷ page 166) de l'affichage multifonction.

Passage en position de stationnement P

▶ Pousser le levier DIRECT SELECT en direction de la flèche **P**.

ⓘ La transmission automatique passe automatiquement en position de stationnnement **P** si la porte du conducteur est ouverte lorsque le véhicule est stationnaire ou en conduite à très basse vitesse, et que la transmission est en position **D** ou **R**.

❗ Lorsque la vitesse du moteur est trop élevée ou véhicule est en mouvement, de pas déplacer la transmission automatique directement de la position **D** à la position **R**, de **R** à **D** ou directement à **P**. Autrement, la transmission automatique pourrait être endommagée.

Passage au rapport de marche arrière R

❗ Faire passer la transmission automatique à **R** uniquement lorsque le véhicule est immobile.

▶ Lorsque le véhicule est immobile, enfoncer la pédale de frein.

▶ Soulever le levier DIRECT SELECT au-delà du premier point de résistance.

Passage au point mort N

▶ Lorsque le véhicule est immobile, enfoncer la pédale de frein.

▶ Pousser le levier DIRECT SELECT vers le haut ou vers le bas jusqu'au premier point de résistance.

Si le moteur a été arrêté, la transmission automatique commute automatiquement au point mort **N**.

Rester au point mort N

Si la transmission automatique doit rester au point mort **N**, par ex. pour laver le véhicule dans un lave-auto avec un dispositif de remorquage, respecter les directives suivantes:

⚠ **ATTENTION**

Lorsque la clé SmartKey est laissée dans le commutateur de démarrage, ne pas laisser d'enfants sans surveillance dans le véhicule. Il est possible pour des enfants de démarrer le moteur, ce qui peut être causé par un usage non supervisé de l'équipement du véhicule. L'usage non supervisé de l'équipement du véhicule peut causer un accident et/ou des blessures personnelles sérieuses.

Avec la clé SmartKey:

- s'assurer que le contact est établi
- lorsque le véhicule est immobile, enfoncer la pédale de frein et la garder enfoncée
- passer au point mort **N**
- relâcher la pédale de frein

- s'il est serré, relâcher le frein de stationnement
- couper le contact et laisser la clé SmartKey dans le commutateur de démarrage

Avec KEYLESS-GO:

- s'assurer que le contact est établi
- lorsque le véhicule est immobile, enfoncer la pédale de frein et la garder enfoncée
- engager la position de stationnement **P**
- relâcher la pédale de frein
- retirer le bouton marche/arrêt du commutateur de démarrage
- Insérer la clé SmartKey dans le commutateur de démarrage
- établir le contact
- enfoncer la pédale de freinage et la maintenir enfoncée
- passer au point mort **N**
- relâcher la pédale de frein
- s'il est serré, relâcher le frein de stationnement
- couper le contact et laisser la clé SmartKey dans le commutateur de démarrage

Passage à la position de marche avant D

▶ Lorsque le véhicule est immobile, enfoncer la pédale de frein.

▶ Appuyer sur le levier DIRECT SELECT vers le bas au-delà du point de résistance.

Affichage de position de la transmission

La position actuelle de la transmission paraît dans l'affichage multifonction.

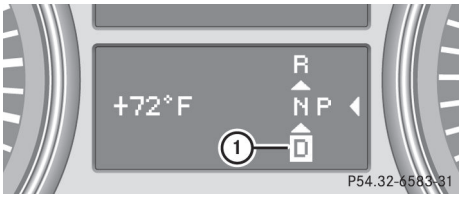

① Position de la transmission

Les flèches dans l'affichage de la position de la transmission indiquent comment changer la transmission et à quelles positions, à l'aide du levier DIRECT SELECT.

Si l'affichage de la position de la transmission dans l'affichage multifonction ne fonctionne pas, conduire délicatement pour vérifier si la position de la transmission désirée est engagée. Sélectionner la position de la transmission **D**. Ne pas limiter la plage des rapports.

Positions de la transmission

P	**Position de stationnement** Ne pas faire passer la transmission en position **P**(▷ page 177) à moins que le véhicule soit stationnaire. Le verrouillage de stationnement ne doit pas être utilisé comme frein lors du stationnement. En plus de serrer le verrouillage de stationnement, le conducteur doit toujours serrer le frein de stationnement pour immobiliser le véhicule de façon sécuritaire. Si le système électronique du véhicule est défectueux, la transmission pourrait être verrouillée en position **P**. Faire vérifier immédiatement le système électronique du véhicule dans un atelier spécialisé, par exemple, un Concessionnaire Mercedes-Benz agréé.
R	**Marche arrière** Ne faire passer la transmission en position de marche arrière **R** que lorsque le véhicule est stationnaire.
N	**Point mort** Ne pas faire passer la transmission en position **N** pendant la conduite. Sinon, la transmission risque d'être endommagée. Aucune puissance n'est transmise du moteur à l'essieu moteur. Le relâchement des freins permet de déplacer plus librement le véhicule, par exemple pour le pousser ou le remorquer. Si l' ESP® est désactivé ou défectueux: n'engager la transmission à la position **N** que si le véhicule risque de patiner, par exemple sur parcours glacé. ! Rouler au point mort **N** peut endommager le groupe propulseur.
D	**Marche avant** La transmission automatique change automatiquement de rapport. Tous les rapports de marche avant sont disponibles.

Passation des rapports

La transmission automatique passe automatiquement aux rapports individuels lorsque la transmission est en position **D**. Le type de passation automatique des rapports est déterminé par:

- une restriction de passation des rapports, si sélectionné
- la position de l'accélérateur
- la vitesse sur la route

Conseils sur la conduite

Rétrogradation forcée

Utilisation de la rétrogradation forcée pour une accélération maximale.

- **Véhicules pour les É.-U.:** enfoncer complètement l'accélérateur.
  Selon le régime moteur, la boîte de vitesses passe à un rapport inférieur.
- **Véhicules pour le Canada:** enfoncer l'accélérateur au-delà du point de pression.
  Selon le régime moteur, la boîte de vitesses passe à un rapport inférieur.

Balancement du véhicule

Le fait de balancer le véhicule en passant successivement de la position **D** à **R**, et vice-versa, peut aider à dégager un véhicule enlisé dans la boue ou la neige. Le système de gestion des fonctions moteur du véhicule limite le balancement répété entre les positions **D** et **R** à une vitesse maximale de 9 km/h (5 mi/h).Afin de passer successivement de la position **D** à **R**, et vice-versa, déplacer le levier sélecteur vers le haut et le bas au-delà du point de pression.

Travail sur le véhicule

⚠ ATTENTION

En travaillant sur le véhicule, engager le frein de stationnement et passer la transmission automatique en position de stationnement **P**. Autrement, le véhicule risque de rouler, ce qui peut provoquer un accident et/ou entraîner des préjudices corporels graves.

Traction d'une remorque

- Lors de la traction d'une remorque et en conduite en pente descendante, passer au rapport inférieur si la transmission automatique effectue constamment la recherche de la «bonne vitesse» entre deux rapports différents.
- Le fait d'engager la transmission à un rapport inférieur et de réduire la vitesse diminue le risque de surchauffe du moteur.

Palettes d'embrayage sur le volant de direction

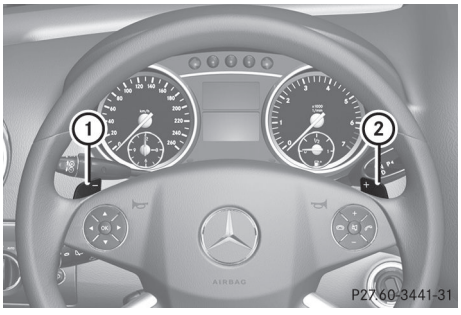

① Palette de changement de vitesse de gauche au volant de direction
② Palette de changement de vitesse de droite au volant de direction

Le changement de rapport peut être diminué ou augmenté avec la palette de changement de vitesse au volant de direction.

Plages de rapports

Introduction

Lorsque la transmission automatique est en position **D**, il est possible de limiter ou d'élargir la plage des rapports (▷ page 168).

La plage des rapports sélectionnée paraît dans l'affichage multifonction. La transmission automatique ne parcourt que la plage prévue pour le rapport sélectionné

Situations de conduite	
3	Le conducteur peut recourir à la puissance du frein moteur.

2	Pour utiliser le frein moteur en pente descendante et pour la conduite: • en pente raide • en terrain montagneux • lors de conditions difficiles
1	Pour utiliser le frein moteur en pente extrêmement inclinée ou longue

Rectriction de la plage des rapports

▶ Tirer sur la palette de changement de vitesses de gauche sur le volant de direction.
La transmission automatique rétrograde d'un rapport et limite la plage des rapports au rapport adéquat.

ⓘ Si le moteur excède le régime maximal du moteur lors de la rétrogradation, la transmission automatique protège le moteur de tout dommage en n'effectuant pas la rétrogradation.

ⓘ Si le régime moteur maximal pour la plage des rapports est atteint et que le conducteur continue d'accélérer, la transmission automatique passera au rapport supérieur suivant afin d'éviter la surrévolution du moteur, même si la plage des rapports est limitée.

Dérestriction de la plage des rapports

▶ Tirer sur la palette de changement de vitesses de droite sur le volant de direction.
La plage des rapports n'est plus limitée par la vitesse.

Élimination de la restriction de la plage des rapports

▶ Tirer et maintenir la palette de changement de vitesse de droite au volant de direction jusqu'à ce que **D** paraisse à nouveau dans l'affichage multifonction.
La transmission automatique passera du rapport actuel directement au rapport **D**.

Sélection de la plage de rapports idéale

▶ Tirer sur la palette de changement de vitesses de gauche sur le volant de direction et la maintenir en position.
La transmission automatique passera au rapport permettant une accélération et une décélération optimales. Pour ce faire, la transmission automatique rétrograde d'un ou plusieurs rapports.

Problèmes avec la transmission

Problèmes	Causes et conséquences possibles et ▶ Solutions
La transmission a de difficultés de passation des rapports.	La transmission perd de l'huile. ▶ Faire vérifier la transmission dans un atelier spécialisé, par exemple, un Concessionnaire Mercedes-Benz agréé.
La capacité à accélérer diminue. La transmission ne change plus de rapport.	La transmission est en mode d'urgence. Il est seulement possible de passer au **deuxième** rapport et en marche arrière. ▶ Arrêter le véhicule. ▶ Faire passer la transmission à la position **P**. ▶ Arrêter le moteur. ▶ Attendre au moins 10 secondes avant de redémarrer le moteur. ▶ Faire passer la transmission à la position **D** ou **R** . Si **D** est sélectionné, la transmission passe au **deuxième** rapport; si **R** est sélectionné, la transmission passe en marche arrière. ▶ Faire vérifier la transmission dans un atelier spécialisé, par exemple, un Concessionnaire Mercedes-Benz agréé.

Boîtier de transfert

Ce véhicule est équipé d'une traction intégrale en prise permanente (4MATIC). La puissance est toujours transmise du moteur aux deux essieux.

! Les essais de rendement doivent être effectués uniquement sur un dynamomètre à deux essieux. Autrement, le système de freinage ou le boîtier de transfert risquent d'être endommagés. Contacter un atelier spécialisé pour un test de performance. À cette fin, Mercedes-Benz recommande de contacter un Concessionnaire Mercedes-Benz agréé.

! Quand le frein de stationnement est testé sur un dynamomètre d'essai de freinage, l'allumage doit être coupé (clé SmartKey ou bouton marche/arrêt KEYLESS-GO en position **0** ou **1**), sinon le système ESP® interviendra automatiquement. Le test doit durer 10 secondes au maximum. Autrement, le le système de freinage pourrait être endommagé.

Ravitaillement

Remarques sécuritaires importantes

⚠ **ATTENTION**

L'essence et les carburants diesel sont hautement inflammables et toxiques. Ils peuvent entraîner de violentes brûlures et causer des blessures graves.

Garder les étincelles, flammes ou matières semblables à bonne distance de l'essence ou du carburant diesel!

Arrêter le moteur avant de refaire le plein.

En présence d'essence ou de carburant diesel, éviter d'inhaler les vapeurs ou tout contact avec la peau ou les vêtements. Éteindre tout le matériel de fumeur.

Le contact direct du carburant sur la peau, ou l'aspiration de vapeurs de carburant sont nuisibles à la santé.

⚠ ATTENTION

Le trop-plein du réservoir de carburant peut créer une pression dans le système qui pourrait causer une décharge gazeuse. Ceci pourrait créer une pression dans le système susceptible de provoquer une pulvérisation du carburant au sortir du pistolet distributeur et causer des blessures.

⚠ ATTENTION

Ne pas remplir le réservoir de diesel avec de l'essence. Ne pas mélanger le carburant diesel avec de l'essence. Autrement, le circuit d'alimentation et le moteur pourraient être endommagés. De plus, le véhicule pourrait prendre feu.

! Ne pas faire le plein d'un véhicule à moteur diesel avec de l'essence. Ne pas faire le plein d'un véhicule à moteur à essence avec du diesel. Même une petite quantité du mauvais carburant endommagera le circuit d'alimentation et le moteur.

! Ne pas faire démarrer le véhicule si le mauvais carburant a été utilisé. Autrement, le carburant pénétrera dans le circuit d'alimentation. Si tel est le cas, se rendre dans un atelier spécialisé qualifié et faire drainer complètement le réservoir de carburant ainsi que le circuit d'alimentation.

Essence

Qualité de carburant

! Pour le remplissage, utiliser uniquement de l'essence super sans plomb pour éviter les dommages au convertisseur catalytique.

Si des problèmes de moteur sont apparents, en faire vérifier la cause et réparer immédiatement. L'excès de carburant non brûlé peut autrement entrer dans le convertisseur catalytique, entraînant le surchauffage et peut possiblement causer un incendie.

! Utiliser un filtre en faisant le plein d'un bidon de carburant. Autrement, les particules du contenant de carburant pourraient bloquer les canalisations de carburant et/ou le système d'injection.

i Utiliser uniquement de l'essence super sans plomb dont l'indice d'octane est d'au moins 91 (moyenne de 96 RON/86 MON).

On retrouve normalement de l'information concernant la qualité du carburant sur la pompe à essence. S'il est impossible de trouver l'étiquette sur la pompe à essence, consulter le préposé de station-service.

Pour plus d'information, consulter la section «Carburants» (▷ page 407), ou un Concessionnaire Mercedes-Benz agréé ou visiter le site **http://www.mbusa.com** (É.-U. seulement).

Diesel

Qualité de carburant

! Refaire le plein seulement avec du CARBURANT DIESEL ULTRA FAIBLE EN SOUFRE (ULSD, 15 ppm de SOUFRE AU MAXIMUM). L'utilisation de tout autre carburant diesel risque d'accélérer l'usure et d'entraîner l'endommagement du moteur et/ou du système d'échappement.

Ne jamais refaire le plein avec du carburant diesel nautique ou de l'huile à chauffage.

Ne pas mélanger ces carburants avec les carburants diesel et ne pas utiliser d'additifs spéciaux, au risque d'entraîner des dommages.

! Utiliser un filtre lors de l'ajout de carburant à partir d'un bidon d'essence.

Autrement, les particules du bidon d'essence pourraient bloquer les canalisations d'essence et/ou le système d'injection.

ⓘ On retrouve normalement de l'information concernant la qualité du carburant sur la pompe à essence. S'il est impossible de trouver l'étiquette sur la pompe à essence, consulter le préposé de station-service.

Pour plus d'information, consulter la section «Carburants» (▷ page 407), ou un Concessionnaire Mercedes-Benz agréé ou visiter le site **http://www.mbusa.com** (É.-U. seulement

Basses températures extérieures

❗ Ne pas faire le plein d'un véhicule diesel avec de l'essence. Ne jamais mélanger le carburant diesel avec de l'essence ou du kérosène, puisque ceci risque d'endommager le moteur ou le circuit d'alimentation.

Le carburant diesel avec caractéristiques améliorées de circulation par temps froid est disponible l'hiver. Des informations supplémentaires sur les propriétés du carburant sont disponibles auprès des compagnies pétrolières, par exemple les stations-service.

Ravitaillement

Volet du réservoir de carburant

Le volet du réservoir de carburant est déverrouillé ou verrouillé automatiquement lorsque le véhicule est déverrouillé ou verrouillé avec la clé SmartKey ou la clé KEYLESS-GO.

La position du volet du réservoir de carburant est affichée au combiné d'instruments ⛽. La flèche près de la pompe à essence indique le côté du véhicule.

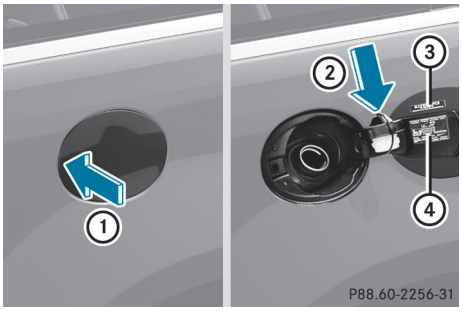

① Ouvrir le volet du réservoir de carburant
② Insérer le bouchon du réservoir de carburant
③ Type de carburant
④ Tableau de pression des pneus

Ouverture

▶ Arrêter le moteur.

▶ Retirer la clé SmartKey du commutateur de démarrage.

KEYLESS-GO: ouvrir la porte du conducteur. Ceci commute l'allumage à la position **0**, ce qui correspond au retrait de la clé SmartKey.La porte du conducteur peut à nouveau être fermée.

▶ Appuyer sur le volet du réservoir de carburant en direction de la flèche ①.
Le volet du réservoir de carburant s'ouvre légèrement.

▶ Ouvrir le volet du réservoir de carburant.

▶ Tourner le bouchon dans le sens contraire des aiguilles d'une montre et le retirer.

▶ Insérer le bouchon du réservoir de carburant dans le support à l'intérieur du volet du réservoir de carburant ②.

▶ Insérer complètement le pistolet de la pompe dans le goulot de remplissage du réservoir de carburant et procéder au ravitaillement.

▶ Cesser le remplissage lorsque le pistolet distributeur s'arrête.

! Un trop-plein du réservoir de carburant peut endommager le système de carburant.

Fermeture

- ▶ Remettre en place le bouchon du réservoir de carburant et le tourner dans le sens des aiguilles d'une montre. Le bouchon du réservoir de carburant se ferme avec un déclic.
- ▶ Fermer le volet du réservoir d'essence.

i En cas de conduite avec le volet du réservoir de carburant ouvert, le témoin avertisseur de réserve de carburant clignotera. De plus, le témoin avertisseur Check Engine CHECK ENGINE (É.-U. seulement) ou (Canada seulement) peut s'allumer. Un message paraît dans l'affichage multifonction (▷ page 267).

Pour plus d'information sur les témoins et avertisseurs au combiné d'instruments, voir (▷ page 287).

i Fermer le volet du réservoir de carburant avant de verrouiller le véhicule. Une tige de blocage empêche le bouchon du réservoir de carburant de se fermer après le verrouillage du véhicule.

Relâchement d'urgence du volet du réservoir de carburant

⚠ **ATTENTION**

Éviter le contact avec les murs du véhicule qui peuvent avoir des extrémités pointues. Autrement, l'usager pourrait se blesser en dégageant le volet de remplissage de carburant.

Le déverrouillage d'urgence se trouve dans le compartiment arrière, derrière le panneau de garniture latérale du côté droit, lorsque vu en direction de la course.

- ▶ Ouvrir le hayon.
- ▶ Ouvrir le panneau de garniture latéral droit (▷ page 135).

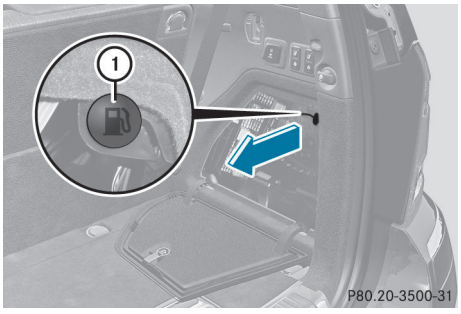

- ▶ Tirer sur le déverrouillage d'urgence ① en direction de la flèche.
  Le volet de remplissage de carburant est déverrouillé.
- ▶ Ouvrir le volet du réservoir de carburant.

Problèmes avec le carburant et le réservoir de carburant

Problèmes	Causes et conséquences possibles et ▶ Solutions
Le véhicule présente une fuite de carburant.	⚠ **Risque d'explosion ou d'incendie** La canalisation ou le réservoir de carburant est défectueux. ▶ Tourner immédiatement la clé SmartKey en position **0** (▷ page 159) du commutateur de démarrage et la retirer. ▶ Ne redémarrer le moteur en aucune circonstance. ▶ Consulter un atelier spécialisé qualifié.
Le volet du réservoir de carburant ne peut être ouvert.	Le volet de remplissage de carburant n'est pas déverrouillé. ou La pile de la clé SmartKey est déchargée. ▶ Déverrouiller le véhicule à l'aide de la clé mécanique (▷ page 88). ▶ Ouvrir le hayon. ▶ Déverrouiller manuellement le volet du réservoir de carburant à l'aide de l'ouverture d'urgence (▷ page 173).
	Le volet du réservoir de carburant est déverrouillé, mais le mécanisme d'ouverture est coincé. ▶ Déverrouiller manuellement le volet du réservoir de carburant à l'aide de l'ouverture d'urgence (▷ page 173). ▶ Consulter un atelier spécialisé qualifié.
Le moteur ne démarre pas.	Le réservoir de carburant d'un véhicule avec moteur diesel est complètement vide. ▶ Refaire le plein du véhicule avec au moins 5 litres (5,3 pintes amér.) de diesel. ▶ Établir le contact pendant au moins 10 secondes (▷ page 159). ▶ Démarrer le moteur continuellement pendant jusqu'à 10 secondes et le laisser tourner au ralenti. Si le moteur ne démarre pas: ▶ Établir à nouveau le contact pendant environ 10 secondes (▷ page 159). ▶ Démarrer à nouveau le moteur continuellement pendant jusqu'à 10 secondes et le laisser tourner au ralenti. Si le moteur ne démarre pas après trois tentatives: ▶ Consulter un atelier spécialisé qualifié.

DEF

Remarques importantes sur l'utilisation

Afin de bien fonctionner, le dispositif antipollution d'après traitement BlueTEC doit fonctionner avec l'agent réducteur DEF.L'appoint de DEF est l'une des tâches accomplies lors d'une visite d'entretien. Lors de conditions de fonctionnement normales, un réservoir rempli de liquide DEF devrait durer jusqu'au prochain service d'entretien.

Lorsque l'approvisionnement en DEF est presque épuisé, le message `Contrôler additifs cf. notice d'utilisation` paraît dans l'affichage multifonction.

Lorsque l'approvisionnement en DEF a atteint son niveau minimal, le message `Démarrages restants: 16` paraît dans l'affichage multifonction.

Lorsque le message `Démarrage restants: 16` paraît dans l'affichage multifonction, le moteur peut être démarré encore 16 fois. Si le DEF n'est pas ajouté, le moteur ne peut démarrer plus démarrer. Remplir le réservoir DEF avec environ 3,8 l (1 gal.) de DEF ou faire remplir le réservoir DEF dans un atelier spécialisé.

Utiliser la bouteille de remplissage spéciale DEF en faisant l'appoint entre les intervalles d'entretien. Si nécessaire, contacter un Concessionnaire Mercedes-Benz agréé ou appeler l'Assistance routière (▷ page 26).

De l'information supplémentaire sur le dispositif antipollution d'après traitement BlueTEC et DEF est disponible chez un Concessionnaire Mercedes-Benz agréé.

Appoint de DEF

⚠ ATTENTION

S'assurer de ce qui suit

- que DEF n'entre pas en contact avec la peau, les yeux ou les vêtements
- de garder DEF hors de la portée des enfants

Si quelqu'un est entré en contact avec DEF:

- Si DEF est entré dans les yeux, rincer immédiatement avec beaucoup d'eau fraîche et consulter un médecin.
- Nettoyer la peau affectée immédiatement à grande eau.
- Si DEF est avalé, rincer la bouche immédiatement à grande eau et boire une grande quantité d'eau. Consulter immédiatement un médecin.

⚠ AVERTISSEMENT

Si le bouchon du réservoir DEF est ouvert à température élevé, des vapeurs d'ammoniac peuvent s'échapper.

Les vapeurs d'ammoniaque ont une forte odeur et sont particulièrement irritantes pour:

- la peau
- les membranes des muqueuses
- les yeux

Il est possible de ressentir une sensation de brûlure dans les yeux, la gorge et le nez, accompagnée de toux et de larmoiement.

Ne pas respirer les valeurs d'ammoniaque qui se libèrent dans l'air. Ne remplir le réservoir de DEF que dans des endroits bien ventilés.

! Utiliser uniquement le DEF conforme à ISO 22241. Ne pas ajouter d'additifs spéciaux au DEF et ne pas diluer DEF avec de l'eau. Ceci risquerait de détruire le système antipollution d'après traitement BlueTEC.

Si la température extérieure est inférieure à -11 °C, des dommages peuvent survenir lors de l'appoint de liquide Si le DEF est gelé et qu'un indicateur d'avertisseur est actif, il peut s'avérer impossible de procéder à l'appoint. Stationner le véhicule dans un endroit plus chaud, par exemple un garage, jusqu'à ce que le DEF soit à nouveau liquide. Il est alors possible de procéder à nouveau à l'appoint. Autrement, faire remplir le réservoir DEF dès que possible dans un atelier spécialisé.

! Rincer les surfaces qui sont entrées en contact avec DEF avec de l'eau froide immédiatement, ou retirer DEF avec un chiffon humide. Si DEF a déjà cristallisé, utiliser de l'eau froide et une éponge. Les résidues de DEF se cristalliseront après un certain temps et contamineront les surfaces du sol affectées.

! DEF n'est pas un additif au carburant et ne doit pas être ajouté au réservoir de carburant. Si DEF est ajouté au réservoir de carburant, ceci peut endommager le moteur.

i Si l'appoint est effectué entre les intervalles d'entretien, ajouter environ 3,8 l (1 gallon) de DEF au réservoir DEF. 3,8 l (1 gallon) de DEF équivaut à environ 2 bouteilles de remplissage DEF.

Pour des informations sur DEF, voir (▷ page 409).

Le goulot de remplissage DEF se trouve sous le plancher du compartiment à bagages.

▶ Couper le contact.

▶ Ouvrir le hayon.

▶ Soulever le plancher du coffre (▷ page 343).

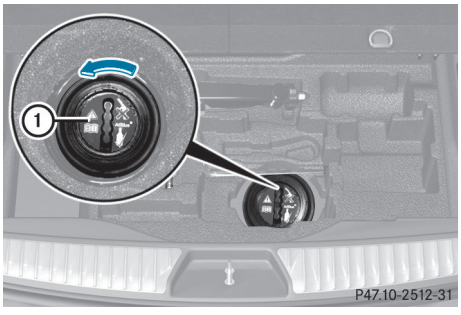

▶ Tourner le bouchon DEF ① dans le sens contraire des aiguilles d'une montre et le retirer.

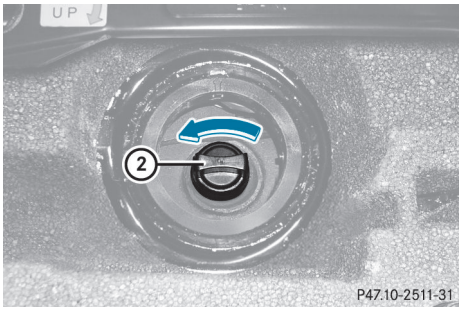

▶ Tourner le bouchon DEF ② dans le sens contraire des aiguilles d'une montre et l'ouvrir.
Le bouchon du réservoir ② est retenu par une courroie de plastique.

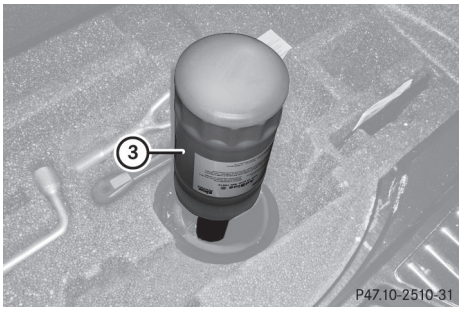

▶ Dévisser le bouchon de la bouteille de remplissage DEF ③.

▶ Placer la bouteille de remplissage DEF ③ sur le goulot de remplissage tel qu'indiqué et la visser à la main dans le sens des aiguilles d'une montre.

! Ne serrer la bouteille de remplissage DEF qu'à la main. Autrement, elle pourrait s'endommager.

▶ Appuyer sur la bouteille de remplissage DEF ③ vers le bas
Le réservoir DEF est rempli. Ceci peut prendre jusqu'à une minute.

i Si le conducteur arrête de pousser la bouteille de remplissage DEF vers le bas, la procédure de remplissage s'arrête et la bouteille partiellement vide peut être retirée.

- ▶ Relâcher la bouteille de remplissage DEF ③.
- ▶ Tourner la bouteille de remplissage DEF ③ dans le sens contraire des aiguilles d'une montre et la retirer.
- ▶ Placer le bouchon DEF ② sur le goulot de remplissage et le tourner dans le sens des aiguilles d'une montre.

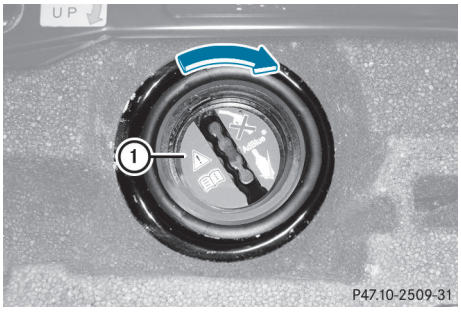

- ▶ Insérer le bouton DEF ① tel qu'indiqué et le tourner dans le sens des aiguilles d'une montre jusqu'à l'arrêt.
- ▶ Rabattre le plancher de l'espace de chargement.
- ▶ Fermer le hayon.
- ▶ Conduire à une vitesse du véhicule supérieure à environ 16 km/h (10 mi/h) Le message `Contrôler additif cf notice d'utilisation` s'éteint après environ une minute.

ⓘ Si le message `Contrôler additif cf notice d'utilisation` reste dans l'affichage multifonction, ajouter une autre bouteille de DEF.

ⓘ Faire ensuite vérifier la réserve DEF dans un atelier spécialisé et faire l'appoint complet au besoin.

Stationnement

Remarques sécuritaires importantes

⚠ **AVERTISSEMENT**

Ne pas stationner à des endroits où le système d'échappement chaud pourrait venir en contact avec des matières combustibles. Ne pas stationner le véhicule sur de l'herbe séchée ou des champs de grains fauchés. Les matières combustibles telles que l'herbe, le foin ou les feuilles pourraient prendre feu et causer l'incendie du véhicule.

Le mouvement involontaire du véhicule peut causer de sérieuses blessures ou endommager le véhicule ou la transmission. Pour réduire ces risques, toujours procéder comme suit avant d'arrêter le moteur et de quitter le véhicule:

- garder le pied droit sur la pédale de frein
- serrer le frein de stationnement
- faire passer la transmission automatique à la position de stationnement **P**
- relâcher lentement la pédale de frein
- lors du stationnement en pente, toujours tourner les roues avant contre le trottoir
- tourner la clé SmartKey à la position **0** du commutateur de démarrage et retirer la clé SmartKey du commutateur de démarrage, ou enfoncer le bouton marche/arrêt KEYLESS-GO
- au sortir du véhicule, prendre la clé SmartKey avec soi et verrouiller le véhicule

Arrêt du moteur

Remarques importantes sur la sécurité

⚠ **ATTENTION**

Ne pas arrêter le moteur avant que le véhicule ne soit complètement immobilisé. Lorsque le moteur ne tourne pas, les freins et la direction ne profitent pas de la servodirection. En pareil cas, il importe de se rappeler qu'un effort considérablement plus grand est requis pour freiner et diriger le véhicule.

⚠ ATTENTION

Se rappeler que seulement arrêter le moteur fera passer automatiquement la AUTOTRONIC au point mort **N**.

Toujours déplacer la AUTOTRONIC à la position de stationnement **P** avant d'arrêter le moteur.

Autrement, le véhicule risque de rouler, ce qui peut provoquer un accident et/ou entraîner des préjudices corporels graves.

ⓘ Si le moteur ne peut être arrêté tel que décrit, voir «Arrêt d'urgence du moteur» (▷ page 365).

Véhicules avec transmission automatique

- ▶ Bien serrer le frein de stationnement.
- ▶ Faire passer la transmission à la position **P**.

Avec la clé SmartKey

- ▶ Tourner la clé SmartKey en position **0** du commutateur de démarrage et la retirer. L'antidémarreur électronique est activé.

ⓘ Si vous arrêtez le moteur avec la clé SmartKey puis retirez la clé du commutateur de démarrage ou ouvrez une porte avant, la transmission automatique passera automatiquement en position de stationnement **P**

Avec KEYLESS-GO

- ▶ Appuyer sur le bouton marche/arrêt (▷ page 159).
  Le moteur s'arrête et tous les témoins au combiné d'instruments s'éteignent.

ⓘ Lorsque la porte du conducteur est fermée, ceci correspond à la position **1** de la clé SmartKey. Lorsque la porte du conducteur est ouverte, ceci correspond à la position **0** de la clé SmartKey ou «clé SmartKey retiréé».

ⓘ Si le conducteur utilise le bouton marche/arrêt pour arrêter le moteur, la transmission automatique passe automatiquement à la position point mort **N**. Si la porte du conducteur ou du passager avant est ouverte, la transmission automatique passe à la position **P**.

ⓘ En cas d'urgence, le moteur peut être arrêté pendant que le véhicule roule en appuyant et en maintenant enfoncé le bouton marche/arrêt pendant trois secondes.

Frein de stationnement

⚠ ATTENTION

Le serrage du frein de stationnement pendant que le véhicule est en marche peut entraîner le blocage des roues arrière. Ceci risque de provoquer une perte de contrôle du véhicule et un accident. De plus, les feux de freinage du véhicule ne s'allument pas lorsque le frein de stationnement est serré.

⚠ ATTENTION

Au sortir du véhicule, toujours retirer la clé SmartKey du commutateur de démarrage, la prendre avec soi et verrouiller le véhicule. Ne pas laisser d'enfants sans surveillance dans le véhicule ou à proximité d'un véhicule déverrouillé. Les enfants pourraient desserrer le frein de stationnement et/ou déplacer le levier sélecteur des rapports hors de la position de stationnement **P**, ce qui pourrait entraîner un accident et/ou de graves blessures personnelles.

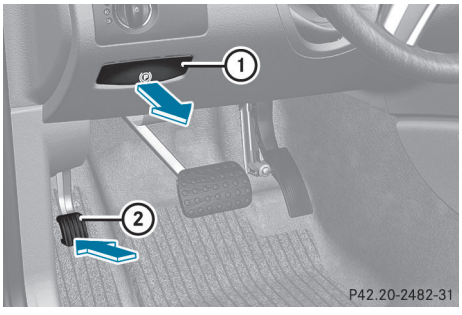

- ▶ **Pour appliquer:** enfoncer fermement le frein de stationnement ②.
  Lorsque le moteur tourne, le témoin BRAKE (É.-U. seulement) ou (Ⓟ) (Canada seulement) s'allume au combiné d'instruments.
- ▶ **Pour relâcher:** enfoncer la pédale de frein et la maintenir enfoncée.
- ▶ Tirer sur la poignée de dégagement ①.
  Lorsque le contact est établi ou que le moteur tourne, le témoin BRAKE (É-U. seulement) ou (Ⓟ) (Canada seulement) s'éteint au combiné d'instruments.

Stationnement du véhicule durant une période prolongée

Si le véhicule reste stationné pendant plus de quatre semaines, la batterie pourrait être endommagée par une décharge totale.

- ▶ Brancher la batterie à un chargeur d'entretien

ⓘ Pour plus d'information sur les chargeurs d'entretien, consulter un atelier spécialisé ou un Concessionnaire Mercedes-Benz agréé

Si le véhicule reste stationné pendant plus de six semaines, le véhicule pourrait être endommagé en raison du non usage.

- ▶ Obtenir des conseils dans un atelier spécialisé.

Conseils sur la conduite

Conseils généraux sur la conduite

Remarques importantes sur la sécurité

⚠ **AVERTISSEMENT**

Le conducteur doit toujours se rappeler d'accorder toute son attention à la conduite du véhicule. La concentration du conducteur doit toujours porter prioritairement sur la circulation routière. Pour votre sécurité et celles des autres, il est recommandé d'arrêter le véhicule dans un endroit sécuritaire et en retrait de la circulation routière avant d'effectuer ou de prendre un appel téléphonique.

Si le téléphone est utilisé pendant la conduite, se conformer à tous les règlements en vigueur. Pendant la conduite, utiliser le dispositif mains libres et ne se servir du téléphone que lorsque les conditions de la route, de la température et de la circulation le permettent. Dans certaines juridictions, il est interdit d'utiliser le téléphone cellulaire pendant la conduite du véhicule.

N'utiliser le système COMAND (système de données et de gestion du poste de commande) uniquement si les conditions de la route, de la circulation et de la météo le permettent. Autrement, les conditions de la circulation pourraient ne pas être respectées et les occupants du véhicule pourraient être en danger.

Se rappeler qu'à une vitesse aussi peu élevée que 50 km/h (environ 30 m/h), le véhicule couvre une distance d'environ 14 mètres (44 pieds) par seconde.

Conduire sensiblement - économiser le carburant

Respecter les conseils suivants pour économiser le carburant:

- ▶ Les pneus devraient toujours être gonflés à la pression de gonflage recommandée.
- ▶ Enlever toutes les charges inutiles.
- ▶ Enlever les porte-bagages de toit lorsqu'ils ne sont pas requis.
- ▶ Enlever les porte-bagages de base lorsqu'ils ne sont pas requis.
- ▶ Réchauffer le moteur à basse vitesse du moteur.
- ▶ Éviter les accélérations et les freinages brusques.
- ▶ Faire effectuer tout le travail d'entretien tel qu'indiqué par les intervalles d'entretien du carnet d'entretien ou à la suite de l'affichage de l'intervalle d'entretien.

La consommation de carburant augmente lors de la conduite par temps froid, en circulation urbaine et en terrain montagneux.

Sobriété au volant

⚠ ATTENTION

Conduire après avoir consommé de l'alcool ou des drogues est très dangereux. Même à petite dose, l'alcool et les stupéfiants ne manquent pas d'affecter les réflexes, la perception et le jugement.

Le risque d'accident grave, voire mortel, augmente considérablement si l'on conduit après avoir consommé de l'alcool et des drogues.

Ne jamais conduire, ou laisser quiconque conduire, sous l'influence de l'alcool ou des drogues.

Pédales

⚠ ATTENTION

S'assurer qu'absolument aucun objet ne gêne le fonctionnement des pédales. Le dégagement pieds du conducteur doit rester libre de tout obstacle. Si des moquettes ou tapis se trouvent dans le dégagement pieds, s'assurer du libre jeu des pédales.

Durant la conduite ou des manoeuvres de freinage soudaines, des objets pourraient se coincer entre les pédales. Le conducteur serait alors empêché de freiner ou d'accélérer, Ceci pourrait provoquer des accidents et des blessures.

Rouler avec le moteur arrêté

⚠ ATTENTION

Quand le moteur est arrêté, la servoassistance des systèmes de freinage et de direction n'est d'aucun secours.

La direction et le freinage du véhicule nécessitent un effort beaucoup plus considérable, et le conducteur peut perdre le contrôle du véhicule et causer un accident.

Ne pas arrêter le moteur lorsque le véhicule est en marche.

Vérification de l'échappement

⚠ ATTENTION

L'inhalation des gaz d'échappement est très dommageable pour la santé. Tous les gaz d'échappement contiennent du monoxyde de carbone (CO) dont l'inhalation peut provoquer l'évanouissement et possiblement la mort.

Ne pas faire tourner le moteur dans des endroits clos (un garage par exemple) qui ne sont pas adéquatement ventilés. S'il existe un risque quelconque d'infiltration de gaz d'échappement dans l'habitacle du véhicule, en faire déterminer la cause et y remédier immédiatement. S'il faut absolument conduire dans ces conditions, le faire uniquement avec une vitre grande ouverte en tout temps.

Certains systèmes moteurs sont conçus pour maintenir les composantes nuisibles des fumées d'échappement dans les limites permises.

Ces systèmes ne fonctionnent efficacement que lorsqu'ils sont maintenus en accord avec les spécifications du fabricant. C'est la raison pour laquelle tout le travail sur le moteur doit être effectué par un technicien qualifié et autorisé Mercedes-Benz.

Les réglages du moteur ne doivent être modifiés d'aucune façon. De plus, tout le travail spécifique doit être effectué à intervalles réguliers et en accord avec les exigences d'entretien de Mercedes-Benz. Pour plus de détails, consulter le carnet d'entretien.

Huile moteur

! Véhicules avec filtre à particules diesel:

Si le véhicule est surtout conduit sur de courtes distances, il est possible que des

anomalies surviennent lors du nettoyage automatique du filtre à particules diesel. Ceci risque d'endommager le moteur. Par conséquent, si le véhicule est souvent conduit sur de courtes distances s'assurer de le conduire sur une autoroute ou un chemin rural pendant au moins 20 minutes tous les 500 km (310 miles).

Freins

Remarques sécuritaires importantes

⚠ **ATTENTION**

Sur route glissante, ne jamais freiner par rétrogradation. Les roues motrices peuvent patiner, risquant d'affecter défavorablement la manoeuvre. Les ABS du véhicule ne préviendront pas ce type de perte de contrôle.

Ne pas engager le boîtier de transfert en position **LOW** en conduisant sur de la glace ou de la neige tassée. À des vitesse inférieures à 30 km/h (18 m/h) la conduite du véhicule est affectée défavorablement par le hors route ABS.

⚠ **ATTENTION**

S'assurer de ne pas mettre d'autres utilisateurs de la route en danger en appliquant les freins.

Pentes descendantes

❗ Sur de longues pentes escarpées, la charge sur les freins doit être réduite en passant à un rapport inférieur au bon moment. Ceci permet de profiter du frein moteur et aide à éviter le surchauffage des freins et leur usure excessive.

Lorsque l'utilisateur profite des freins moteur, une roue motrice peut ne pas tourner temporairement, par exemple sur une surface glissante. Ceci peut causer des dommages au groupe propulseur. Ce type de dommages n'est pas couvert par la garantie limitée Mercedes-Benz.

Charges lourdes et légères

⚠ **ATTENTION**

Appliquer la pédale de freinage continuellement cause une usure excessive et prématurée des plaquettes de frein.

Ceci peut causer une surchauffe des freins, réduisant sérieusement leur efficacité. Il peut alors ne pas être possible d'arrêter le véhicule à temps pour éviter un accident.

Si les freins ont été sujets à une lourde charge, ne pas arrêter immédiatement le véhicule, mais conduire plutôt pendant une courte période.Ceci permettra d'aérer les freins plus rapidement.

Routes mouillées

⚠ **ATTENTION**

Après avoir conduit pendant quelques temps par forte pluie sans appliquer les freins, ou à travers l'eau suffisamment profonde pour mouiller les composantes des freins, le premier freinage peut être partiellement réduit. La pédale de frein devra être appliquée plus fortement. Maintenir une distance sécuritaire des véhicules à l'avant.

Après avoir conduit sur une surface détrempée ou avoir lavé le véhicule, freiner fermement tout en surveillant les conditions de la circulation routière. Ceci permettra de réchauffer les disques de freins, en les séchant plus rapidement et en les protégeant de la corrosion.

Effet de freinage limité sur routes salées

⚠ **ATTENTION**

Une couche de sel sur les disques de freins et les plaquettes de freins/garnitures peut causer un délai de freinage, résultant en une distance accrue de freinage, ce qui pourrait provoquer un accident.

Pour éviter ce danger, il est recommandé de:

▷▷

- lors de la conduite sur des routes recouvertes de sel, freiner occasionnellement avec soin, sans mettre les autres usagers de la route en danger. Ceci aide à retirer tout sel qui a commencé à se former sur les disques de frein et sur les plaquettes/garnitures de frein.
- conserver une plus grande distance avec le véhicule à l'avant, et conduire avec un soin particulier.
- appliquer les freins prudemment à la fin du voyage et immédiatement après le début d'un nouveau voyage afin d'éliminer les résidus de sel des disques de freins.

Entretien des freins

! Si le témoin des freins s'allume dans le combiné d'instruments et qu'un signal d'avertissement se fait entendre, même si le frein de stationnement est desserré, le niveau du liquide de frein doit être trop bas. Observer les messages additionnels dans l'affichage multifonction.

Le niveau du liquide de frein peut être trop bas en raison de l'usure des plaquettes de frein ou d'une fuite dans la canalisation des freins.

Faire vérifier le système de freinage immédiatement. Faire effectuer ce travail par un Concessionnaire Mercedes-Benz agréé.

Toutes les vérifications et le travail d'entretien sur le système de freinage doivent être effectués par un atelier spécialisé. Faire effectuer ce travail par un Concessionnaire Mercedes-Benz agréé.

Faire installer ou remplacer les plaquettes de frein et le liquide de frein dans un atelier spécialisé, par exemple, un Concessionnaire Mercedes-Benz agréé.

⚠ **ATTENTION**
Si des plaquettes de freins sont installées et des liquides de freins autres que ceux recommandés sont utilisés, les propriétés de freinage du véhicule risquent d'être défavorablement affectées et la sécurité de freinage sérieusement compromise, ce qui pourrait entraîner un accident. Ceci pourrait causer un accident.

! Les essais de rendement doivent être effectués uniquement sur un dynamomètre à deux essieux. Si le conducteur prévoit faire vérifier le véhicule sur un tel dynamomètre, contacter un Concessionnaire Mercedes-Benz agréé pour obtenir d'abord des informations. Autrement, le système de freinage ou le groupe propulseur risquent d'être endommagés.

! Comme le ESP® fonctionne automatiquement, le moteur et le contact doivent être désactivés (SmartKey en position **0** ou **1** dans le commutateur de démarrage ou le bouton marche/arrêt en position **0** ou **1**) pendant que le frein de stationnement est vérifié sur un dynamomètre (10 secondes au maximum).

Les manoeuvres de freinage déclenchées automatiquement par le ESP® peuvent endommager sérieusement le système de freinage.

Si les charges imposées au système de freinage sont normalement moyennes, vérifier occasionnellement l'efficacité du freinage en effectuant un freinage dur à vitesse élevée. Ceci améliore l'adhérence des plaquettes de freins.

⚠ **ATTENTION**
S'assurer de ne pas mettre d'autres utilisateurs de la route en danger en appliquant les freins.

Pour trouver une description de l'assistance au freinage (BAS), voir (▷ page 76).

Frein de stationnement

Lors de la conduite sur des routes humides ou poussiéreuses, le sel d'épandage et/ou la poussière peuvent pénétrer dans le frein de stationnement.

Pour prévenir la corrosion et une perte de puissance du frein de stationnement, respecter ce qui suit:

- Enfoncer doucement la pédale du frein de stationnement de temps à autre, avant de démarrer.
- Conduire sur une distance d'environ 100 m (110 verges) à une vitesse maximale de 20 km/h (12 mi/h).

⚠ ATTENTION

En réalisant cette procédure s'assurer que le véhicule est arrêté avant d'appliquer le frein de stationnement. Autrement, les roues arrière pourraient se bloquer. Une perte de contrôle du véhicule pourrait survenir et causer un accident. De plus, les feux de freinage du véhicule ne s'allument pas lorsque le frein de stationnement est serré. S'assurer de ne pas mettre en danger les autres usagers de la route en engageant le frein de stationnement.

Conduite sur chaussées mouillées

Aquaplanage

Si l'eau s'est accumulée à une certaine profondeur à la surface de la route, il existe un risque d'hydroplanage, même si:

- le conducteur roule à basse vitesse.
- la profondeur de semelle des pneus est adéquate.

Pour cette raison, conduire de la façon suivante en cas de forte pluie ou dans des conditions favorisant l'aquaplanage:

- réduire la vitesse
- éviter les ornières
- freiner prudemment

Conduite sur chaussées détrempées

! Ne pas conduire dans les zones inondées. Vérifier la profondeur de l'eau avant de s'y aventurer. Conduire lentement dans une flaque d'eau. Autrement, de l'eau peut pénétrer dans l'habitacle ou dans le compartiment moteur. Ceci peut endommager les composantes électroniques du moteur ou de la transmission automatique. De l'eau peut également entrer par les buses de succion d'air du moteur et ainsi causer des dommages au moteur.

i Sélectionner le niveau soulevé avant de conduire dans une flaque d'eau.

Passage à gué hors route

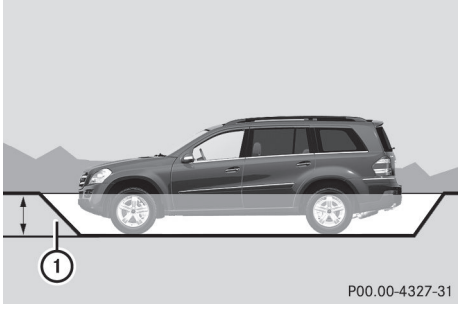

① Profondeur du passage à gué

	Profondeur du passage à gué
Véhicules avec groupe AIRMATIC	
Niveau soulevé	50 cm (20 po)
Véhicules avec groupe Off-Road Pro engineering	
Niveau hors route 3	50 cm (20 po)

	Profondeur du passage à gué
Niveau hors route 2	50 cm (20 po)
Niveau hors route 1	60 cm (23,6 po)

- Déterminer la profondeur de l'eau ainsi que les caractéristiques de cette étendue d'eau avant le passage à gué.
- Sélectionner le niveau du véhicule le plus élevé.
- Sélectionner le programme de conduite hors route (▷ page 221) ou le rapport de conduite hors route LOW RANGE (▷ page 222).
- Sélectionner le programme de conduite hors route (▷ page 221).
- Limiter la passation des rapports à **1** ou **2**.
- Éviter les vitesses élevées du moteur.
- Entrer et sortir de l'eau à un endroit plat et au rythme régulier d'un marcheur.

! N'accélérer dans aucune circonstances avant d'entrer dans l'eau. La vague d'avant peut refouler l'eau et endommager le moteur et autres composantes.

- Conduire dans l'eau lentement et à vitesse constante.
- Ne pas arrêter.

! Ne pas ouvrir de portes pendant un passage à gué. Autrement, l'eau pourrait entrer dans l'habitacle et endommager les composantes électroniques du véhicule et l'équipement intérieur.

- L'eau offre une forte résistance, et le fond est parfois glissant et instable. Par conséquent, il est difficile et dangereux de démarrer le véhicule dans l'eau.
- S'assurer qu'une vague ne se forme pas à l'avant du véhicule pendant la condute.
- Enlever toute trace de boue de la semelle des pneus après le passage à gué.
- Appliquer les freins pour les sécher après le passage à gué.

Conduite en hiver

Remarques sécuritaires importantes

⚠ Avertissement

Si le véhicule s'enlise dans la neige, s'assurer que la neige ne s'accumule pas à l'extrémité du tuyau d'échappement et autour du véhicule aussi longtemps que le moteur est en marche. Autrement, des gaz mortels de monoxyde de carbone (CO) peuvent s'infilter dans l'habitacle et entraîner l'inconscience, voire la mort des occupants.

Pour assurer une ventilation suffisante en air frais, s'assurer de baisser légèrement une vitre du côté du véhicule à l'abri du vent.

À l'approche de l'hiver, faire hiveriser votre véhicule par un atelier spécialisé, par exemple un Concessionnaire Mercedes-Benz agréé.

ⓘ Véhicules avec moteur diesel: ne pas recouvrir le radiateur, par ex. avec une housse de protection. Autrement, le système de diagnostic de bord pourrait fournir des valeurs erronées. Certaines des données sont requises par la loi et doivent être exactes en tout temps.

Pneus d'hiver

À des températures inférieures à +7 °C (45 °F), utiliser des pneus d'hiver ou des pneus toutes saisons. Les deux types de pneus sont identifiés par le repère M+S

Seulement les pneus d'hiver avec le symbole du flocon de neige en plus du repère M+S fournissent la meilleure adhérence qui soit sur la route, lors de conditions hivernales. Seuls ces pneus permettent aux systèmes de sécurité en conduite tels que ABS et ESP® de fonctionner de façon optimale en hiver,

puisque ces pneus ont été tout spécialement conçus pour la conduite dans la neige.

Installer uniquement des pneus M+S de même type et de même marque à toutes les roues pour assurer une maniabilité sécuritaire.

⚠ AVERTISSEMENT

Les pneus M+S dont l'épaisseur de la bande de roulement est inférieure à 4 mm ($^1/_6$ po) doivent être remplacés immédiatement. Ils ne sont plus adéquats pour la conduite en hiver.

Toujours respecter la vitesse maximale permise pour les pneus M+S que vous installez.

Après avoir installé les pneus d'hiver:

- ▶ Vérifier les pressions de gonflage des pneus (▷ page 376).
- ▶ Redémarrer le moniteur de pression des pneus (▷ page 378).

⚠ AVERTISSEMENT

Si la roue de secours est utilisée alors que des pneus M+S sont montés aux autres roues, il est à noter que des différentes entre les caractéristiques des pneus nuisent à la capacité de virage et réduisent la stabilité en conduite du véhicule. Adapter la conduite en conséquence.

Faire remplacer le pneu de secours par une roue régulière avec un pneu M+S chez le Concessionnaire Mercedes-Benz agréé le plus près.

Chaînes à neige

Par mesure de sécurité, Mercedes-Benz recommande de n'installer que des chaînes à neige approuvées par Mercedes-Benz spécifiquement pour votre véhicule, ou une norme de qualité correspondante.

! Véhicules avec système d'amortissement adaptatif (ADS): ne pas conduire avec le mode ADS SPORT si des chaînes à neige sont montées. Autrement, le véhicule pourrait être endommagé.

! Sur certaines tailles de roues, il n'y a pas suffisamment d'espace pour des chaînes à neige. Observer l'information sous «Pneus et jantes» dans la section «Données techniques» pour éviter les dommages au véhicule ou aux roues.

- N'utiliser des chaînes à neige que pour la conduite sur des routes complètement enneigées. La vitesse maximale du véhicule ne doit pas dépasser 50 km/h (30 mi/h). Enlever les chaînes à neige aussitôt que le conduite du véhicule ne se fait plus sur routes enneigées.
- La réglementation locale peut limiter l'usage de chaînes à neige. Si vous devez installer des chaînes à neige, respecter la réglementation locale.
- Les chaînes à neige ne doivent pas être montées sur des roues de secours.

Si vous prévoyez installer des chaînes à neige, se rappeler d'abord les points suivants:

- ne pas installer des chaînes à neige à des combinaisons jantes-pneus; voir l'information sous «Combinaisons de jantes et pneus» à la section «Jantes et pneus».
- n'installer des chaînes à neige seulement qu'en paires et seulement aux roues arrière. Suivre les directives d'installation du fabricant.

! Si des chaînes à neige sont montées sur les roues avant, elles peuvent frotter contre la coque ou les composantes du chassis. Ceci pourrait endommager le pneu ou le véhicule.

! **Véhicules avec jantes en acier:** pour l'installation de chaînes à neige sur des jantes en acier, s'assurer d'enlever d'abord l'enjoliveur de roue respectif de la jante. Autrement, l'enjoliveur de roue pourrait être endommagé.

i Lors du démarrage avec des chaînes à neige installées, il est recommandé de désactiver le système ESP®(▷ page 76) Ceci permettra aux roues de tourner de

façon contrôlée, afin de procurer une poussée accrue (force décuplée).

Chaussées glissantes

⚠ ATTENTION

L'indicateur de température extérieure n'est pas un dispositif avertisseur en cas de gel et, par conséquent, ne doit pas être utilisé comme tel.

L'enregistrement de températures juste au-delà du point de congélation ne garantit aucunement que la chaussée est exempte de verglas. La route peut encore être glacée, spécialement dans les régions boisées ou sur les ponts.

⚠ ATTENTION

Sur route glissante, ne jamais freiner par rétrogradation. Les roues motrices peuvent patiner, risquant d'affecter défavorablement la manoeuvre. Les ABS du véhicule ne préviendront pas ce type de perte de contrôle.

Ne pas engager le boîtier de transfert en position **LOW** en conduisant sur de la glace ou de la neige tassée. À des vitesse inférieures à 30 km/h (18 m/h) la conduite du véhicule est affectée défavorablement par le hors route ABS.

Conduire avec grande prudence sur les routes glissantes. Éviter les accélérations ainsi que les manoeuvres de direction et de freinages brusques. Ne pas recourir au régulateur de vitesse.

Si le véhicule risque de déraper ou ne peut être arrêté en roulant à basse vitesse:

▶ Faire passer la transmission à la position **N**.

ⓘ Pour plus d'information sur la conduite avec des chaînes à neige, voir (▷ page 185).

⚠ ATTENTION

S'assurer de ne pas mettre d'autres utilisateurs de la route en danger en appliquant les freins.

Conduite hors route

Remarques sécuritaires importantes

⚠ AVERTISSEMENT

Du sable, des particules de poussière et autres matériaux abrasifs peuvent s'infiltrer dans le système de freinage. Ceci peut entraîner l'usure excessive des freins et réduire l'efficacité du freinage.

Si les freins ont été exposés à des conditions de saleté, les faire vérifier et nettoyer dans un atelier spécialisé qualifié tel qu'un Concessionnaire Mercedes-Benz agréé. Autrement, il y a un risque que la puissance de freinage soit insuffisante en cas d'urgence, ou que l'effet de freinage soit difficile à prévoir.

⚠ ATTENTION

Ne pas charger d'articles sur les barres transversales. Ceci pourrait entraîner une instabilité lors de certaines manoeuvres, et résulter en un accident.

Conduire lentement sur un terrain inconnu. Ceci facilitera la reconnaissance d'obstacles inattendus et évitera les dommages au véhicule.

Pour éviter le capotage du véhicule, ne jamais faire de demi-tour sur des pentes abruptes. Si le véhicule ne peut compléter l'ascension, retourner en marche arrière.

Ne pas conduire à travers une pente. Autrement, le véhicule pourrait renverser. Si en agissant ainsi, le véhicule commence à montrer une tendance à renverser, s'aligner immédiatement dans la ligne de gravité (montante ou descendante).

Ne jamais laisser le véhicule reculer au ralenti. S'il utilise seulement le frein de

service, l'utilisateur peut perdre le contrôle du véhicule. Pour plus d'information sur la conduite en pente, voir «Conduite en pente».

⚠ ATTENTION

Prendre note qu'en levant le niveau du véhicule, le centre de gravité s'élève également. Donc, toujours s'assurer que le niveau de véhicule est le plus bas possible. Avec une plus grande hauteur de conduite, le ESP® peut s'activer plus tôt dans certaines situations.

⚠ ATTENTION

Ne pas réduire la pression de gonflage des pneus avant de conduire sur le sable. Cependant, en le faisant, ne pas oublier de corriger la pression de gonflage des pneus avant de continuer le voyage. Conduire avec une pression diminuée augmente le risque d'une perte de contrôle du véhicule et de capotage.

Information générale

Lire attentivement cette section avant la conduite hors route du véhicule. Pratiquer en conduisant hors route sur un terrain peu accidenté.

Se familiariser avec les caractéristiques du véhicule et la passation des rapports de vitesse avant de s'aventurer sur un terrain hors route difficile.

Les systèmes suivants sont spécialement adaptés à la conduite hors route:

- programme de conduite hors route (véhicules sans groupe Off-Road Pro engineering (▷ page 221)
- Rapport hors route LOW RANGE (▷ page 222)
- ABS hors route (▷ page 76)
- 4ETS hors route (▷ page 77)
- ESP® hors route(▷ page 78)
- assistance au démarrage en pente
- verrouillages des différentiels (▷ page 224)
- DSR (Contrôle de la vitesse en descente) (▷ page 219)

Respecter ce qui suit:

- Arrêter le véhicule et, si nécessaire, sélectionner le programme de conduite hors route (▷ page 221) ou le rapport de conduite hors route LOW RANGE (▷ page 222) avant de conduire hors route.
- Sélectionner un niveau du véhicule approprié à la conduite hors route. S'assurer que la garde au sol est toujours suffisante pour prévenir les dommages au véhicule.
- Engager les verrouillages de différentiels.
- S'assurer que les bagages et les charges sont bien immobilisés et retenus (▷ page 297).
- Toujours faire tourner le moteur et engager la transmission lors de la conduite en descente. Activer le DSR (▷ page 219).
- Toujours s'assurer que les portes, le hayon, les vitres et le toit vitré coulissant sont fermés pendant la conduite.
- Adapter votre vitesse au terrain sur lequel vous circulez. Plus le terrain sera difficile, incliné ou rempli d'ornières, plus le véhicule devrait rouler lentement.
- Conduire dans l'eau lentement et à vitesse constante. S'assurer qu'une vague ne se forme pas à l'avant du véhicule pendant la conduite.
- Conduire avec une extrême précaution sur des parcours hors route inconnus, et avec une faible visibilité. Par mesure de prudente, sortir d'abord du véhicule et examiner le parcours hors route.
- Vérifier la présence d'obstacles tels des roches, des crevasses, des souches d'arbre et des ornières
- Vérifier la profondeur de l'eau avant de traverser ruisseaux et courants.
- Lors du passage à gué, ne pas s'arrêter et ne pas arrêter le moteur.

- Sur le sable, conduire rapidement afin d'éviter la résistance au roulement. Dans le cas contraire, le véhicule pourrait s'enliser dans le sable.
- Ne pas faire sauter le véhicule, au risque d'interrompre la propulsion du véhicule.
- Toujours faire tourner le moteur et engager la transmission lors de la conduite en descente.
- Ne pas faire passer la transmission automatique en position **N**.

Liste de vérification avant la conduite hors route

▶ **Niveau d'huile moteur:** vérifier le niveau d'huile moteur et en faire l'appoint si nécessaire.

Le véhicule ne peut fournir un fonctionnement en douceur de l'huile en pente prononcée que si le niveau de l'huile est suffisant dans le réservoir.

! Si le témoin d'avertissement de l'huile moteur s'allume pendant que le véhicule est en mouvement, arrêter le véhicule dans un endroit sécuritaire dès que possible. Vérifier le niveau d'huile moteur. Le témoin de pression d'huile moteur ne doit pas être ignoré. Continuer de conduire lorsque le symbole est affiché peut causer des dommages au moteur.

▶ **Trousse d'outils de changement de roue:** s'assurer que le cric fonctionne bien et d'avoir une clé à roue, un câble robuste de remorquage ainsi qu'une cale repliable dans le véhicule.

▶ **Roues et pneus:** vérifier la profondeur de semelle ainsi que la pression du pneu. Les pressions de gonflage recommandées des pneus de votre véhicule se trouvent sur le tableau au montant B de la porte du conducteur.

▶ Vérifier la présence de dommages et enlever tout corps étranger (par ex. petites pierres) se trouvant dans les roues et les pneus.

▶ Remplacer les bouchons de valves manquants.

▶ Remplacer les roues endommagées ou voilées.

▶ **Jantes:** des jantes bosselées ou voilées peuvent entraîner une perte de pression de gonflage des pneus ou endommager le talon des pneus. Par conséquent, vérifier les jantes avant la conduite hors route et les remplacer au besoin.

Liste de vérification après la conduite hors route

⚠ **AVERTISSEMENT**

Si vous remarquez des vibrations soudaines importantes ou des variations inhabituelles de tenue de route, ou si vous soupçonnez que des dommages sont survenus au véhicule, il est recommandé de mettre en fonction les feux de détresse, de réduire la vitesse du véhicule et de conduire le véhicule à endroit à distance sécuritaire de la route.

Vérifier les pneus et le dessous du véhicule pour la présence de dommages éventuels. Si le véhicule ne semble pas sécuritaire, le faire remorquer chez le Concessionnaire Mercedes-Benz ou le revendeur de pneus le plus près pour y faire effectuer les réparations.

La conduite sur terrain difficile est plus exigeante que la conduite normale pour le véhicule. Après la conduite hors route, vérifier le véhicule. Ceci permettra de détecter rapidement les dommages éventuels et de réduire le risque d'accident pour soi-même et les autres usagers de la route.

▶ Désactiver le programme de conduite hors route (▷ page 221) ou le mode de conduite hors route LOW RANGE (▷ page 222).

▶ Désactiver DSR (▷ page 219).

▶ Régler le verrouillage du différentiel à AUTO sur la roue de sélection (▷ page 224).

- ▶ Abaisser à nouveau le véhicule à un niveau convenable pour les conditions de la route, par exemple niveau autoroute/grande vitesse.
- ▶ Nettoyer les phares, les feux arrière, et vérifier la présence de dommages.
- ▶ Nettoyer les plaques d'immatriculation avant et arrière.
- ▶ Nettoyer les roues/pneus, le montage des roues et le dessous du véhicule avec un jet d'eau, s'assurer que rien n'entrave leur bon fonctionnement et corriger toute défectuosité si nécessaire.
- ▶ Après un voyage, inspecter attentivement tout le dessous du véhicule, les roues, les pneus, les freins, la structure de caisse, la direction, le châssis et l'échappement, pour y déceler tout dommage éventuel.
- ▶ S'assurer que des brindilles ou autres plantes ne sont pas coincées sous le véhicule. Ceci augmente le risque d'incendie et peut endommager les canalisations de carburant, les tuyaux flexibles de freins ou les soufflets en caoutchouc des joints d'essieux et des arbres de transmission.
- ▶ Après avoir conduit sur une période prolongée dans le sable, la boue, le gravier, l'eau ou autres conditions salissantes, faire vérifier et nettoyer les disques de freins, les roues, les plaquettes et garnitures de freins ainsi que les joints d'essieux
- ▶ Si vous remarquez des vibrations importantes après la conduite hors route, vérifier la présence d'objets étrangers dans les roues et le groupe propulseur, et les enlever si requis. Les objets étrangers peut nuire à l'équilibre du véhicule et entraîner des vibrations
- ▶ Vérifier les freins.

Conduite sur le sable

⚠ ATTENTION

Ne pas réduire la pression de gonflage des pneus avant de conduire sur le sable.

Cependant, en le faisant, ne pas oublier de corriger la pression de gonflage des pneus avant de continuer le voyage. Conduire avec une pression diminuée augmente le risque d'une perte de contrôle du véhicule et de capotage.

Lors de la conduite sur le sable, observer les règles suivantes:

- sélectionner un niveau du véhicule plus élevé.
- éviter les vitesses élevées du moteur.
- sélectionner un rapport de conduite approprié au terrain.
- conduire rapidement afin d'éviter la résistance au roulement. Le cas contraire, le véhicule pourrait s'enliser dans le sable.
- si possible, conduire dans les pistes des autres véhicules. S'assurer que les ornières ne sont pas trop profondes, que le sable est suffisamment ferme et que votre véhicule possède une garde au sol suffisante.

Ornières et routes de gravier

Respecter les règles suivantes lors de la conduite dans des ornières en terrain hors route ou sur des routes en gravier:

! Vérifier si les ornières ne sont pas trop profondes et que le véhicule a suffisamment de dégagement. Autrement, le véhicule pourrait être endommagé ou frapper le sol et être embourbé.

- sélectionner le programme de conduite hors route (▷ page 221) ou le mode de conduite hors route LOW RANGE (▷ page 222).
- sélectionner un niveau du véhicule plus élevé.
- éviter les régimes élevés du moteur.
- sélectionner le rapport **1**.
- Conduire lentement.
- lorsque les ornières sont trop profondes, conduire avec les roues d'un côté du

véhicule à l'extérieur de l'ornière, si possible dans l'herbe.

Conduite par dessus des obstacles



! Des obstacles peuvent endommager le plancher du véhicule ou les composantes du chassis. Demander à des passagers de vous guider pour franchir de grands obstacles. Le passager doit toujours garder une distance sécuritaire du véhicule, de façon à éviter les blessures résultant d'un mouvement inattendu du véhicule. Après la conduite hors route ou par-dessus des obstacles, vérifier les dommages possibles sur le véhicule, spécialement le dessous de la carosserie et les composantes du chassis.

Au moment de franchir des souches d'arbres, grosses roches ou autres obstacles, respecter les règles suivantes:

- sélectionner le programme de conduite hors route (▷ page 221) ou le rapport hors route LOW RANGE (▷ page 222).
- éviter les vitesses élevées du moteur.
- sélectionner le rapport
- conduire très lentement.
- tenter de conduire en ligne droite par dessus le milieu de l'obstacle: la roue avant d'abord, puis la roue arrière.

Conduite en pente ascendante

Angle d'approche/de départ

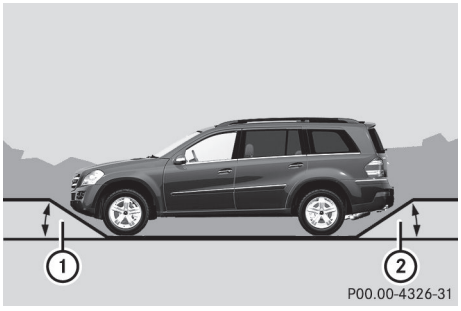

① Angle d'approche/de départ, avant
② Angle d'approche/de départ, arrière

Véhicules avec groupe AIRMATIC	①	②
Niveau soulevé	31°	26°
Niveau autoroute	26°	21°

Véhicules avec groupe Extended off-road	①	②
Niveau hors route 3	32°	27°
Niveau hors route 2	31°	26°
Niveau hors route 1	28°	23°
Niveau autoroute	26°	21°

- Se conformer aux règlements de la conduite hors route.
- Ne pas conduire en angle sur les pentes et les inclinaisons de terrain, mais suivre plutôt la ligne de chute directe. La capacité maximale de grimpage en pente du véhicule est de 100 %, ce qui correspond à un angle d'approche/de départ de 45°. À noter que la capacité de grimpage en pente du véhicule dépend des conditions hors route.
- Avant de descendre des pentes prononcées, sélectionner le rapport **1**.
- Conduire lentement.
- Éviter les régimes moteur élevés - conduire à un régime moteur adéquat (maximum 300 tr/mn).
- Utiliser la puissance du frein moteur lors de la conduite en descente. Respecter le régime moteur, ne pas faire surrévolutionner le moteur.
- Vérifier les freins après avoir fait la conduite hors route prolongée.

⚠ ATTENTION

Ne jamais faire de demi-tour sur des pentes abruptes. Le véhicule peut capoter. Si le véhicule ne peut compléter l'ascension, retourner en marche arrière.

ⓘ L'assistance au démarrage en pente aidera le conducteur à démarrer en pente. Pour plus d'information, voir «Assistance au démarrage en pente» (▷ page 162).

Capacité maximale de montée

Sur de bonnes surfaces routières, la capacité maximale de grimpage en pente du véhicule est de 100 %, ce qui correspond à un angle d'approche/ de départ de 45°.À noter que la capacité de grimpage en pente du véhicule dépend des conditions hors route.

Accélérer prudemment et s'assurer que les roues ne patinent pas lors de la conduite en pente.

ⓘ Si la charge sur l'essieu avant est réduite au démarrage pour grimper une pente abrupte, les roues avant ont tendance à patiner. Le système 4ETS reconnaît pareille situation et freine les roues comme il se doit. Le couple aux roues arrière augmente, ce qui facilite le démarrage.

ⓘ Les véhicules avec le groupe Enhanced Off-Road possèdent un verrouillage du différentiel du boîtier de transfert et un verrouillage du différentiel pour l'essieu arrière, afin d'améliorer la traction du véhicule.

Sommet d'une pente

Lors de la conduite en montée, réduire légèrement la pression sur l'accélérateur immédiatement avant d'atteindre le sommet de la pente. Laisser le véhicule recourir à son propre élan pour atteindre le sommet de la pente.

Ce style de conduite permettra d'empêcher:

- le véhicule de quitter le sol en atteignant le sommet de la pente
- une perte de traction.
- le véhicule de rouler trop vite de l'autre côté de la pente.

Descente de la pente

- Conduire lentement.
- Ne pas descendre les pentes abruptes à un angle trop prononcé. Diriger le véhicule dans la ligne de gravité et conduire avec les roues avant pointant directement vers le bas. Autrement, le véhicule pourrait déraper latéralement, s'incliner et faire un capotage.
- Avant de descendre des pentes prononcées, sélectionner le rapport **1**.
- Activer le DSR . Si c'est insuffisant, freiner doucement. Ce faisant, s'assurer que le véhicule fait face à la direction de la ligne de chute.
- S'assurer que les freins fonctionnent normalement après une longue descente.

ⓘ Le réglage spécial ABS hors route permet le blocage précis et bref (cyclique) des roues avant, afin qu'elles puissent exercer une traction sur le terrain mou. Se rappeler que les roues avant, lorsque freinées complètement, glissent sur la surface et perdent leur capacité à diriger le véhicule.

Systèmes de conduite

Régulateur de vitesse

Remarques sécuritaires importantes

Le régulateur de vitesse maintient constante la vitesse du véhicule sur la route. Le système freine automatiquement le véhicule pour éviter de dépasser la vitesse réglée. Sur les pentes longues et prononcées, surtout lorsque le véhicule est chargé ou tire une remorque, le conducteur doit sélectionner le bon rapport **1**, **2** ou **3** au moment approprié.

Ce faisant, le conducteur a recours au frein moteur, ce qui évite de surcharger les freins de service et prévient tant la surchauffe que l'usure rapide des freins.

Recourir au régulateur de vitesse seulement lorsque les conditions de route et de circulation font en sorte qu'il est approprié de conserver une vitesse régulière pendant une période prolongée Le régulateur de vitesse permet de régler la vitesse à partir de 30 km/h (20 mi/h.

⚠ ATTENTION

Le régulateur de vitesse est un dispositif commode conçu pour faciliter la conduite du véhicule. Cependant, la vitesse et le freinage sécuritaires du véhicule restent en tout temps la responsabilité première du conducteur.

Utiliser le régulateur de vitesse uniquement si les conditions climatiques, de la route et de la circulation permettent de circuler à une vitesse constante.

- L'utilisation du régulateur de vitesse peut être dangereuse sur routes sinueuses ou en circulation dense car les conditions ne permettent pas une conduite sécuritaire à une vitesse régulière.
- L'utilisation du régulateur de vitesse peut être dangereuse sur routes glissantes. Les rapides changements de l'adhérence des pneus peuvent causer le patinage des roues et affecter la maîtrise du véhicule.
- Désactiver le régulateur de vitesse en cas de brouillard.

La reprise, position «Resume», devrait être utilisée uniquement si le conducteur connaît parfaitement la vitesse en mémoire et désire précisément le rétablissement de cette vitesse.

⚠ ATTENTION

Lorsque le régulateur de vitesse freine, la pédale de freinage est retenue (c'est-à-dire fonctionne automatiquement). La zone autour de la pédale ne doit pas être bloquée par des obstacles:

- Ne placer aucun objet dans le dégagement pieds.
- S'assurer que les moquettes et tapis sont fixés sécuritairement. En particulier, ne pas empiler les protège-moquettes.
- Ne pas placer les pieds sous la pédale de freinage, car ils pourraient se coincer.

Le défaut de s'y soumettre peut entraîner un accident dans lequel le conducteur et/ou les autres peuvent être blessés sérieusement.

ⓘ Le régulateur de vitesse ne devrait pas être activé lors de la conduite hors route.

Levier du régulateur de vitesse

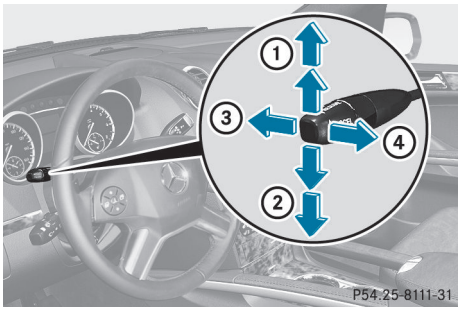

① Pour enregistrer la vitesse actuelle ou plus élevée
② Pour enregistrer la vitesse actuelle ou moins élevée
③ Pour désactiver le régulateur de vitesse
④ Mise en mémoire de la vitesse actuelle ou rappel de la dernière vitesse mise en mémoire

Lorsque le régulateur de vitesse est activé, la vitesse en mémoire est indiquée dans l'indicateur d'état de l'affichage multifonction:

- É.-U. seulement: par ex. Vitesse de croisière 55 milles
- Canada seulement, par ex. 90 km/h

Sauvegarde et maintien de la vitesse actuelle

La vitesse actuelle peut être mise en mémoire si le véhicule roule à plus de 30 km/h (20 m/h)

▶ Faire accélérer le véhicule à la vitesse désirée.

▶ Appuyer brièvement sur le levier du régulateur de vitesse vers le haut ① ou vers le bas ② jusqu'au point de pression.

▶ Retirer le pied de l'accélérateur.
Le régulateur de vitesse est activé. Le véhicule maintient automatiquement la vitesse mise en mémoire.

ⓘ En montée, le régulateur de vitesse pourrait ne pas être en mesure de maintenir la vitesse préréglée. La vitesse mise en mémoire est reprise lorsque le parcours redevient plat. Le régulateur de vitesse maintient la vitesse préréglée en descente en appliquant automatiquement les freins.

Mise en mémoire de la vitesse actuelle ou rappel de la dernière vitesse mise en mémoire

⚠ **ATTENTION**

La vitesse mise en mémoire devrait être reprise seulement en fonction des conditions de la route et de la vitesse permise. Les différences éventuelles de vitesses d'accélération ou de décélération en reprenant la vitesse préréglée peuvent provoquer un accident ou des blessures graves au conducteur et aux autres.

▶ Tirer brièvement le levier du régulateur de vitesses vers soi ④.

▶ Retirer le pied de l'accélérateur.
La première fois que le régulateur de vitesses est activé, il sauvegarde la vitesse actuelle et régularise la vitesse du véhicule à la vitesse précédemment sauvegardée.

Réglage d'une vitesse

⚠ **ATTENTION**

Se rappeler qu'il peut s'écouler quelques instants avant que le véhicule ne procède aux ajustements requis.

Augmenter ou diminuer de la vitesse préréglée du véhicule à une valeur reflétant les conditions de la route et de vitesse permise. Autrement, toute accélération ou décélération brusque et imprévue du véhicule pourrait causer un accident et/ou de graves blessures à vous et aux autres.

▶ Appuyer sur le levier du régulateur de vitesse jusqu'au point de pression vers le haut ① pour augmenter la vitesse, ou vers le bas ② pour diminuer la vitesse.

▶ Maintenir le levier du régulateur de vitesse enfoncé jusqu'à ce que la vitesse désirée soit atteinte.

▶ Relâcher le levier du régulateur de vitesse.
La nouvelle vitesse est réglée.

ⓘ Le régulateur de vitesse n'est pas désactivé si l'accélérateur est enfoncé. Par exemple, en cas d'une brève accélération pour un dépassement, le régulateur de vitesse règle la vitesse du véhicule à la dernière vitesse mise en mémoire après que le dépassement a été effectué.

Réglages progressifs 1 km/h (É.-U. 1 mph)

▶ Appuyer brièvement sur le levier du régulateur de vitesse jusqu'au point de pression vers le haut ① pour augmenter la

vitesse, ou vers le bas ② pour diminuer la vitesse.
La dernière vitesse enregistrée est augmentée ou réduite.

Réglages progressifs 5 km/h (É.-U. 10 mph)

▶ Appuyer brièvement sur le levier du régulateur de vitesse au-delà du point de pression vers le haut ① pour augmenter la vitesse, ou vers le bas ② pour diminuer la vitesse.
La dernière vitesse enregistrée est augmentée ou réduite.

Désactivation du régulateur de vitesse

Le régulateur de vitesse s'annule de plusieurs façons:

▶ Appuyer brièvement sur le levier du régulateur de vitesse vers l'avant ③.

ou

▶ Freiner.

Le régulateur de vitesse est désactivé si:

- le frein de stationnement est serré.
- le véhicule roule à une vitesse inférieure à 30 km/h (20 m/h).
- le système ESP® intervient ou vous désactivez le système.
- le conducteur fait passer la transmission en position **N** pendant la conduite.

Si le régulateur de vitesse est désactivé, une tonalité est émise. Le message TEMPOMAT désactivé paraît dans l'affichage multifonction pendant cinq secondes.

ⓘ La dernière vitesse en mémoire s'annule en arrêtant le moteur.

DISTRONIC

Remarques sécuritaires importantes

DISTRONIC règle la vitesse et aide automatiquement le conducteur à maintenir la distance requise avec le véhicule détecté à l'avant. Le système freine automatiquement le véhicule pour éviter de dépasser la vitesse réglée.

Sur les pentes longues et prononcées, surtout lorsque le véhicule est chargé ou tire une remorque, le conducteur doit sélectionner le bon rapport **1**, **2** ou **3** au moment approprié. Ce faisant, le conducteur a recours au frein moteur, ce qui évite de surcharger les freins de service et prévient tant la surchauffe que l'usure rapide des freins

Si un véhicule plus lent est détecté à l'avant, DISTRONIC freinera votre véhicule et conservera la distance préréglée avec le véhicule à l'avant.

⚠ ATTENTION

Il est essentiel de se familiariser avec les caractéristiques du système Distronic avant de l'utiliser. Il est fortement recommandé de revoir attentivement les renseignements suivants avant d'utiliser ce système.

⚠ ATTENTION

Lorsque DISTRONIC freine, la pédale de freinage est retenue (c'est-à-dire fonctionne automatiquement). La zone autour de la pédale ne doit pas être bloquée par des obstacles:

- ne placer aucun objet dans le dégagement pieds.
- s'assurer que les moquettes et tapis sont fixés sécuritairement. En particulier, ne pas empiler les protège-moquettes.
- ne pas placer les pieds sous la pédale de freinage, car ils pourraient se coincer.

Le défaut de s'y soumettre peut entraîner un accident dans lequel le conducteur et/ou les autres peuvent être blessés sérieusement.

⚠ ATTENTION

Distronic est un système commode. Sa capacité de réduire la vitesse vise à améliorer l'efficacité du régulateur de vitesse quand la vitesse sur l'autoroute varie. Cependant, il ne vise pas à remplacer, ni ne remplace, une étroite vigilance.

Le conducteur doit toujours rester vigilant quant à la vitesse et à la distance avec le véhicule qui le précède, y compris surtout le fonctionnement des freins afin d'assurer une distance de freinage sécuritaire.

Distronic ne peut tenir compte des conditions de la route et de la circulation. Le système Distronic ne reconnaît pas toujours les situations de conduite complexes. Ceci pourrait entraîner des avertissements erronés ou l'absence d'avertissement.

Si aucun véhicule ne roule devant vous, le système DISTRONIC PLUS fonctionne comme un régulateur de vitesse à une vitesse variant de 30 km/h (20 mi/h) à 200 km/h (120 m/h). Si un véhicule roule devant vous, le système fonctionne à une vitesse variant de 0 km/h (0 mi/h) à 200 km/h (120 m/h).

Ne pas recourir à DISTRONIC PLUS pour la conduite sur des routes fortement inclinées.

⚠ ATTENTION

Le contrôle de distance DISTRONIC ne remplace pas l'implication active du conducteur pendant la conduite. Il ne réagit pas aux piétons ou aux objets stationnaires et ne peut pas détecter ou prédire le trajet de la route et les mouvements des véhicules à l'avant.

DISTRONIC peut freiner seulement 40% de la force maximale de freinage possible du véhicule.

Le conducteur doit toujours faire attention à la route, le temps et les conditions de la circulation. Il doit diriger, freiner et conduire le véhicule de façon à en maintenir le contrôle.

Des sources de hautes fréquences telles les stations de péage, système de mesure de la vitesse, etc. peuvent entraîner l'anomalie du système DISTRONIC.

⚠ ATTENTION

Distronic ne peut tenir compte des conditions de la route et de la circulation. Utiliser Distronic uniquement si les conditions climatiques, de la route et de la circulation permettent de circuler à une vitesse constante.

⚠ ATTENTION

Il peut être dangereux d'utiliser Distronic sur les chaussées glissantes. Les rapides changements de l'adhérence des pneus peuvent causer le patinage des roues et affecter la maîtrise du véhicule.

Le système Distronic ne fonctionne pas lorsque les conditions météorologiques et de distance sont mauvaises. Ne pas utiliser le système Distronic par temps de brouillard, forte pluie, neige ou neige fondante.

⚠ ATTENTION

Distronic ne peut tenir compte des conditions de température. Désactiver le système Distronic ou ne pas le mettre en fonction si:

- les routes sont glissantes ou recouvertes de neige ou de glace. Les roues pourraient perdre leur traction lors du freinage ou de l'accélération, et le véhicule pourrait déraper.
- le couvercle du système Distronic est sale ou la visibilité est réduite en raison de la neige, pluie ou brouillard, par exemple. La fonctionnalité du système de contrôle de la distance pourrait être réduite.

Toujours surveiller les conditions de circulation, même quand le système Distronic est en fonction. Autrement, le conducteur pourrait ne pas être en mesure de reconnaître à temps les situations dangereuses. Un accident pourrait survenir et causer des blessures au conducteur et aux autres.

⚠ ATTENTION

La reprise, position «Resume», devrait être utilisée uniquement si le conducteur connaît parfaitement la vitesse en mémoire et désire précisément le rétablissement de cette vitesse.

⚠ ATTENTION

Il est essentiel de porter une attention particulière aux conditions de la route et de la circulation en tout temps, peu importe si le système Distronic est activé ou pas.

L'utilisation du système Distronic peut être dangereuse sur routes sinueuses ou en circulation dense car les conditions ne permettent pas une conduite sécuritaire à une vitesse régulière.

Le système Distronic peut ne pas reconnaître les objects stationnaires sur la route (véhicules arrêtés dans un bouchon ou en panne). Le système Distronic ne réagit pas non plus aux véhicules voyageant en sens inverse.

Désactiver le système Distronic

- en passant de la voie de gauche à la voie de droite si les véhicules se déplacent plus lentement dans la voie gauche
- en entrant dans un virage ou une bretelle au sortir de l'autoroute
- dans des situations de conduite complexes, telles que des zones de construction sur l'autoroute

Dans ces situations, le système Distronic maintient toujours la vitesse préréglée à moins d'être désactivé.

Le système Distronic est conçu uniquement pour maintenir une vitesse et une distance préréglées entre le véhicule et les objets mobiles à l'avant.

ⓘ É.-U. seulement:

Ce dispositif a été approuvé par la FCC comme étant un «Système de radar de véhicule». Le capteur radar est destiné uniquement à être utilisé sur un système de radar automobile. La dépose, la falsification ou la modification du dispositif est interdite par la FCC et entraînera l'annulation de toutes les garanties. Ne pas modifier, falsifier ou utiliser ce dispositif d'une façon non approuvée.

Toute modification non autorisée de ce dispositif pourrait priver l'utilisateur du droit d'utiliser cet équipement.

Levier du régulateur de vitesse

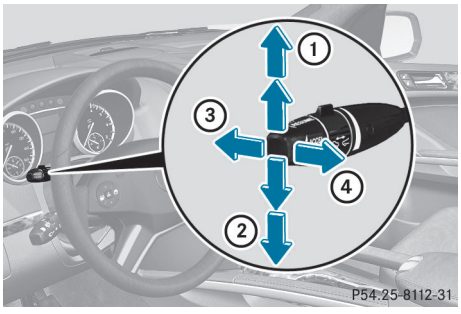

① Pour enregistrer la vitesse actuelle ou plus élevée

② Pour enregistrer la vitesse actuelle ou moins élevée

③ Pour désactiver DISTRONIC

④ Pour mettre en mémoire la vitesse actuelle ou pour rappeler de la dernière vitesse mise en mémoire

Activation de DISTRONIC, sauvegarde et maintien de la vitesse actuelle

⚠ ATTENTION

Le véhicule peut être freiné lorsque DISTRONIC est activé. Pour cette raison, désactiver DISTRONIC si le véhicule doit être mis en mouvement par d'autres moyens (par exemple, dans un lave-auto ou par remorquage).

DISTRONIC peut être activé dans les circonstances suivantes:

- si le moteur a été démarré et conduit pendant deux minutes
- pendant la conduite, excepté lors d'un freinage
- si le frein de stationnement n'est pas serré
- si ESP® est activé
- si la transmission est en position **D**

Activation pendant la conduite

À une vitesse inférieure à 30 km/h (20 m/h), le système DISTRONIC PLUS peut être mis en fonction seulement si le véhicule à l'avant a été détecté et s'il paraît dans l'affichage multifonction. Si le véhicule à l'avant n'est pas montré dans l'affichage multifonction et n'est plus détecté, en raison d'un changement de voie, par exemple, DISTRONIC est désactivé et un signal sonore retentit.

▶ Tirer brièvement le levier du régulateur de vitesse vers soi ④ ou appuyer vers le haut ① ou vers le bas ② au point de pression.
DISTRONIC est activé.

▶ Garder le levier du régulateur de vitesse vers le haut ① ou vers le bas ② jusqu'à ce que la vitesse désirée soit réglée.

▶ Retirer le pied de l'accélérateur.
Le véhicule adapte sa vitesse à celle du véhicule à l'avant, mais seulement jusqu'à la vitesse désirée sauvegardée.

ⓘ Le levier du régulateur de vitesse peut être utilisé pour régler la vitesse sauvegardée, et la molette sur le levier du régulateur de vitesse pour régler la distance minimale sélectionnée (▷ page 199).

ⓘ Si la pédale d'accélération n'est pas complètement relâchée, le message `DISTRONIC inactif` paraît dans l'affichage multifonction. La distance réglée vers un véhicule roulant plus lentement à l'avant ne sera pas maintenue. La conduite se fera à la vitesse que le conducteur détermine par la position de la pédale d'accélération.

Conduite

S'il n'y a aucun véhicule à l'avant, DISTRONIC fonctionne de la même façon que le régulateur de vitesse.

Si un véhicule roulant lentement est détecté à l'avant, DISTRONIC fait freiner le véhicule et maintient une distance préréglée de ce véhicule.

Si DISTRONIC détecte un véhicule roulant plus vite à l'avant, il augmente la vitesse, mais seulement jusqu'à la vitesse désirée qui a été sauvegardée.

⚠ **ATTENTION**
Si la pédale de frein est enfoncée, DISTRONIC est désactivé. Le système DISTRONIC ne freinera plus votre véhicule. Dans ce cas, contrôler la distance des véhicule voyageant devant votre véhicule avec le frein seulement. Ceci risquerait de causer un accident et d'entraîner des blessures à vous et aux autres. Le conducteur demeure entièrement responsable de la distance avec d'autres véhicules, de la vitesse du véhicule et du freinage au bon moment.

Arrêt

⚠ **ATTENTION**
DISTRONIC ne doit jamais être utilisé, activé ou désactivé par un passager ou de l'extérieur du véhicule.

Si DISTRONIC détecte que le véhicule à l'avant s'arrête, il freine votre véhicule jusqu'à ce qu'il soit stationnaire.

ⓘ Selon la distance minimale spécifiée, votre véhicule s'arrêtera à une distance suffisante derrière le véhicule à l'avant. La distance minimale spécifiée est réglée à l'aide de la molette sur le levier du régulateur de vitesse.

DISTRONIC est désactivé automatiquement à l'arrêt:

- sur des longues routes droites ou sur des pentes descendantes lorsque le véhicule est arrêté
- lorsque le véhicule est encore en mouvement sur des pentes montantes, afin d'empêcher le véhicule de reculer alors que DISTRONIC est désactivé

Si DISTRONIC est désactivé, un signal se fait entendre.

▶ Pour empêcher le véhicule de se déplacer, appliquer sur les freins ou serrer le frein de stationnement.

Réglage d'une vitesse

⚠ ATTENTION

Se rappeler qu'il peut s'écouler quelques instants avant que le véhicule ne procède aux ajustements requis.

Augmenter ou diminuer de la vitesse préréglée du véhicule à une valeur reflétant les conditions de la route et de vitesse permise. Autrement, toute accélération ou décélération brusque et imprévue du véhicule pourrait causer un accident et/ou de graves blessures à vous et aux autres.

▶ Appuyer sur le levier du régulateur de vitesses au point de pression, vers le haut ① pour une vitesse plus élevée et vers le bas ② pour une vitesse plus basse.

▶ Appuyer sur le levier du régulateur de vitesse jusqu'à ce que la vitesse désirée soit atteinte.

▶ Relâcher le levier du régulateur de vitesse.
La nouvelle vitesse est sauvegardée. DISTRONIC est activé et règle la vitesse du véhicule à la nouvelle vitesse sauvegardée.

Réglages progressifs 1 km/h (É.-U. 1 mph)

▶ Enfoncer brièvement le levier du régulateur de vitesse au point de pression, vers le haut ① pour une vitesse plus élevée et vers le bas ② pour une vitesse plus basse.
La dernière vitesse sauvegardée est augmentée ou réduite.

Réglages progressifs 5 km/h (É.-U. 10 mph)

▶ Appuyer brièvement sur le levier du régulateur de vitesse au-delà du point de pression, vers le haut ① pour une vitesse plus élevée ou vers le bas ② pour une vitesse plus basse.
La dernière vitesse sauvegardée est augmentée ou réduite.

Mise en mémoire de la vitesse actuelle ou rappel de la dernière vitesse mise en mémoire

⚠ ATTENTION

La vitesse mise en mémoire devrait être reprise seulement en fonction des conditions de la route et de la vitesse permise. Les différences éventuelles de vitesses d'accélération ou de décélération en reprenant la vitesse préréglée peuvent provoquer un accident ou des blessures graves au conducteur et aux autres.

▶ Tirer brièvement le levier du régulateur de vitesses vers soi ④.

▶ Retirer le pied de l'accélérateur.
DISTRONIC est activé et accepte la vitesse actuelle si elle est activée pour la première fois, ou règle la vitesse du véhicule à la dernière vitesse sauvegardée.

Réglage de la distance minimale spécifiée

La distance minimale spécifiée pour DISTRONIC peut être réglée en variant le réglage du temps entre une et deux secondes. Ce réglage du temps détermine la distance du véhicule à l'avant qui doit être maintenue par DISTRONIC, selon la vitesse

sur la route. Cette distance paraît dans l'affichage multifonction (▷ page 201).

⚠ ATTENTION

Le conducteur a la responsabilité, en tout temps, de sélectionner les réglages appropriés en tenant compte des conditions routières, de la circulation, de son style de conduite ainsi que de la législation en vigueur et des recommandations pour la distance de suivi sécuritaire.

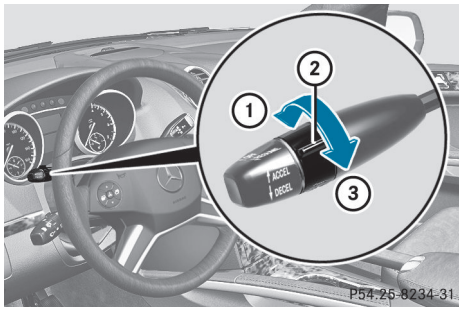

- **Pour augmenter:** tourner la molette ② vers ③.
  DISTRONIC maintient alors une plus grande distance entre votre véhicule et le véhicule à l'avant.
- **Pour diminuer:** tourner la molette ② vers ①.
  DISTRONIC maintient alors une plus courte distance entre votre véhicule et le véhicule à l'avant.

ⓘ S'assurer que la distance de suivi au véhicule à l'avant est maintenue, tel que requis par la loi. Ajuster la distance au véhicule à l'avant, si nécessaire.

Affichages Distronic dans l'indicateur de vitesse

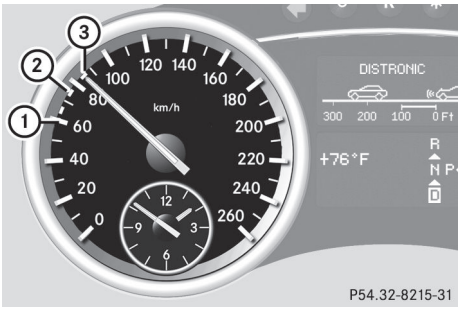

Lorsque DISTRONIC est activé, un ou deux segments dans la vitesse réglée s'allument.

ⓘ Pour des raisons de conception, la vitesse affichée dans l'indicateur de vitesse peut différer légèrement de la vitesse réglée pour DISTRONIC.

Si DISTRIONIC détecte un véhicule à l'avant, les segments ② entre la vitesse de ce véhicule ① et la vitesse sauvegardée ③ s'allument.

⚠ ATTENTION

Un signal sonore intermittent et le témoin avertisseur de distance s'allument au combiné d'instruments lorsque le système Distronic calcule que la distance entre le véhicule à l'avant et la vitesse actuelle de votre véhicule empêchent Distronic de ralentir suffisamment pour maintenir le créneau préréglé, créant ainsi un danger de collision.

Freiner immédiatement le véhicule pour augmenter la distance avec le véhicule à l'avant. Le signal sonore est un avertissement de dernier recours indiquant que le conducteur n'a pas encore contribué au freinage pour éviter une situation potentiellement dangereuse. Ne pas attendre le signal sonore avant d'appliquer les freins Ceci risque de provoquer une situation dangereuse de freinage d'urgence qui ne réussit pas toujours à éviter des accidents.

Le talonnage augmente le risque d'accident.

⚠ ATTENTION

DISTRONIC freine votre véhicule avec une décélération maximale de 4 m/s²(13 pi/s²). Ce qui correspond à environ 40% du la puissance de freinage maximale possible du véhicule.

Le conducteur doit freiner lui-même le véhicule pour éviter une collision. DISTRONIC freine le véhicule pour restaurer la distance réglée avec le véhicule à l'avant ou pour restaurer la vitesse réglée. Dans ce cas, la pédale de frein s'enfonce automatiquement, ce qui est perçu par un mouvement de la pédale de frein.

S'assurer que le dégagement pied du conducteur est libre en tout temps, incluant les alentours de la pédale de frein. Des objets à cet endroit peuvent nuire au mouvement de la pédale et causer une anomalie de la fonction de DISTRONIC.

Ne pas placer le pied sous la pédale de freinage - il pourrait se coincer.

Affichages DISTRONIC dans l'affichage multifonction

▶ Appuyer sur le bouton ou pour sélectionner le menu DISTRONIC (▷ page 235).

Affichage lorsque DISTRONIC est désactivé

Lorsque DISTRONIC est désactivé, l'affichage multifonction indiquera le message suivant:

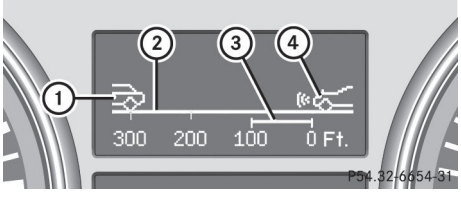

① Véhicule à l'avant, si détecté

② Indicateur de distance, affichage de la distance actuelle avec le véhicule à l'avant

③ Distance minimale spécifiée avec le véhicule à l'avant, réglable

④ Votre véhicule

Affichage lorsque DISTRONIC est activé

Lorsque DISTRONIC est activé, l'affichage multifonction indiquera le message suivant:

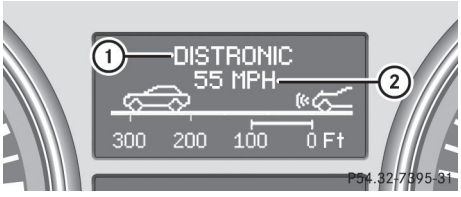

① DISTRONIC activé

② Vitesse en mémoire

Lors de l'activation de DISTRONIC et du réglage de la vitesse, la vitesse en mémoire ② paraît pendant environ cinq secondes.

Après environ cinq secondes, la vitesse actuellement enregistrée ② est affichée dans l'indicateur d'état de l'affichage multifonction:

- É.-U. seulement DTR XXX milles)
- Canada seulement DTR XXX km/h

Désactivation de DISTRONIC

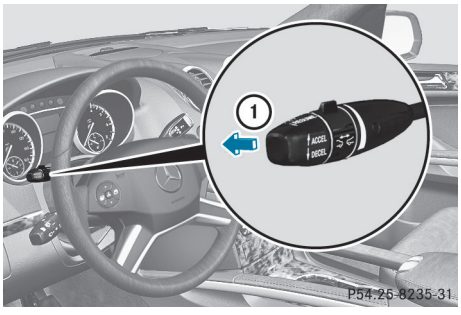

Il existe plusieurs façons de désactiver DISTRONIC.

▶ Appuyer brièvement sur le levier du régulateur de vitesse vers l'avant ①

ou

▶ Freiner

ⓘ La dernière vitesse en mémoire reste sauvegardée, à moins d'arrêter le moteur.

ⓘ DISTRONIC n'est pas désactivé si l'accélérateur est enfoncé. En cas d'accélération pour un dépassement, DISTRONIC règle la vitesse du véhicule par rapport à la dernière vitesse mise en mémoire après que le dépassement a été effectué.

DISTRONIC est automatiquement désactivé si:

- vous serrez le frein de stationnement
- vous conduisez plus lentement que 25 km/h (20 m/h) et il n'y a aucun véhicule à l'avant, ou si le véhicule à l'avant n'est plus détecté
- le système ESP® intervient ou vous désactivez le système
- vous faites passer la transmission à **P**, **R** ou **N**.

Si DISTRONIC est désactivé, une tonalité est émise. Le message DISTRONIC désactivé paraît dans l'affichage multifonction pendant environ cinq secondes.

Conseils de conduite avec DISTRONIC

Ce qui suit fournit une description de certaines conditions de route et de circulation qui exigent une attention particulière du conducteur. En pareils cas, freiner si nécessaire. DISTRONIC est alors désactivé.

⚠ **ATTENTION**

Le système Distronic contribue à maintenir la vitesse choisie par le conducteur à moins de détecter un obstacle mobile directement à l'avant et voyageant dans la même direction (suivre un autre véhicule à l'avant à une distance préréglée, par exemple)

Ce qui signifie que:

- Votre véhicule peut doubler un autre véhicule après avoir changé de voie.
- Dans un virage serré ou si le véhicule à l'avant se trouve dans un virage serré, Distronic peut perdre le contact du véhicule à l'avant. Votre véhicule pourrait alors accélérer à la vitesse précédemment réglée.

Distronic régularise uniquement la distance entre votre véhicule et ceux directement à l'avant, mais il ne capte pas les objets stationnaires sur la route tels que:

- un véhicule arrêté dans un bouchon de circulation
- un véhicule en panne
- un véhicule voyageant en sens inverse

Le conducteur doit toujours être en alerte, observer tous les mouvements de la circulation et intervenir en changeant de direction ou en freinant au besoin.

⚠ **ATTENTION**

Le système Distronic ne doit pas être utilisé sur des chaussées enneigées ou glacées.

Virage (amorce et sortie)

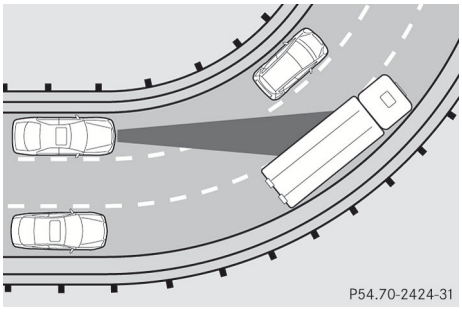

La capacité du système DISTRONIC à détecter les véhicules dans les virages est limitée. Votre véhicule pourrait freiner de façon imprévue, ou trop tard.

Véhicules circulant dans une voie différente

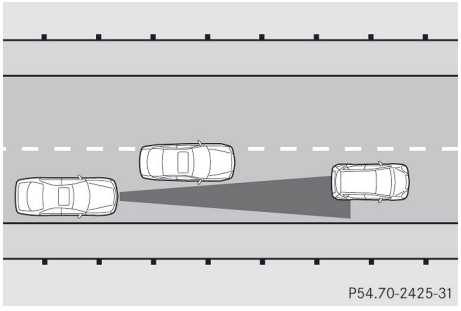

DISTRONIC pourrait ne pas détecter les véhicules circulant dans une voie différente. La distance avec le véhicule à l'avant est trop courte

Autres véhicules changeant de voie

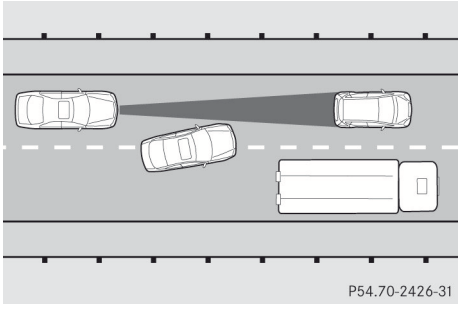

DISTRONIC n'a pas encore détecté le véhicule qui change de voie. La distance avec le véhicule à l'avant est trop courte.

Véhicules étroits

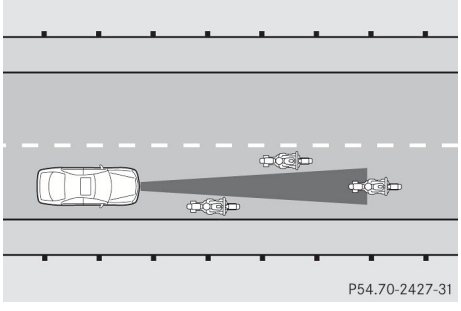

DISTRONIC n'a pas encore détecté le véhicule à l'avant sur le bord de la route, en raison de sa faible largeur. La distance avec le véhicule à l'avant est trop courte

Obstacles et véhicules stationnaires

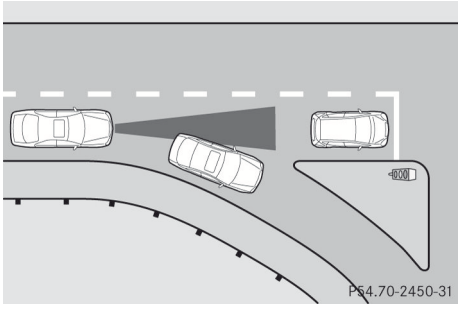

DISTRONIC ne freine pas pour les obstacles ou les véhicules stationnaires. Par exemple, si le véhicule détecté à l'avant effectue un virage et révèle un obstacle ou un véhicule stationnaire devant lui, DISTRONIC ne freinera pas pour l'obstacle ou le véhicule stationnaire.

Véhicules qui traversent

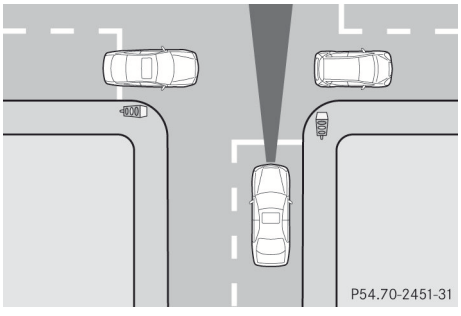

DISTRONIC peut détecter des véhicules qui traversent votre voie par erreur. Le fait d'activer DISTRONIC à un feu de circulation (4 arrêts) par exemple, pourrait faire démarrer votre véhicule au mauvais moment.

Contrôle du niveau

Remarques importantes sur la sécurité

Le contrôle du niveau adapte automatiquement le niveau du véhicule à la situation actuelle de fonctionnement et de conduite. Il s'ensuit une consommation de carburant réduite et une maniabilité accrue.

Pour véhicules avec ADS: lors de la conduite en mode **ADS COMF** ou **ADS AUTO** (▷ page 209), le véhicule est abaissé au niveau vitesse élevée, à mesure que la vitesse augmente. À mesure que le véhicule décélère, le véhicule est soulevé à nouveau au niveau autouroute. En mode **ADS SPORT**(▷ page 209), le réglage du véhicule saute le niveau autouroute et se fait directement au niveau vitesse élevée.

Effectuer les changements au niveau du véhicule pendant que celui-ci est en mouvement. Ceci permet au véhicule de procéder au nouveau réglage le plus rapidement possible.

Lorsque le véhicule est stationné et que la température ambiante change, il est possible que le niveau du véhicule change de façon notable. Lorsque la température chute, le niveau du véhicule est abaissé; lorsque la température augmente, la niveau du véhicule s'élève.

Lors du déverrouillage du véhicule ou de l'ouverture d'une porte, le véhicule commence à équilibrer les écarts de charge pendant qu'il est encore stationné. Cependant, pour que des changements significatifs de niveau surviennent, par exemple après que le véhicule a été stationné pendant une longue période, le moteur doit être en marche. Par mesure de sécurité, le véhicule n'est abaissé que lorsque les portes sont fermées. L'abaissement du véhicule est interrompu si une porte est ouverte et se poursuit après que la porte a été fermée.

⚠ **ATTENTION**

S'assurer que personne n'est près des cages de roues ni du dessous de la carrosserie lors du changement de niveau du véhicule. Autrement, vous risquez de vous coincer ou de coincer quelqu'un d'autre.

⚠ **ATTENTION**

Toujours sélectionner le plus bas niveau possible. Si le niveau du véhicule est élevé, le centre de gravité du véhicule monte. Ceci augmente le risque que le véhicule se renverse.

Adapter le style de conduite pour convenir au niveau du véhicule. Le ESP® ne peut pas réduire le risque d'accident si la conduite est trop rapide. Le ESP® ne peut pas remplacer les lois de la physique.

! En conduisant sur un terrain extrêmement bosselé, sélectionner un haut niveau du véhicule au bon moment. S'assurer qu'il y a un dégagement suffisant pour éviter les dommages au véhicule.

! Retirer la clé de l'allumage avant de soulever une ou plusieurs roues avec l'équipement approprié.

Pour plus d'information sur la conduite hors route, voir (▷ page 186).

Véhicules sans groupe Extended Off-Road Pro engineering

Réglage de base

Le véhicule est soulevé ou abaissé selon le réglage de base sélectionné.

Sélectionner

- Niveau soulevé, pour conduite sur parcours hors route normal
- Niveau autoroute/vitesse élevée pour routes normales

Les niveaux individuels du véhicule varient du niveau autoroute comme suit:

- + 60 mm (+2,3 po) au niveau soulevé
- +/–0 mm (+/–0 po) au niveau autoroute[23]
- - 15 mm (–0,6 po) au niveau vitesse élevée

Niveau soulevé

Ne sélectionner le niveau soulevé que lorsqu'il est approprié de la faire en fonction des conditions routières. Autrement, la tenue de route pourrait être perturbée et la consommation de carburant pourrait augmenter.

La sélection reste sauvegardée même si la clé SmartKey est retirée du commutateur d'allumage.

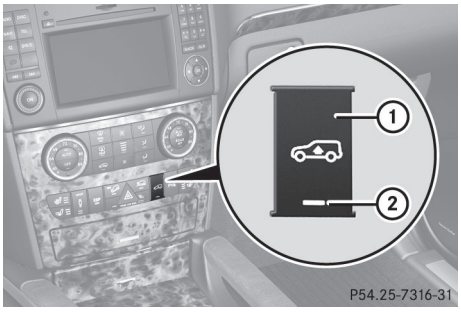

▶ Démarrer le moteur.

Si le témoin ② n'est pas allumé:

▶ Appuyer sur le bouton ①.
Le véhicule se soulève au niveau soulevé.

Pendant que le réglage s'effectue, un message paraît dans l'affichage multifonction, par ex.:

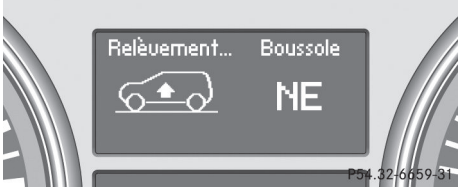

En appuyant sur le bouton [▭], [▭], [△] ou [▽] au volant de direction multifonction, le message disparaîtra.

Lorsque le niveau sélectionné est atteint, le message à cet effet paraîtra dans l'affichage multifonction, par exemple:

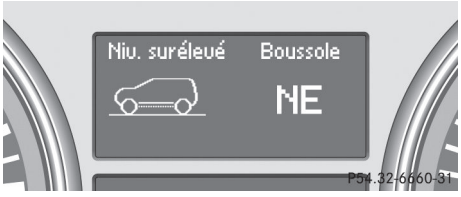

Si le menu hors route (▷ page 238) n'a pas été précédemment sélectionné à l'ordinateur de bord, le message disparaît après environ cinq secondes.

Niveau autoroute/vitesse élevée

! S'assurer qu'il y a suffisamment de dégagement au sol lorsque le véhicule est abaissé. Il pourrait autrement frapper le sol, endommageant le dessous de la carosserie.

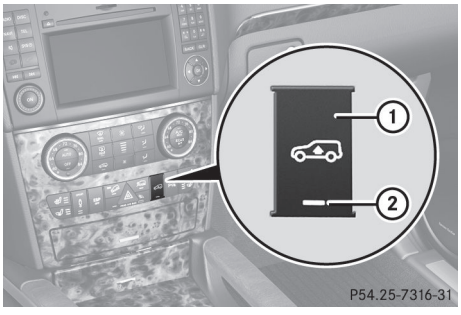

▶ Démarrer le moteur.

Si le témoin ② est allumé:

▶ Appuyer sur le bouton ①.
Le véhicule se règle au niveau autoroute.

Pendant que le réglage s'effectue, un message paraît dans l'affichage multifonction, par ex.:

[23] Distance à partir du sol: 217 mm (8,5 po

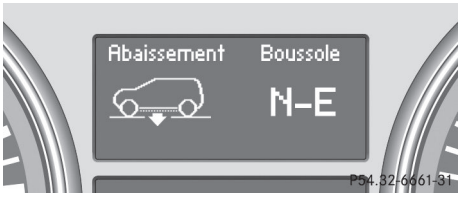

En appuyant sur le bouton [], [], [] ou [] au volant de direction multifonction, le message disparaîtra.

Lorsque le niveau autoroute est atteint, tous les témoins ③ s'éteignent. Le message à cet effet paraîtra dans l'affichage multifonction, par exemple:

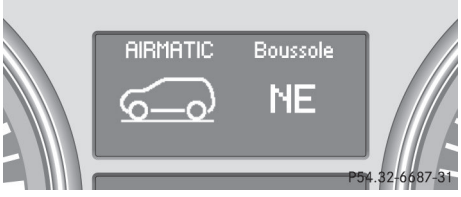

Si le menu hors route (▷ page 238) n'a pas été précédemment sélectionné à l'ordinateur de bord, le message disparaît après environ cinq secondes.

Le véhicule se règle automatiquement au niveau autoroute à une vitesse supérieure à 88 km/h (55 mi/h) Selon le réglage ADS, le véhicule est abaissé au niveau vitesse élevée à des vitesses plus élevées.

ⓘ Si le véhicule tire une remorque, il ne peut être abaissé au niveau vitesse élevée.

Véhicules avec groupe Extended Off-Road Pro engineering

Réglages de base

Le véhicule est soulevé ou abaissé selon le réglage de base sélectionné.

Sélectionner:

- Niveau hors route 3 pour libérer le véhicule dans un terrain impraticable à basse vitesse seulement
- Niveau hors route 2 pour conduite hors route normale
- Niveau hors route 1 pour conduite hors route sur terrain facile
- Niveau autoroute/vitesse élevée pour routes normales

Les niveaux individuels du véhicule varient du niveau autoroute comme suit:

- + 90 mm (+ 3,5 po) au niveau hors route 3
- + 60 mm (+ 2,3 po) au niveau hors route 2
- + 30 mm (+ 1,2 po) au niveau hors route 1
- +/–0 mm (+/–0 po) au niveau autoroute
- - 15 mm (-0,6 po) au niveau vitesse élevée

Niveaux hors route

⚠ ATTENTION

Le niveau hors route 3 n'est pas conçu pour l'utilisation sur routes pavées. Ce niveau de véhicule est conçu pour passer à travers des situations impraticables à basse vitesse uniquement. Le véhicule a un très haut centre de gravité dans le niveau hors route 3. Ceci augmente le danger de capotage.

- Sélectionner le niveau hors route 3 uniquement pour passer à travers les situations impraticables à basse vitesse.
- Adapter le style de conduite aux conditions modifiées.
- La vitesse du véhicule ne doit pas excéder 20 km/h (12 m/h).
- Éviter les coups de volant rapides et extrêmes.
- Se rappeler que les caractéristiques de conduite du véhicule sont modifiées.

La conduite au niveau hors route 3 doit se faire avec une attention particulière, puisqu'elle peut autrement causer un accident ou de sérieuses blessures au conducteur et aux autres.

Si le véhicule roule trop vite au niveau hors route 3, le message `Réduire vitesse à moins de 20 km/h (12 mi/h)` paraîtra alors dans l'affichage multifonction. Un signal d'avertissement se fait également entendre. Le véhicule est abaissé.

ⓘ Ces messages ne peuvent être effacés.

Ne sélectionner le niveau hors route que lorsqu'il est approprié de le faire en fonction des conditions routières. Autrement, la tenue de route pourrait être perturbée et la consommation de carburant pourrait augmenter.

La sélection reste sauvegardée même si la clé SmartKey est retirée du commutateur d'allumage.

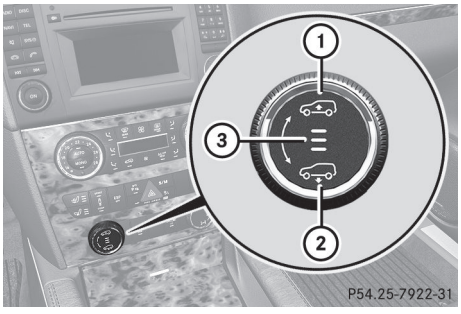

▶ Démarrer le moteur.

▶ Tourner la roue de sélection dans le sens des aiguilles d'une montre ①.
Le véhicule est soulevé

ou

▶ Tourner la roue de sélection ② dans le sens contraire des aiguilles d'une montre.
Le véhicule est abaissé.

Les témoins ③ pour le niveau hors route désiré clignotent:

- Niveau hors route 1: le témoin inférieur clignote
- Niveau hors route 2: les témoins inférieur et central clignotent
- Niveau hors route 3: les trois témoins clignotent

Le véhicule se règle au niveau hors route sélectionné. Dès que le niveau hors route est atteint, le témoin correspondant cesse de clignoter et s'allume constamment.

Pendant que le réglage s'effectue, un message paraît dans l'affichage multifonction, par ex.:



Le véhicule passe du niveau Tout-terrain 1(hors route) au niveau Tout-terrain 2(hors route).

En appuyant sur le bouton [ ], [ ], [ ] ou [ ] au volant de direction multifonction, le message disparaîtra.

Lorsque le niveau Tout-terrain 2 (hors route) est atteint, le message à cet effet paraîtra dans l'affichage multifonction, par exemple:



Les témoins inférieur et central sont allumés ③.

Si le menu hors route (▷ page 238) n'a pas été précédemment sélectionné à l'ordinateur de bord, le message disparaît après environ cinq secondes.

Le message Vit. max. 20 km/h (12 mi/h) attire l'attention du conducteur sur la vitesse maximale permise pour le niveau hors route 3.

Pendant l'ajustement du niveau Tout-terrain 2 (hors route) au niveau Tout-terrain 3 (hors route), le message suivant, par exemple, paraît dans l'affichage multifonction:

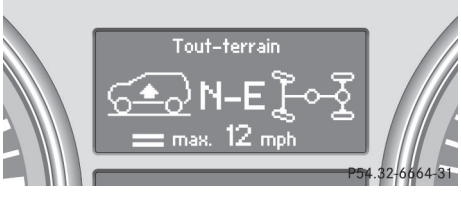

Lorsque le niveau Tout-terrain 3 (hors route) est atteint, le message à cet effet paraîtra dans l'affichage multifonction, par exemple:

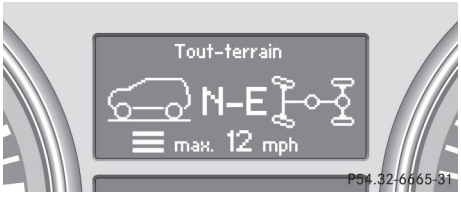

Si le conducteur roule à plus 20 km/h (12 mi/h) au niveau Tout-terrain 3 (hors route), le message suivant paraît dans l'affichage multifonction:

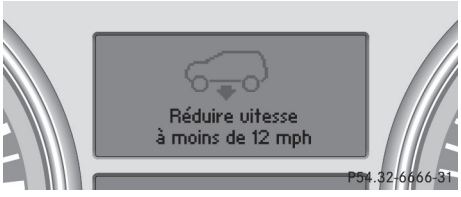

Le niveau Tout-terrain 3 (hors route) est annulé.

Si la vitesse continue d'augmenter, le message reste dans l'affichage multifonction. Le nouveau niveau sélectionné n'est pas affiché tant que le véhicule n'est pas à un niveau acceptable pour la vitesse actuelle.

Si la vitesse est maintenue ou réduite, le message suivant, par exemple, paraîtra dans l'affichage multifonction pendant l'abaissement du véhicule:



Le véhicule est abaissé au niveau hors route 2.

Lorsque le niveau hors route 2 est atteint, le message à cet effet paraîtra dans l'affichage multifonction, par exemple:



Si un niveau Tout-terrain (hors route) est sélectionné à une vitesse trop élevée pendant la conduite, Sélection niveau pas autorisée paraît dans l'affichage multifonction.

Il est possible de sélectionner le choix suivant:

- niveau Tout-terrain 1 (hors route) jusqu'à 96 km/h (60 mi)
- niveau Tout-terrain 2 (hors route) jusqu'à 64 km/h (40 mi)
- niveau Tout-terrain 3 (hors route) jusqu'à 20 km/h (12 mi)

Si le véhicule roule à plus de 88 km/h (55 mi/h) ou pendant plus de 20 secondes entre 64 km/h (40 mi/h) et 88 km/h (55 mi/h), le niveau Tout-terrain 2 (hors route) est alors annulé. Le véhicule est abaissé au niveau Tout-terrain 1 (hors route).

Le message à cet effet paraîtra dans l'affichage multifonction, par exemple:



Si le véhicule roule à plus de 96 km/h (60 mi/h), le niveau Tout-terrain 1 (hors route) est annulé. Le véhicule est abaissé au niveau autoroute.^^

Le message à cet effet paraîtra dans l'affichage multifonction, par exemple:



Selon le réglage ADS (▷ page 209), le véhicule est abaissé au niveau vitesse élevée à des vitesses élevées. Si le véhicule ralentit à une vitesse inférieure à 40 km/h (25 mi/h), le niveau du véhicule est ramené au niveau autoroute.

Niveau autoroute/vitesse élevée

! S'assurer qu'il y a suffisamment de dégagement au sol lorsque le véhicule est abaissé. Il pourrait autrement frapper le sol, endommageant le dessous de la carosserie.

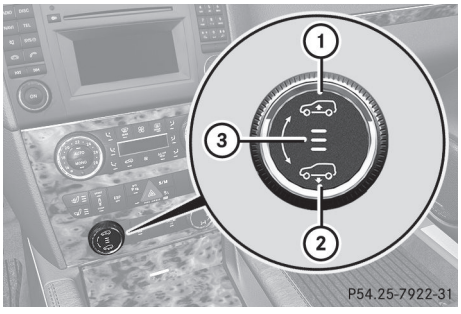

① Pour soulever le niveau
② Pour abaisser le niveau
③ Témoins

▶ Démarrer le moteur.

Si un ou plusieurs témoins ③ sont allumés:

▶ Tourner la roue de sélection dans le sens contraire des aiguilles d'une montre ② jusqu'à ce que tous les témoins ③ allumés commencent à clignoter.
Le véhicule est abaissé au niveau autoroute. Dès que le prochain niveau est atteint, le témoin cesse de clignoter et s'éteint.

Pendant que le réglage s'effectue, un message paraît dans l'affichage multifonction, par ex.:



En appuyant sur le bouton [⊡], [⊡], [△] ou [▽] au volant de direction multifonction, le message disparaîtra.

Lorsque le niveau autoroute est atteint, tous les témoins ③ s'éteignent. Le message à cet effet paraîtra dans l'affichage multifonction, par exemple:

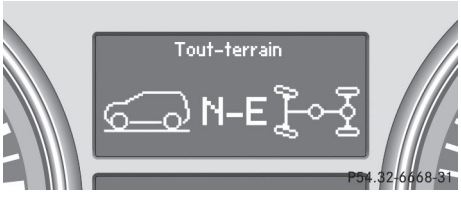

Si le menu hors route (▷ page 238) n'a pas été précédemment sélectionné à l'ordinateur de bord, le message disparaît après environ cinq secondes.

Le véhicule se règle automatiquement au niveau autoroute lorsque l'on roule à une vitesse supérieure à 115 km/h (60 mi/h). Selon le réglage ADS (▷ page 209), le véhicule est abaissé au niveau vitesse élevée à des vitesses élevées.

i Si le véhicule tire une remorque, il ne peut être abaissé au niveau vitesse élevée.

ADS (système d'amortissement adaptatif)

Le système ADS est continuellement contrôlé de façon électronique. Il règle les caractéristiques d'amortissement aux conditions actuelles de fonctionnement et de conduite. L'amortissement est réglé

individuellement pour chaque roue. Ceci améliore la sécurité de conduite et le confort routier.

Ceci dépend:

- de votre style de conduite
- l'état des routes
- du réglage ADS
- du réglage du niveau du véhicule

La sélection reste sauvegardée même si la clé SmartKey est retirée du commutateur d'allumage.

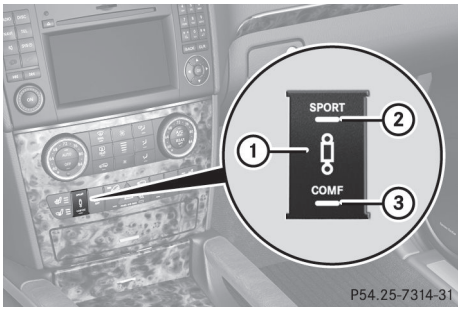

Véhicules sans groupe Extended Off-Road Pro engineering

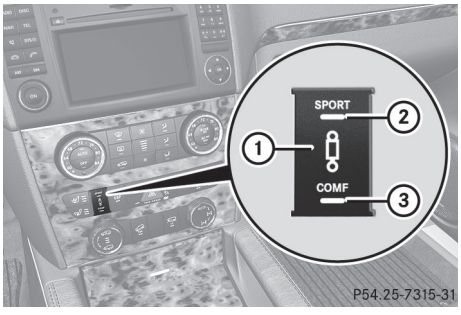

Véhicules avec groupe Extended Off-Road Pro engineering

Le conducteur peut choisir parmi les réglages suivants:

- **AUTO** pour les situations de conduite normale; les témoins ② et ③ sont désactivés.
- **SPORT** pour la conduite sportive; le témoin ② est allumé En comparaison avec **AUTO** ou **COMF**, le véhicule est abaissé de 15 mm (0,6 po).
- **COMF** pour une conduite plus confortable; le témoin ③ est allumé

▶ Démarrer le moteur.

▶ Appuyer à plusieurs reprises sur le bouton ① jusqu'à ce que le réglage désiré soit sélectionné.

PARKTRONIC

Remarques sécuritaires importantes

⚠ ATTENTION

Parktronic est un système complémentaire. Il ne vise pas à remplacer, ni ne remplace, le besoin d'une étroite vigilance. La responsabilité des manoeuvres de stationnement et autres manoeuvres délicates repose toujours sur le conducteur.

⚠ ATTENTION

S'assurer qu'aucune personne ou animal ne se trouve dans l'aire où s'exercent les manoeuvres/stationnement. Sinon, ils pourraient être blessés.

PARKTRONIC est un dispositif électronique de stationnement à capteurs ultrasoniques Ceci indique de façon visuelle et sonore la distance relative entre le véhicule et un obstacle quelconque.

PARKTRONIC est automatiquement activé lorsque l'on:

- établit le contact
- fait passer la transmission à la position **D**, **R** ou
- desserre le frein de stationnement

PARKTRONIC est désactivé à une vitesse supérieure à 18 km/h (11mi/h) Le système est réactivé à des vitesses inférieures.

Le système PARKTRONIC surveille les abords du véhicule grâce à six capteurs dans le pare-chocs avant et quatre dans le pare-chocs arrière.

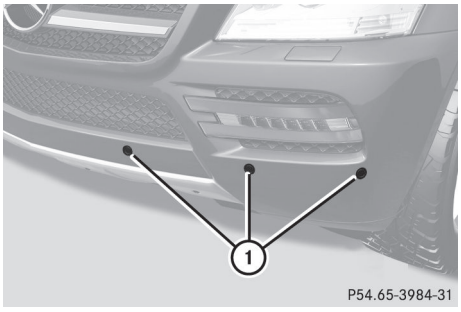

① Exemple d'illustration, capteurs dans le pare-chocs avant, côté gauche

Portée des capteurs

Notes générales

Pour fonctionner correctement, les capteurs doivent être exempts de poussière, glace, neige et neige fondante. Nettoyer régulièrement les capteurs, en s'assurant de ne pas les égratigner ni les endommager (▷ page 337).

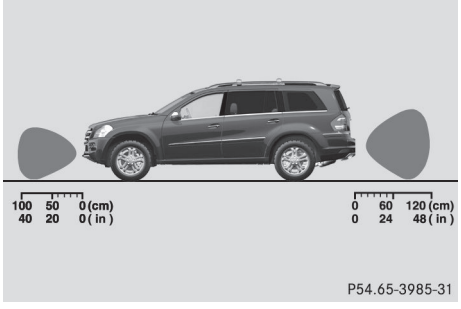

Vue latérale

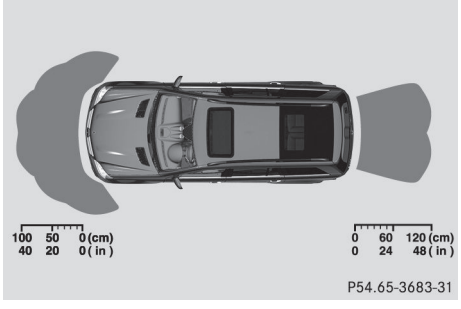

Vue de dessus

Capteurs avant

Centre	Approximativement 100 cm (environ 40 po)
Extrémités	Approximativement 60 cm (environ 24 po)

Capteurs arrière

Centre	Approximativement 120 cm (environ 48 po)
Extrémités	Approximativement 80 cm (environ 32 po)

! Lors du stationnement, surveiller les objets situés au-dessus ou en-dessous des capteurs, tels que des pots de fleurs ou barres d'accouplement de remorques PARKTRONIC ne détecte pas de tels objets lorsqu'ils sont à proximité immédiate du véhicule. Sinon, le véhicule ou les objets pourraient être endommagés.

Les capteurs peuvent ne pas détecter la neige et autres objets qui absorbent les ondes ultrasoniques.

La présence de sources ultrasoniques tels un lave-auto automatique, des freins à air comprimé sur un camion ou une perceuse pneumatique peuvent provoquer le mauvais fonctionnement du système PARKTRONIC.

Le système PARKTRONIC peut mal fonctionner sur un terrain inégal.

Distance minimale

Centre	Approximativement 20 cm (environ 8 po)
Extrémités	Approximativement 15 cm (environ 6 po)

Si un obstacle est repéré à l'intérieur de cet intervalle, les témoins d'avertissement pertinents s'allument et une tonalité est émise. Si la distance chute sous l'intervalle minimal, il est possible que la distance ne soit plus affichée.

Affichages des avertissements

Les affichages des avertissements montrent la distance entre les capteurs et l'obstacle L'affichage d'avertissement pour la partie avant du véhicule est au tableau de bord, au-dessus des bouches d'air centrales. L'affichage d'avertissement pour la partie arrière est dans le plafonnier de l'espace arrière.

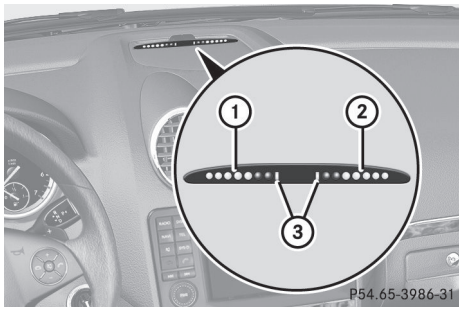

Affichage d'avertissement pour l'espace avant

① Segments du côté gauche du véhicule

② Segments du côté droit du véhicule

③ Segments montrant la disponibilité opérationnelle

L'affichage d'avertissement pour chaque côté du véhicule est divisé en cinq segments jaunes et deux segments rouges. PARKTRONIC est opérationnel si les segments jaunes montrant sa disponibilité opérationnelle ③ s'allument.

La position de transmission sélectionnée détermine quel affichage d'avertissement est actif lorsque le moteur tourne.

Position de la transmission	Affichage d'avertissement
D	Partie avant activée
R ou **N**	Parties avant et arrière activées
P	Aucune partie activée

Un ou plusieurs segments s'allument lorsque le véhicule approche d'un obstacle, selon la distance entre le véhicule et l'obstacle.

À partir:

- du sixième segment et des suivants, un signal d'avertissement intermittent sera émis pendant environ deux secondes.
- du septième segment et des suivants, un signal d'avertissement intermittent sera émis pendant environ deux secondes Ceci indique que la distance minimale a été atteinte.

Désactivation/activation de PARKTRONIC

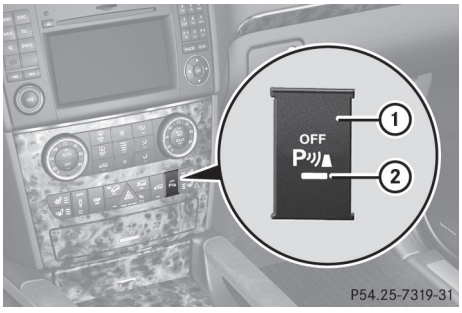

Véhicules sans le groupe Enhanced Off-Road Pro Engineering

① Pour désactiver/activer PARKTRONIC

② Témoin

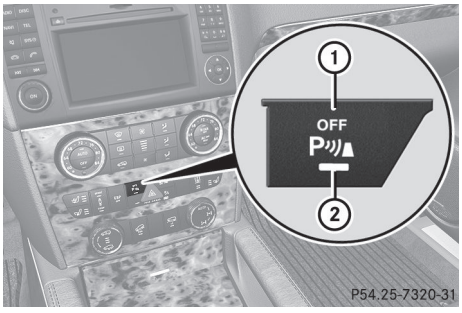

Véhicules avec groupe Enhanced Off-Road Pro engineering

① Pour désactiver/activer PARKTRONIC

② Témoin

Si le témoin ② s'allume, PARKTRONIC est désactivé

ⓘ PARKTRONIC est automatiquement activé lorsque la clé SmartKey est tournée en position **2** du commutateur de démarrage.

Traction d'une remorque

PARKTRONIC est désactivé pour l'arrière du véhicule, quand une connexion électrique est établie entre le véhicule et la remorque.

❗ Rabattre la boule d'accouplement si la languette de remorquage n'est pas requise. PARKTRONIC mesure la plage de détection minimale à un obstacle du pare-choc, pas de la boule d'accouplement.

❗ Véhicules avec une roue de secours extérieure:

Retirer la boule d'accouplement détachable si la languette de remorquage n'est pas requise. PARKTRONIC mesure la plage de détection minimale à un obstacle du pare-choc, pas de la boule d'accouplement.

Problèmes avec PARKTRONIC

Problèmes	Causes et conséquences possibles et ▶ Solutions
Seuls les segments rouges dans l'affichage d'avertissement PARKTRONIC sont allumés. Un signal d'avertissement se fait également entendre pendant environ deux secondes. PARKTRONIC est désactivé après environ 20 secondes, et le témoin sur le bouton PARKTRONIC s'allume.	PARKTRONIC est défectueux et s'est mis hors fonction. ▶ Si le problème persise, faire vérifier PARKTRONIC dans un atelier spécialisé.
Seuls les segments rouges dans l'affichage d'avertissement PARKTRONIC sont allumés. PARKTRONIC est désactivé après environ 20 secondes	Les capteurs PARKTRONIC sont sales ou une interférence est survenue. ▶ Nettoyer les capteurs PARKTRONIC (▷ page 337). ▶ Rétablir le contact.
	Le problème peut être attribuable à une source externe radio ou à des ondes ultrasons. ▶ Vérifier si PARKTRONIC fonctionne à un endroit différent.

Caméra de recul

Remarques importantes sur la sécurité

La caméra de recul est une assistance optique au stationnement. Elle fait voir l'espace derrière le véhicule dans l'affichage COMAND.

⚠ ATTENTION

S'assurer qu'aucune personne ou animal ne se trouve dans la plage des manoeuvres. Sinon, elles pourraient se blesser.

La caméra de recul est située dans la poignée du hayon arrière

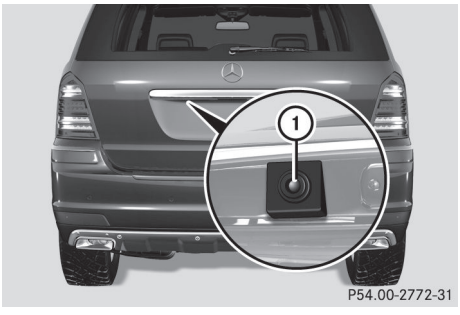

① Caméra de recul

Vue dans la caméra de recul

La partie derrière le véhicule est affichée en image miroir (inversée) comme dans le rétroviseur.

⚠ ATTENTION

La caméra de recul n'est qu'un système d'aide et peut afficher des obstacles

- dans une perspective déformée
- avec imprécision
- ne pas afficher d'obstacles du tout

La caméra de recul n'enlève pas au conducteur la responsabilité d'être prudent. Observer les alentours avec attention. La caméra de recul pourrait ne pas montrer les objets qui sont

- très près du pare-chocs arrière
- sous le pare-chocs arrière
- au-dessus de la poignée du hayon

L'utilisateur est responsable d'assumer la sécurité en tout temps et de continuer de surveiller les abords immédiats, lors du stationnement et autres manoeuvres. Ceci inclut la surveillance de l'avant, l'arrière et les côtés du véhicule. Autrement, votre vie et celle des autres pouraient être mises en danger.

⚠ AVERTISSEMENT

La caméra de recul ne fonctionnera pas ou ne fonctionnera pas complètement:

- si le hayon est ouvert
- s'il pleut ou s'il neige beaucoup ou en cas de brouillard
- si c'est la nuit et le véhicule est manoeuvré ou stationné dans un endroit très sombre
- si la caméra de recul est exposée à une lumière blanche très brillante
- si les abords immédiats de la caméra sont éclairés d'une lampe fluorescente (l'affichage peut vaciller)
- si les températures varient rapidement, par exemple en conduisant le véhicule du froid dans un garage chauffé (condensation sur les lentilles)
- si les lentilles de la caméra sont sales ou recouvertes
- si l'arrière du véhicule est endommagé

  En pareil cas, faire vérifier la position et le réglage de la caméra de recul par un technicien spécialisé à l'atelier. Mercedes-Benz recommande de contacter un Concessionnaire Mercedes-Benz à cette fin.

Ne pas utiliser la caméra de recul en pareil cas. Autrement, des blessures au conducteur et aux autres pourraient survenir, de même que des dommages à la propriété, y compris le véhicule lors du stationnement et autres manoeuvres.

Activation de la caméra de recul

- ▶ S'assurer que la clé SmartKey est en position **2** du commutateur de démarrage
- ▶ S'assurer que la fonction «Caméra de recul» est sélectionnée dans le système COMAND (voir instructions de fonctionnement séparées de COMAND).
- ▶ Engager la marche arrière.
  L'affichage COMAND montrera l'espace à l'arrière du véhicule avec des lignes-guides.

Lignes-guides dans l'affichage COMAND

⚠ ATTENTION

Le recours à la caméra de recul pourrait s'avérer dangereux si vous êtes daltonien ou souffrez de troubles de la vision couleur.

Utiliser la caméra de recul uniquement s'il est possible de voir et de distinguer toutes les lignes colorées montrées par la caméra de recul sur l'affichage COMAND.

⚠ ATTENTION

Noter que des objets qui ne touchent pas le sol peuvent paraître plus loin qu'ils ne le sont actuellement, par exemple:

- le pare-choc d'un véhicule stationné derrière le vôtre
- la barre de remorquage
- la boule d'accouplement de la languette de remorquage

▷▷

- l'arrière d'un camion
- un poteau incliné

Dans ce cas, ne pas utiliser les lignes-guide pour estimer la distance. La distance pourrait être mal jaugée, ce qui augmente le risque d'entrer en collision avec des objets.

Même lorsque l'objet dont le véhicule se rapproche est directement sur le sol, ne pas l'approcher plus que la ligne-guide rouge.

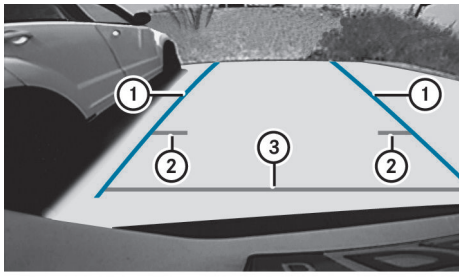

P54.65-4407-31

Information dans l'affichage COMAND (exemple)

Les lignes-guides ② et ③ montrent la distance approximative à l'espace arrière. La ligne-guide jaune ② indique une distance d'environ 1 m (3 pi) et la ligne-guide rouge ③ indique une distance d'environ 0,25 m (10 po). Les distances s'appliquent seulement aux objets qui sont au niveau du sol. Les lignes-guides bleues ① indiquent la largeur requise pour le véhicule. Elles servent à aligner le véhicule avec le rebord de la route, par exemple le trottoir.

Assistance à l'angle mort

Remarques importantes sur la sécurité

L'assistance à l'angle mort a recours à un système de capteurs radar pour surveiller les alentours des deux côtés du véhicule. Le système intervient à une vitesse d'environ 30 km/h (20 mi). Un affichage d'avertissement dans les rétroviseurs extérieurs attire l'attention du conducteur sur les véhicules détectés dans l'aire de surveillance Si le conducteur indique son intention de tourner de ce côté avant de changer de voie, un avertissement sonore et visuel de collision sera aussi émis. L'assistance à l'angle mort fonctionne grâce à des capteurs situés dans le pare-chocs arrière.

⚠ ATTENTION

L'Assistance à l'angle mort n'est qu'un système d'aide conçu pour aider le conducteur lors de la conduite. La fonction peut négliger de reconnaître certains véhicules et elle ne remplace donc pas l'attention active du conducteur pendant la conduite.

L'assistance à l'angle mort ne peut détecter les conditions de la route et de la circulation. La fonction peut négliger de reconnaître les véhicules étroits, telles les motocyclettes ou les bicyclettes, ou elle ne les reconnaîtra que trop tard.

La surveillance peut être affectée par la saleté des capteurs, les embruns épais ou la mauvaise visibilité causée par la neige, la pluie ou le brouillard, par exemple. Dans un tels cas, les véhicles sont détectés trop tard ou pas du tout.

Toujours surveiller les conditions de la circulation et les environs immédiats. Autrement, le conducteur pourrait ne pas être en mesure de reconnaître à temps les situations dangereuses, ce qui pourrait causer un accident ou des blessures au conducteur et à autrui.

ℹ É.-U. seulement:

Ce dispositif a été approuvé par la FCC comme étant un «Système de radar de véhicule». Le capteur radar est destiné uniquement à être utilisé sur un système de radar automobile. La dépose, la falsification ou la modification du dispositif est interdite par la FCC et entraînera l'annulation de toutes les garanties. Ne pas modifier, falsifier ou utiliser ce dispositif d'une façon non approuvée.

Toute modification non autorisée de ce dispositif pourrait priver l'utilisateur du droit d'usage de l'équipement.

La fonction d'assistance à l'angle mort peut aider le conducteur pendant la conduite uniquement lorsque le système de capteurs radar est activé (▷ page 244) et en fonction.

Portée de détection des capteurs

L'assistance à l'angle mort surveille une aire pouvant atteindre jusqu'à 3 m (10 pi) derrière et directement à côté du véhicule, tel que montré sur le diagramme.

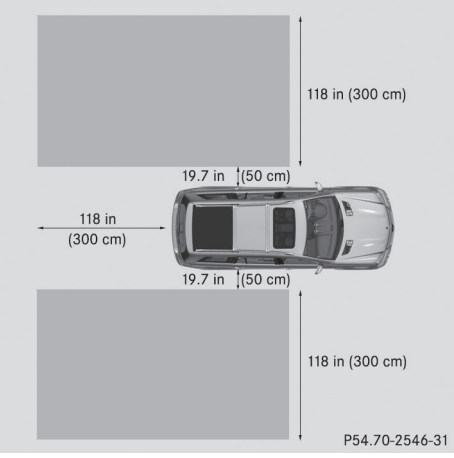

⚠ ATTENTION

L'assistance à l'angle mort surveille certaines aires adjacentes au véhicule. Les véhicules approchant et dépassant le vôtre à haute vitesse ne seront pas détectés. Aucun affichage ni tonalité d'avertissement ne seront émis.

Lors de la conduite dans une voie très large, il est possible que les capteurs ne soient pas en mesure de surveiller toute la largeur de la voie voisine. En pareil cas, il est possible que les véhicules roulant dans la voie voisine ne soient pas détectés, surtout s'ils roulent en formation en zigzag. Cette situation peut survenir si des véhicules roulent sur l'extrémité intérieure de leur voie, la zone la plus éloignée de votre véhicule.

Toujours surveiller les conditions de la circulation et les environs immédiats. Autrement, le conducteur pourrait ne pas être en mesure de reconnaître à temps les situations dangereuses, ce qui pourrait causer un accident ou des blessures au conducteur et à autrui.

Si les lignes sont étroites, les véhicules circulant dans la voie située de l'autre côté de celle adjacente à votre véhicule peuvent être indiqués, surtout si les véhicules ne circulent pas au milieu de leur voie Cette situation surviendra si des véhicules roulent sur l'extrémité intérieure de leur voie.

En raison de la nature du système:

- le système peut émettre des messages d'avertissement par erreur si le véhicule roule près des glissières de sécurité ou d'autres structures similaires en bordure des voies.
- les avertissements peuvent être interrompus, notamment si le véhicule circule en parallèle à des véhicules très longs, par exemple des camions-remorques, pendant une période prolongée.

Les deux capteurs de l'assistance à l'angle mort sont intégrés dans les côtés du pare-chocs arrière. S'assurer que les alentours des pare-chocs près des capteurs ne sont pas sales, glacés ou enneigés. Les capteurs radar ne doivent pas être obstrués, par exemple, par des porte-bicyclettes ou porte-bagages qui dépassent. Dans l'éventualité d'un impact important ou de dommages aux pare-chocs, faire vérifier les capteurs radar par un atelier spécialisé tel que le Concessionnaire Mercedes-Benz agréé. Autrement, l'assistance à l'angle mort risque de ne pas fonctionner correctement.

Témoins et avertisseurs

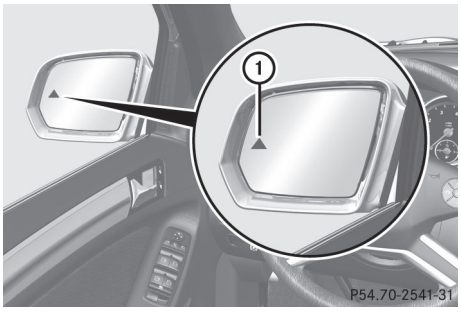

① Témoin jaune/témoin avertisseur rouge

Lorsque l'assistance à l'angle mort est activée, le témoin ① s'allume en jaune dans les rétroviseurs extérieurs jusqu'à une vitesse de 30 km/h (20 mi/h. Lorsque la vitesse du véhicule excède 30 km/h (20 mi/h), le témoin s'éteint et l'assistance à l'angle mort peut entrer en fonction.

Lorsque votre vitesse excède environ 30 km/h (20 mi/h), le témoin avertisseur ① s'allume en rouge du côté correspondant dès qu'un véhicule est détecté dans l'aire de surveillance de l'angle mort. Cet avertissement est toujours émis lorsque le véhicule s'engage dans l'aire de surveillance de l'assistance à l'angle mort, de l'arrière ou du côté. Si votre véhicule en double un autre, l'avertissement sera émis seulement si l'écart de vitesse entre les deux véhicules est inférieur à 12 km/h (7 mi/h).

Le témoin jaune s'éteint après avoir engagé la marche arrière. En pareil cas, l'assistance à l'angle mort n'est plus active.

L'intensité lumineuse des témoins indicateur et avertisseur se règle automatiquement selon l'éclairage ambiant.

⚠ ATTENTION

L'assistance à l'angle mort n'entre pas en fonction à des vitesses inférieures à 30 km/h (20 m/h). Les témoins dans les rétroviseurs extérieurs sont jaunes. Les véhicules dans la plage de surveillance ne sont alors pas indiqués.

Toujours porter attention aux conditions du trafic et à l'environnement immédiat. Autrement, les dangers pourraient ne pas être reconnus à temps, causer un accident et blesser le conducteur et les autres.

Avertissement de collision

Si un véhicule est détecté dans la portée d'action de l'assistance à l'angle mort et que le conducteur active les feux de direction, une tonalité deux tons sera émise. Le témoin avertisseur rouge ① clignote. Si le feu de direction reste engagé, le témoin avertisseur rouge① clignotera pour indiquer que des véhicules ont été détectés. Il n'y a plus de tonalités d'avertissement.

Activation de l'assistance à l'angle mort

- S'assurer que le système de capteurs radar (▷ page 244) et l'assistance à l'angle mort (▷ page 246) sont activés dans l'ordinateur de bord.
- Tourner la clé SmartKey en position **2** du commutateur de démarrage.
  Les témoins avertisseurs ① s'allument en rouge dans les rétroviseurs extérieurs pendant environ 1,5 seconde puis s'allument en jaune.

Traction d'une remorque

Lorsqu'une remorque est attelée, s'assurer de bien établir la connexion électrique entre le véhicule et la remorque à traîner. Effectuer ceci en vérifiant que l'éclairage de la remorque fonctionne correctement. Dans ce cas, l'assistance à l'angle mort est désactivée. Le témoin dans les rétroviseurs extérieurs s'allume en jaune et le message `Avertisseur angle mort pas dispo. pr l'instant, cf notice d'utilisation` paraît dans l'affichage multifonction

ⓘ Il est possible de désactiver les témoins dans les rétroviseurs extérieurs.

Pour ce faire, mettre l'assistance à l'angle mort hors fonction lorsque:

- la clé SmartKey est en position **2** du commutateur de démarrage
- le moteur ne tourne pas
- la connexion électrique avec la remorque a été engagée

Systèmes de conduite hors route

4MATIC (traction intégrale en prise permanente)

Le système 4MATIC assure l'entraînement constant des quatre roues. Avec l'ESP ® et 4ETS, il améliore la traction du véhicule lorsqu'une roue motrice patine due à une adhérence insuffisante.

⚠ **ATTENTION**

Si une roue motrice patine parce que la traction est insuffisante:

- Au démarrage, appuyer le plus légèrement possible sur l'accélérateur.
- Pendant la conduite, modérer la pression sur l'accélérateur.
- Adapter son style de conduite et la vitesse selon les conditions régnantes de la route.

Le défaut d'observer ces directives peut provoquer le patinage du véhicule.

Le système 4MATIC ne peut pas prévenir les accidents causés par des excès de vitesse.

! Ne jamais remorquer le véhicule avec un essieu soulevé. Ceci risque d'endommager le boîtier de transfert. De tels dommages ne sont pas couverts par la garantie limitée Mercedes-Benz. Toutes les roues doivent être soit au sol, soit complètement soulevées. Suivre les instructions pour le remorquage du véhicule avec les quatre roues au sol.

i Lors de conditions hivernales, l'effet maximal du système 4MATIC s'obtient seulement si le véhicule est chaussé de pneus d'hiver (pneus M+S), avec des chaînes à neige si requis.

! Lorsque le frein de stationnement est testé, ne faire fonctionner le véhicule que brièvement (dix secondes au maximum) sur un dynamomètre d'essai de freinage. Pendant cette période, tourner la clé à la position **0** ou **1** dans le commutateur de démarrage. Le défaut d'adhérer à ces directives endommagera le groupe propulseur ou le système de freinage.

! Les essais opérationnels ou de performance doivent être seulement effectués sur un dynamomètre à deux essieux. Contacter un Concessionnaire Mercedes-Benz agréé avant de faire fonctionner le véhicule sur un tel dynamomètre. Autrement, le système de freinage ou le boîtier de transfert risquent d'être endommagés.

Pour plus d'information sur la conduite hors route, voir (▷ page 186).

DSR (Contrôle de la vitesse en descente)

Remarques importantes sur la sécurité

Le système DSR est un système d'aide à la conduite en descente. Il permet de maintenir la vitesse du véhicule à celle sélectionnée sur l'ordinateur de bord. Plus la pente est inclinée et plus le système DSR exercera un effet de freinage sur le véhicule. Lors de la conduite sur parcours plat ou en montée, l'effet de freinage du système DSTR est pratiquement nul.

La vitesse réglée en usine est de (6 km/h) (4 m/h); cette vitesse peut être modifiée à l'aide de l'ordinateur de bord (▷ page 246).

⚠ **ATTENTION**

Le Contrôle de la vitesse en descente (DSR) est un dispositif commode conçu pour faciliter la conduite du véhicule. Le réglage du système doit être approprié aux conditions

▷▷

topographiques et aux conditions du temps rencontrées pouvant changer rapidement. Cependant, la vitesse et le freinage sécuritaires du véhicule restent en tout temps la responsabilité première du conducteur.

En fonction de la vitesse programmée, de la vitesse actuelle du véhicule ainsi que de l'angle d'inclinaison du terrain, activer le système DSR en conduite peut causer le ralentissement rapide du véhicule et une tonalité reliée à l'activation du système de freinage par l'entremise du système DSR peut être émise. Toute accélération brusque et imprévue du véhicule pourrait entraîner une perte de contrôle du véhicule et causer un accident et/ou de graves blessures au conducteur et aux autres. Ne pas activer le système DSR si des conditions de décélération rapide risquent d'entraîner une perte de contrôle du véhicule.

Les commandes du système DSR contrôlent la vitesse réglée lorsqu'il est en fonction et que la transmission automatique est au rapport **D**, **R** ou **N**. Le conducteur peut rouler en tout temps à une vitesse supérieure ou inférieure à celle réglée à l'ordinateur de bord en accélérant ou freinant le véhicule.

⚠ **ATTENTION**

Si le conducteur appuie sur l'accélérateur lorsque le DSR est activé, la vitesse réglée peut être dépassée. La conduite en descente doit se faire avec une attention particulière puisqu'elle peut autrement causer un accident ou de sérieuses blessures au conducteur et aux autres. Se rappeler que dès que le pied est enlevé de l'accélérateur quand le système DSR est activé, celui-ci régularise la vitesse du véhicule, y compris l'utilisation des freins au besoin. Selon la vitesse préréglée, la vitesse et l'angle actuels du véhicule, le système DSR peut provoquer la décélération rapide du véhicule. Toute accélération brusque et imprévue du véhicule pourrait entraîner une perte de contrôle du véhicule et causer un accident et/ou de graves blessures au conducteur et aux autres.

Pour plus d'information sur la conduite hors route, voir (▷ page 186).

Activation/désactivation de DSR

Activation

Le système DSR ne peut être activé que lorsque la vitesse du véhicule est inférieure à 30 km/h (20 m/h).

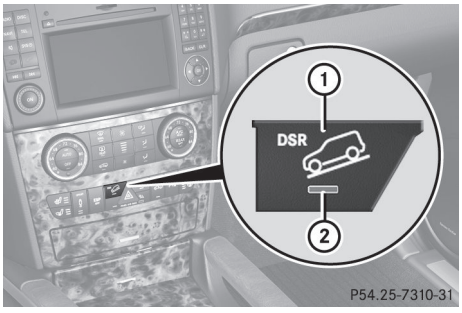

Véhicules sans groupe Off-Road Pro engineering

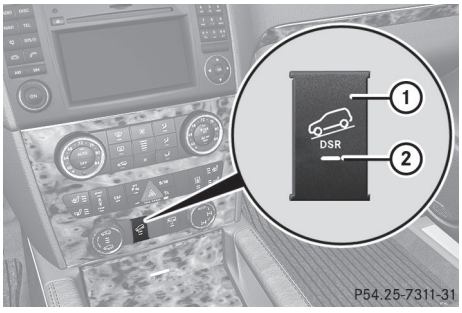

Véhicules avec groupe Off-Road Pro engineering

▶ Appuyer sur le bouton ①.
Le témoin ② s'allume.

Le symbole DSR et un message, tel le suivant, paraissent dans l'affichage multifonction:

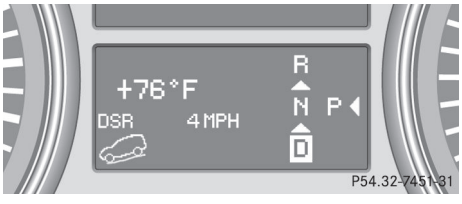

Si la vitesse actuelle est trop élevée, le symbole DSR et le message Vitesse max.

30 km/h (É.-U. 20 m/h) paraît dans l'affichage multifonction.

Désactivation

▶ Appuyer sur le bouton ①.
Le témoin ② s'éteint.
Le symbole DSR paraît dans l'affichage multifonction avec le message Désactivé.

Le système DSR est automatiquement désactivé lorsque le véhicule roule à une vitesse supérieure à 35 km/h (É.-U. 20 m/h). Le symbole DSR paraît dans l'affichage multifonction avec le message Désactivé. Un signal d'avertissement se fait également entendre.

Changement de la vitesse réglée pendant que le véhicule est en mouvement

Lorsque le système DSR est activé, la vitesse contrôlée peut changer à une valeur variant entre 4 km/h et 18 km/h (3 et 10 milles) pendant le voyage.

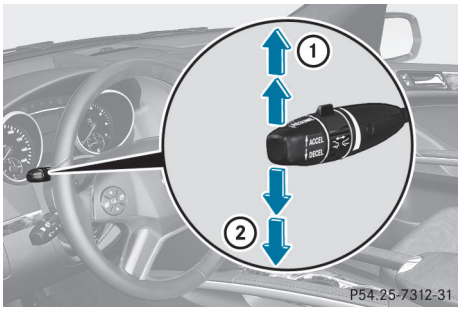

▶ **Pour augmenter ou diminuer progressivement la vitesse de 1 km/h (1 m/h) :** appuyer brièvement sur le levier du régulateur de vitesse jusqu'au point de résistance vers le haut ① pour une vitesse contrôlée plus élevée, ou brièvement vers le bas ② pour une vitesse contrôlée moindre.
La valeur réglée paraît dans l'affichage multifonction.

▶ **Pour augmenter ou diminuer progressivement la vitesse de 10 km/h (5 m/h):** appuyer brièvement sur le levier du régulateur de vitesse au-delà du point de résistance vers le haut ① pour une vitesse contrôlée plus élevée, ou brièvement vers le bas ② pour une vitesse contrôlée moindre.
La valeur réglée paraît dans l'affichage multifonction.

Programme de conduite hors route

ⓘ Le programme de conduite hors route n'est disponible que sur les véhicules avec le groupe Off-Road Pro engineering.

Le programme de conduite hors route aide la conducteur lors de la conduite hors route. Les caractéristiques de rendement du moteur et d'embrayage de la transmission automatique sont adoptées à cet effet. Les programmes ABS, ESP® et 4 ETS spécialement adaptés à la conduite hors route sont aussi activés.

Ne pas utiliser le programme de conduite hors route sur des routes enneigées ou glacées, ou si le véhicule est équipé de chaînes à neige.

Pour plus d'information sur la conduite hors route, voir (▷ page 186).

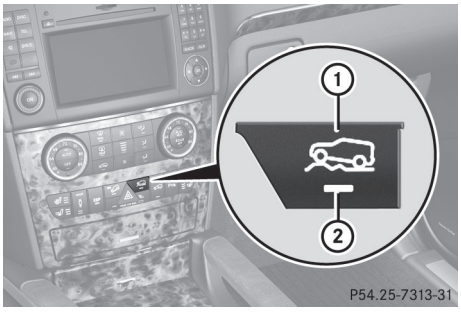

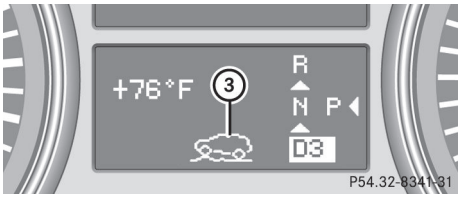

▶ **Pour activer:** appuyer sur le bouton hors route ①.
Le témoin ② s'allume. Le témoin hors route ③ paraît dans l'affichage multifonction.

▶ **Pour activer:** appuyer sur le bouton hors route ①.
Le témoin ② et le témoin hors route ③ s'éteignent.

Rapport hors route LOW RANGE

Remarques générales

Le rapport hors route LOW RANGE aide à la conduite hors route et lors du passage à gué. Lorsque LOW RANGE est engagé, les caractéristiques de rendement du moteur et d'embrayage de la transmission automatique sont adoptées à cet effet. Les programmes ABS, ESP® et 4 ETS spécialement adaptés à la conduite hors route sont aussi activés.

Pour des informations sur la «Conduite hors route», voir (▷ page 186). Pour plus d'information sur les systèmes de conduite sécuritaire en rapport avec LOW RANGE, voir la section «Sécurité» (▷ page 74).

Plages de rapports

HIGH RANGE	Position de route pour les situations de conduite normales.
LOW RANGE	Position hors route pour la conduite hors route et le passage à gué Comparativement à la position de route HIGH RANGE, le rapport de vitesse entre le moteur et les roues est de un tiers. Par conséquent, le couple d'entraînement est significativement plus élevé. Ne pas utiliser LOW RANGE: • sur les surfaces glissantes, par exemple, sur neige fondante • sur les routes enneigées ou glacées • si des chaînes à neige sont installées sur le véhicule

⚠ **ATTENTION**

Toujours attendre que la procédure de passation de HIGH RANGE à LOW RANGE - et vice-versa - soit entièrement complétée. Pendant cette procédure, ne pas couper le moteur ou changer le rapport de la transmission automatique.

Sinon, la procédure de commutation risque de ne pas être correctement effectuée en intervenant avant qu'elle ne soit complètement terminée. Le boîtier de transfert peut passer au point mort et interrompre ainsi le transfert de puissance entre le moteur et l'essieu moteur.

Le véhicule peut ainsi rouler librement, même si un rapport est sélectionné, et risque de se mettre accidentellement en marche -

particulièrement en pentes ascendantes ou descendantes. Ce genre de situation peut entraîner un accident et causer des préjudices corporels au conducteur et aux autres.

Toujours prêter attention aux messages qui paraissent dans l'affichage multifonction.

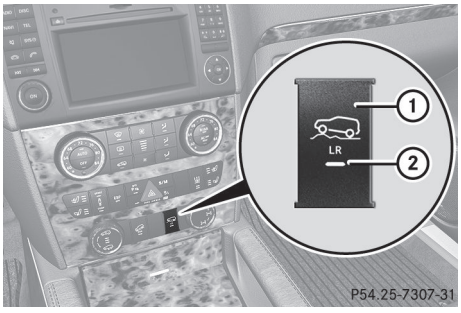

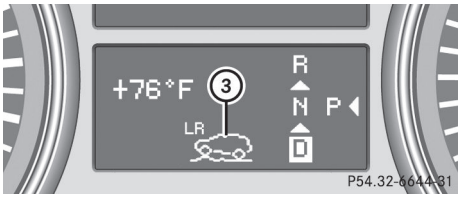

Passation de HIGH RANGE à LOW RANGE

! Effectuer le processus de changement de vitesse seulement si:

- le moteur tourne
- la transmission est en position **N**
- la vitesse n'est pas plus élevée que 40 km/h (25 mi/h)

▶ Appuyer sur le bouton LOW RANGE ①. Le témoin ② clignote. Le témoin LOW RANGE ③ paraît dans l'affichage multifonction.

Lorsque le changement de rapport est complet, le témoin ② s'allume

Pendant que le témoin ② clignote, le conducteur peut annuler le changement de rapport en appuyant à nouveau sur le bouton LOW RANGE ①

Passation de LOW RANGE à HIGH RANGE

! Effectuer le processus de changement de vitesse seulement si:

- le moteur tourne
- la transmission est en position **N**
- la vitesse n'est pas plus élevée que 70 km/h (43 mi/h)

▶ Appuyer sur le bouton LOW RANGE ①. Le témoin ② clignote.

Si le processus de changement de rapport est survenu, le témoin ② et le témoin LOW RANGE ③ s'éteignent dans l'affichage multifonction.

Pendant que le témoin ② clignote, le conducteur peut annuler le changement de rapport en appuyant à nouveau sur le bouton LOW RANGE ①

Messages dans l'affichage multifonction

Si le processus de changement de rapport n'a pas réussi, les messages suivants peuvent paraître dans l'affichage multifonction:

Conduire max. 40 km/h (Canada: 25 m/h): Vous conduisez plus vite que 40 km/h (25 m/h). Le témoin ② clignote aussi.

▶ Conduire plus lentement pour effectuer le changement de rapport.

Engager brièvement le rapport N: La transmission est en position **D** et vous conduisez maintenant à moins de 40 km/h (25 m/h).

▶ Faire passer la transmission à **N** afin de compléter le processus de changement de rapport.

Passager rapport annulé Réactiver: Le processus de passation des rapports n'a pas été complété.

▶ Conserver toutes les conditions de passation des rapports et effectuer à nouveau la passation.

S'arrêter Actionner frein stationnement: Une tonalité est aussi émise. Le processus de changement de

rapport n'a pas été complété. LOW RANGE (basse gamme) est à la position neutre. Il n'y a pas de communication entre le moteur et les roues motrices.

! Ne plus conduire, autrement le groupe propulseur peut être endommagé.

▶ Arrêter le véhicule. Ce faisant, tenir compte des conditions de circulation et de la route.

▶ Serrer le frein de stationnement.

▶ Effectuer le processus de changement de rapport à nouveau.
Si le processus de changement de rapport a été effectué, le message `S'arrêter Actionner frein stationnement` disparaît.

Verrouillage du différentiel

Remarques générales

i Le verrouillage des différentiels n'est disponible que sur les véhicules avec groupe Off-Road Pro engineering.

Votre véhicule est équipé de ce qui suit:

- Un verrouillage du différentiel pour le boîtier de transfert: ceci contrôle l'équilibre entre les essieux avant et arrière
- Un verrouillage du différentiel pour l'essieu arrière: ceci contrôle l'équilibre entre les roues et l'essieu arrière.

Le verrouillage des différentiels permettra d'améliorer la traction du véhicule. Le système 4ETS (▷ page 77) contrôle l'équilibre entre les roues de l'essieu avant.

Pour plus d'information sur la conduite hors route, voir (▷ page 186).

Information sur les différentiels et le verrouillage des différentiels.

Lorsqu'un véhicule effectue un virage, les roues à l'extérieur doivent parcourir une plus grande distance et par conséquent tourner plus rapidement que les roues à l'intérieur. Le différentiel, une transmission du groupe propulseur, compense pour ces différentes vitesses de rotation des roues, en favorisant les virages.

Avec un différentiel, le désavantage est que les roues ayant la moins bonne traction sur la route sont actionnées avec la plus grande force. Par exemple: une roue d'un essieu moteur est sur une surface enneigée et par conséquent, ne possède aucune traction. Le différentiel fait en sorte que cette roue recevra la plus grande force motrice, étant donné que la distribution de la force suit un parcours de moindre résistance. D'autre part, la roue opposée sur cet essieu, qui se trouve sur une surface ferme et pourrait par conséquent exercer une traction, ne bénéficie d'aucune force motrice. Le système 4ETS corrige ce désavantage et fournit une bonne capacité directionnelle en freinant automatiquement la roue qui patine et par conséquent, dirige plus de force motrice vers la roue étant sur une surface ferme, qui peut ainsi fournir une certaine traction.

Les systèmes ESP® et 4ETS sont des systèmes de traction qui conviennent à la conduite sur les routes et les terrains peu cahoteux. Le système hors route LOW RANGE améliore aussi la capacité hors route.

Des conditions de terrain difficile exigent des mesures plus radicales, notamment le verrouillage d'un ou de plusieurs différentiels. Votre véhicule est équipé de deux verrouillages de différentiels: un verrouillage de différentiel (central) pour le boîtier de transfert et un verrouillage de différentiel pour l'essieu arrière. Chaque verrouillage de différentiel peut être activé avec la roue de sélection sur la console centrale. Lorsque le différentiel (central) du boîtier de transfert est verrouillé, la vitesse des roues avant est aussi élevée que celle des roues arrière. Lorsque le différentiel de l'essieu arrière est verrouillé, les deux roues arrière tournent à la même vitesse, indépendamment du couple individuel. À noter que l'activation du verrouillage des différentiels limite beaucoup la maniabilité du véhicule.

Pour la sécurité du conducteur et des autres et pour prévenir les dommages au véhicule, les verrouillages des différentiels ne doivent pas être engagés lors de la conduite sur routes pavées. À noter que la fonction du différentiel est absolument nécessaire pour la conduite sur routes pavées et que les différentiels ne doivent pas, en aucune circonstance, être verrouillés sur routes pavées. La maniabilité du véhicule serait autrement perdue et il deviendrait impossible de diriger le véhicule. Par conséquent, les verrouillages des différentiels doivent être activés seulement hors route et seulement si l'activation des autres systèmes de conduite (4ETS, ESP® et LOW Range hors rouge) est insuffisante.

Engagement des verrouillages de différentiels

! Lorsque les verrouillages des différentiels sont engagés, démarrer lentement le véhicule.

Les essais opérationnels ou de performance doivent être seulement effectués sur un dynamomètre à deux essieux. Contacter un Concessionnaire Mercedes-Benz agréé d'abord, avant de faire fonctionner le véhicule sur un tel dynamomètre. Autrement, le système de freinage ou le boîtier de transfert risquent d'être endommagés.

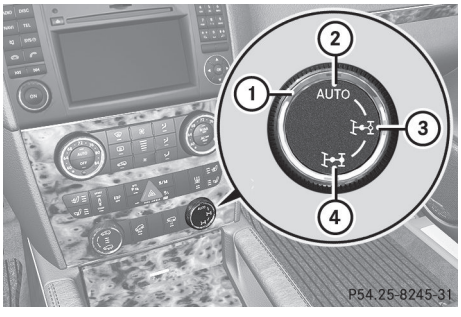

Mode automatique

Recourir au mode automatique ② pour toutes les situations de conduite, y compris la conduite hors route ou lors du passage à gué.

En mode automatique, les verrouillages des différentiels sont engagés et désangagés en fonction des exigences de conduite. Ceci assure une traction suffisante dans la plupart des situations de conduite, avec maniabilité totale du véhicule.

▶ Démarrer le moteur.
Les verrouillages des différentiels sont en mode automatique. Le témoin dans la roue de sélection ① s'allume au-dessus du symbole dans le mode automatique ②.

Engagement manuel

⚠ **ATTENTION**

Ne jamais conduire sur une surface pavée avec les verrouillages de différentiel des essieux avant et arrière activés manuellement. La capacité de conduite du véhicule est grandement réduite lorsque les verrouillages de différentiel sont activés manuellement, augmentant le risque d'accident.

Pour des raisons de sécurité, les verrouillages sont relâchés automatiquement à une vitesse au-dessus de 50 km/h (31 mi/h) . Donc, ne verrouiller le différentiel manuellement que si c'est absolument nécessaire parce qu'activer les verrouillages restreint la transmission dans les virages et cause le claquement du véhicule. Une perte de contrôle du véhicule pourrait survenir et causer un accident.

! Les verrouillages de différentiel ne doivent pas être activés lorsque le véhicule est remorqué ou lorsque les roues patinent.

Les verrouillages des différentiels ne doivent être engagés manuellement que si la traction est insuffisante en mode automatique.

Les verrouillages des différentiels peuvent être activés manuellement jusqu'à une vitesse de 30 km/h (19 m/h).

▶ Démarrer le moteur.
▶ Tourner la roue de sélection ① à la position désirée ③ ou ④.
Le témoin dans la roue de sélection ① s'allume pour le symbole correspondant

Le différentiel engagé paraît dans l'affichage multifonction

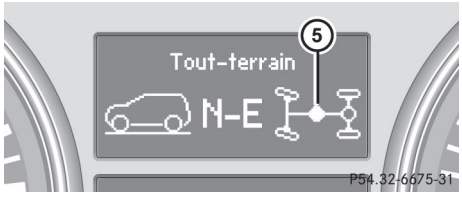

⑤ Le verrouillage du différentiel pour le boîtier de transfert est effectué.

Si le menu hors route (▷ page 238) n'a pas été précédemment sélectionné à l'ordinateur de bord, le message disparaît après environ cinq secondes.

Les verrouillages des différentiels ne sont pas contrôlés automatiquement. La maniabilité du véhicule est considérablement réduite. Conduire prudemment et accélérer lentement pour obtenir une traction optimale.

! Si les verrouillages de différentiel sont activés manuellement, les roues font des marques sur la route en virage puisque la différence de rotation entre les roues n'est plus équilibrée.

Le conducteur peut revenir au mode automatique en tout temps. Par mesure de sécurité, les verrouillages des différentiels sont automatiquement désactivés à des vitesses supérieures à 50 km/h (31 m/h). Si le conducteur arrête le véhicule et coupe le contact pendant plus de dix secondes, les verrouillages des différentiels reviennent en mode automatique.

Message dans l'affichage multifonction.

`Surchauffe syst. blocages - Veuillez patienter`

Le système de verrouillage du différentiell a surchauffé et s'est brièvement désengagé.

▶ Continuer à conduire.
Les verrouillages des différentiels se refroidissent et redeviennent disponibles par la suite.

Traction d'une remorque

Remarques sur le tirage d'une remorque

Remarques importantes sur la sécurité

⚠ **AVERTISSEMENT**

Lors de la traction d'une remorque, un équipement inapproprié et une conduite déficiente pourraient entraîner une perte de contrôle du véhicule.

La traction incorrecte de la remorque ou le non respect des directives du présent Guide du conducteur pourraient entraîner des dommages au véhicules, ou des blessures graves, ou les deux. Respecter les directives suivantes pour assurer le tirage sécuritaire de la remorque.

Pour plus de détails sur les informations contenues dans le présent Guide du conducteur, contacter un Concessionnaire Mercedes-Benz agréé

Information générale

- N'installer que l'accouplement de remorque approuvé pour votre véhicule.
  Pour plus d'information sur la disponibilité et l'installation, contacter votre Concessionnaire Mercedes-Benz agréé.
- Les pare-chocs de votre véhicule ne conviennent pas à l'installation d'accouplements amovibles de remorque.
- Ne pas installer d'accouplements amovibles de remorque ou autres

accouplements amovibles aux pare-chocs de votre véhicule.

- Afin de réduire la possibilité de dommages, retirer l'adaptateur à boule d'attelage du récepteur lorsqu'il n'est pas en usage.

Accouplement d'une remorque

⚠ ATTENTION

Pendant l'accouplement ou le découplement d'une remorque, s'assurer que personne ne verrouille ou ne déverrouille le véhicule et/ou n'ouvre ou ne ferme les portes ou le hayon.

Ainsi, le niveau du véhicule peut changer et mettre en danger le conducteur et/ou les autres.

S'assurer que le bouton ADS ou le système de commande du niveau du véhicule ne fonctionne pas pendant l'accouplement/découplement de la remorque.

Observer les dimensions maximales permises de la remorque (longueur et largeur).

La législation de la plupart des états américains et de toutes les provinces canadiennes exigent:

- des chaînes de sécurité entre le véhicule et la remorque Les chaînes devraient être croisées sous la languette de la remorque. Elles devraient être attachées au récepteur d'attelage, et non au pare-choc ou à l'essieu du véhicule.

  Laisser suffisamment de jeu dans les chaînes pour prévoir les virages serrés.
- un système de freinage séparé pour certains types de remorques.
- un interrupteur sécuritaire pour les remorques à frein. Vérifier les exigences légales spécifiques s'appliquant à votre juridiction.

  Si la remorque se détache pendant qu'elle est tirée par le véhicule, le commutateur sécuritaire applique les freins de la remorque.

! Ne pas brancher le système de freins de la remorque (si disponible) au système de freinage hydraulique du véhicule, puisque ce dernier est équipé d'un système de freinage antiblocage. Un défaut de fonctionnement des systèmes de frein du véhicule et de la remorque pourrait ainsi en résulter.

i Le câblage électrique du véhicule comprend un lien au témoin de freinage.

▶ S'assurer que la transmission automatique est en position de stationnement **P**.

▶ Serrer le frein de stationnement du véhicule.

▶ Démarrer le moteur.

▶ Sélectionner le niveau autoroute.

▶ Véhicules avec système d'amortissement adaptatif: régler ADS à **AUTO** ou **COMF**.

▶ Arrêter le moteur.

▶ Fermer toutes les portes et le hayon.

▶ Accoupler la remorque.

▶ Installer tous les raccords électriques.

i Véhicules avec groupe AIRMATIC: le véhicule tirant une remorque restera toujours au niveau autoroute. Lorsqu'une remorque est tirée, les remarques suivantes s'appliquent:

- le véhicule est automatiquement abaissé au niveau autoroute dès qu'il atteint une vitesse de 8 km/h (5 mi/h) s'il n'a pas réglé manuellement au niveau autoroute.
- le niveau vitesse élevée n'est pas disponible.

Ces restrictions s'appliquent à tous les accessoires alimentés par une connexion à la prise électrique de la remorque, par ex. un porte-bicyclettes.

Tirage d'une remorque

Plusieurs règlements sont en place concernant la traction d'une remorque, par exemple pour les limites de vitesse. S'assurer que l'ensemble véhicule et remorque est

conforme aux règlements en place, non seulement à votre lieu de départ, mais aussi d'arrivée. La police et les autorités locales pourront vous fournir des informations fiables.

Lors de la traction d'une remorque, les remarques suivantes s'appliquent:

- Le conducteur devrait se pratiquer à conduire en tirant une remorque afin de noter les différences quant à la maniabilité, aux virages, à l'arrêt et à la marche arrière dans un endroit libre de toute circulation routière.
- Avant de conduire, vérifier:
  - la languette de remorquage
  - l'interrupteur sécuritaire pour les remorques à frein
  - les chaînes de sécurité
  - les connexions électriques
  - les feux
  - les roues
- Régler les rétroviseurs afin de permettre une vue complète de l'arrière de la remorque.
- Si la remorque est dotée de freins à commande électronique, démarrer lentement l'ensemble véhicule et remorque, freiner manuellement à l'aide du contrôleur de frein et s'assurer du bon fonctionnement des freins.
- S'assurer d'immobiliser tout objet risquant de se déplacer dans la remorque, pendant qu'elle est tirée par le véhicule.
- Si le véhicule tire une remorque, vérifier régulièrement sa charge pour s'assurer qu'elle est sécuritairement maintenue et vérifier aussi les feux de la remorque et (si tel est le cas) les feux des freins pour s'assurer qu'ils fonctionnent adéquement.
- Se rappeler que la tenue de route sera moins stable lorsque le véhicule tire une remorque. Éviter les mouvements brusques du volant.
- L'ensemble véhicule et remorque est plus lourd, accélère plus lentement, est moins apte à grimper et nécessite une distance de freinage plus longue.

  L'ensemble véhicule et remorque est plus sensible aux vents latéraux et exige une direction plus précise.
- Dans la mesure du possible, éviter les freinages durs. Enfoncer d'abord modérément la pédale de frein, afin de permettre à la remorque d'actionner ses propres freins. Augmenter ensuite la pression sur le frein du véhicule.
- Si la transmission automatique continue d'effectuer «la recherche répétée de la bonne vitesse» entre deux rapports, en montée ou en descente, limiter alors la plage des rapports. Sélectionner la plage des rapports **4, 3, 2,** ou **1**.

  Le fait d'engager la transmission à un rapport inférieur et de réduire la vitesse diminue le risque de défectuosité du moteur.
- Sur les pentes longues et prononcées, qu'il est difficile de descendre au rapport **1**, adopter le programme de conduite hors route (off-road) ou engager le rapport LOW RANGE off-road.
- En conduite en pente descendante, passer à un rapport inférieur afin de profiter du frein moteur.

  Éviter un freinage constant, pour empêcher la surchauffe des freins et des freins de remorque (si installés).
- Si la température du liquide de refroidissement augmente radicalement pendant que le système de climatisation est en fonction, mettre le climatiseur hors fonction.

  De plus, la chaleur du liquide de refroidissement peut être dissipée en ouvrant les vitres et en réglant au maximum la vitesse de la soufflante et de la température intérieure.
- Lors du dépassement sur la route, surveiller attentivement la longueur totale de l'ensemble véhicule et remorque.

En raison de la longueur de l'ensemble véhicule et remorque, le conducteur devra parcourir une distance additionnelle pendant le dépassement, avant de revenir dans sa voie de départ.

Découplage d'une remorque

⚠ ATTENTION

Pendant l'accouplement ou le découplement d'une remorque, s'assurer que personne ne verrouille ou ne déverrouille le véhicule et/ou n'ouvre ou ne ferme les portes ou le hayon.

Ainsi, le niveau du véhicule peut changer et mettre en danger le conducteur et/ou les autres.

S'assurer que le bouton ADS ou le système de commande du niveau du véhicule ne fonctionne pas pendant l'accouplement/découplement de la remorque.

- ▶ S'assurer que la transmission automatique est en position de stationnement **P**.
- ▶ Serrer le frein de stationnement du véhicule.
- ▶ Démarrer le moteur.
- ▶ Fermer toutes les portes et le hayon.
- ▶ Serrer le frein de stationnement de la remorque.

⚠ ATTENTION

Dès que le raccord électrique entre la remorque et le véhicule est débranché, le véhicule s'abaisse. Afin d'éviter les blessures personnelles, s'assurer que personne ne se tient près du logement des roues ou sous le véhicule avant de débrancher le raccord électrique.

Lorsque la remorque est découplée, le véhicule est temporairement soulevé puisque les ressorts sont dégagés de la charge. Être spécialement prudent pendant ce processus, puisque le conducteur et/ou les autres pourraient être blessés. S'assurer que les personnes demeurant dans le véhicule n'appuient pas sur les commandes pour le contrôle du niveau du véhicule ou sur ADS.

- ▶ Enlever le câble de la remorque et découpler la remorque.
- ▶ Arrêter le moteur.

Charges de remorques et languettes de remorquage permissibles

Spécifications de poids

Le poids brut de la remorque (PBR) est le poids de la remorque plus le poids de tout le chargement et de l'équipement chargés sur la remorque. Poids brut permissible: 3402 kg (7500 lb).

Le poids nominal de la languette de remorquage (PNL) est le poids maximal permissible sur la languette de la remorque: limite de 272 kg (600 lb) pour les accouplements de remorque approuvés par Mercedes-Benz.

Chargement d'une remorque

- Lors du tirage d'une remorque, veuillez noter que ni le poids brut de la roulotte permissible, ni le poids nominal brut du véhicule (PNBV) ne doivent être dépassés. Le poids nominal brut du véhicule (PNBV) est spécifié sur la plaque d'identification du véhicule apposée au montant B de la porte côté conducteur.

  Les valeurs permissibles maximales sont indiquées sur les plaques d'identification du véhicule et de la remorque. Toujours respecter la plus basse valeur en question lors de l'évaluation du poids maximal pouvant être chargé sur le véhicule et la remorque.
- Le poids de la languette de remorquage sur la boule d'accouplement doit être ajouté au poids de l'essieu arrière afin d'empêcher le poids nominal brut sur l'essieu (PNBE) d'être excédé. Le poids nominal brut du véhicule (PNBV) est spécifié sur la plaque

d'identification du véhicule apposée au montant B de la porte côté conducteur.

ⓘ Mercedes-Benz recommande de charger la remorque de façon à obtenir un poids de languette entre 8 % et 15 % du PBR.

ⓘ Le poids des accessoires additionnels, des passagers, et de la charge réduit le poids permis pour le poids de la roulotte et la languette de remorquage

Vérification du poids du véhicule et de la remorque

- Pour s'assurer que les poids du véhicule remorqueur et de la remorque répondent aux valeurs maximales permises, faire peser la combinaison véhicule/remorque (incluant le conducteur, les passagers et la charge avec une remorque chargée) sur une balance commerciale.
- Vérifier le poids nominal brut sur l'essieu et l'essieu arrière, le poids brut de la remorque (PBR) ainsi que celui de la languette de remorquage.

Alimentation électrique de la remorque

La prise électrique de la remorque de votre véhicule est conçue pour le connecteur à 7 broches fourni avec l'accouplement de remorque approuvé par Mercedes-Benz.

ⓘ Selon votre remorque, un adapteur peut s'avérer nécessaire pour connecter votre remorque au véhicule.

Pour plus d'information, contacter votre Concessionnaire Mercedes-Benz agréé.

Information utile 232
Remarques sécuritaires importantes 232
Affichages et fonctionnement 232
Menus et sous-menus 235
Affichage de messages 249
Témoins et avertisseurs au combiné d'instruments 280

Information utile

ⓘ Ce Guide du conducteur décrit tous les dispositifs, de série ou optionnels, offerts pour le véhicule au moment de la publication du Guide. Des différences sont possibles entre les pays. À noter qu'il est possible que votre véhicule ne soit pas équipé de toutes les caractéristiques décrites dans le présent guide. Ceci s'applique également aux systèmes et fonctions portant sur la sécurité du véhicule.

ⓘ Veuillez lire l'information sur les ateliers spécialisés (▷ page 28).

Remarques sécuritaires importantes

Pour une illustration du combiné d'instruments, voir la section «Aperçu» (▷ page 33).

⚠ **ATTENTION**

L'attention du conducteur doit toujours être dirigée sur la route et les conditions de la route devrait être sa principale préoccupation pendant la conduite.

Pour la sécurité du conducteur et celle des autres, le conducteur devrait effectuer la sélection des fonctions au volant de direction multifonction seulement lorsque les conditions de la route et de la circulation permettent de le faire de façon sécuritaire.

Se rappeler qu'à une vitesse de seulement 50 km/h (environ 31 mi/h , le véhicule couvre une distance de 14 m (environ 44 pi) chaque seconde.

⚠ **ATTENTION**

Aucun message ne sera affiché si l'affichage multifonction ou le combiné d'instruments n'est pas fonctionnel.

Donc, le conducteur ne sera pas capable de voir l'information sur les conditions de conduite, telles que

- la vitesse
- la température extérieure
- les témoins/avertissements
- les témoins d'avertissement/anomalies
- la défectuosité des systèmes

Les caractéristiques de conduite pourraient être modifiées.

Si vous devez continuer la conduite, veuillez le faire avec une précaution accrue. Contacter un Concessionnaire Mercedes-Benz agréé dès que possible.

⚠ **ATTENTION**

Les messages d'anomalies et d'avertissements s'affichent uniquement pour certains systèmes et sont accompagnés de très peu de détails. Ils ont simplement pour but de rappeler au conducteur l'état de fonctionnement de certains systèmes. Ils ne remplacent pas la responsabilité du propriétaire ou du conducteur de maintenir le véhicule en bon état. Faire effectuer tous les travaux d'entretien et de sécurité requis pour le véhicule, en le confiant à un Concessionnaire Mercedes-Benz agréé pour vérification des messages d'anomalies et d'avertissements.

Affichages et fonctionnement

Tachymètre

La zone rouge dans le tachymètre indique la plage de surrégime du moteur.

❗ Ne pas conduire dans le régime maximal, le moteur pourrait être endommagé.

L'alimentation en carburant sera interrompue si cette zone rouge est atteinte, afin de protéger le moteur.

Affichage de la température extérieure

L'indicateur de température extérieure paraît dans l'affichage multifonction (▷ page 234).

⚠ ATTENTION

L'indicateur de température extérieure n'est pas un dispositif avertisseur en cas de gel et, par conséquent, ne doit pas être utilisé comme tel.

L'enregistrement de températures juste au-delà du point de congélation ne garantit aucunement que la chaussée est exempte de verglas. La route peut encore être glacée, spécialement dans les régions boisées ou sur les ponts.

Les variations de température extérieure sont affichées après un court délai.

Indicateur de vitesse avec segments

Les segments dans l'indicateur de vitesse montrent la gamme de vitesse disponible.

DISTRONIC (▷ page 195) activé

Un ou deux segments dans la gamme de vitesse sélectionnée s'allument.

DISTRONIC détecte un véhicule à l'avant:

Les segments entre la vitesse du véhicule à l'avant et la vitesse en mémoire s'allument.

Fonctionnement de l'ordinateur de bord

L'ordinateur de bord est activé dès que la clé SmartKey est tournée en position **1** du commutateur de démarrage.

Les boutons au volant de direction multifonction permettent de contrôler l'affichage multifonction et les réglages de l'ordinateur de bord.

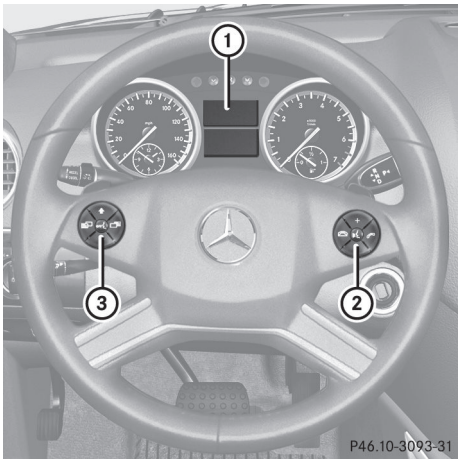

①	Affichage multifonction
②	 Refuse ou termine un appel Quitte l'annuaire téléphonique/ la mémoire de recomposition  Fait ou accepte un appel Commute les commutateurs à la mémoire de recomposition  Sélectionne les sous-menus au menu Réglages Change les valeurs Règle le volume  Active le système de commandes vocales; voir les directives de fonctionnement séparées
③	 Sélectionne un menu: fait défiler vers l'avant et l'arrière  Désactive le système de commandes vocales; voir les directives de fonctionnement séparées

	Appuyer brièvement: Fait défiler vers l'avant et l'arrière dans un menu Au menu **Audio**: sélectionne une station sauvegardée, un titre audio ou une scène vidéo Au menu **Téléphone**: commute à l'annuaire téléphonique et sélectionne un nom ou un numéro de téléphone
	Enfoncer et maintenir: Au menu **Audio**: sélectionne la station précédente/suivante ou sélectionne un titre audio à l'aide du défilement rapide Au menu **Téléphone**: lance le défilement rapide dans l'annuaire téléphonique

Affichage multifonction

Les valeurs et les réglages ainsi que tout message de l'affichage paraissent dans l'affichage multifonction.

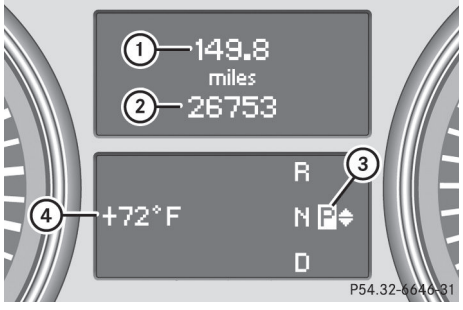

① Totalisateur journalier
② Odomètre
③ Position de la transmission
④ Ligne d'état avec vitesse ou température extérieure (▷ page 240)

Pour des informations sur l'activation de la position de stationnement, voir (▷ page 166).

Menus et sous-menus

Aperçu du menu

Le nombre de menus affichés dépend de l'équipement optionnel installé sur le véhicule.

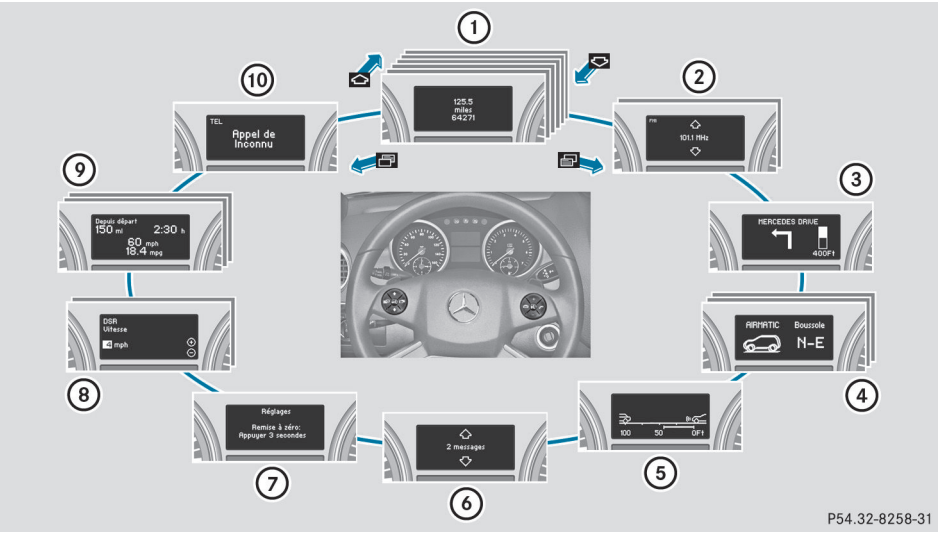

	Fonction
①	Menu **Affichage standard** (▷ page 236) • système avertisseur de perte de pression des pneus (Canada seulement) (▷ page 376) • moniteur de pression des pneus (É.-U. seulement) (▷ page 378) • affichage des intervalles d'entretien ASSYST PLUS (▷ page 331)
②	Menu **Audio** (▷ page 237)
③	Menu **Navigation** (▷ page 238)
④	Menu **Hors route** (▷ page 238) • Contrôle du niveau (▷ page 204) • Affichage de la boussole (▷ page 323) • Verrouillages du différentiel (indicateur de statut) (▷ page 224)
⑤	Menu **DISTRONIC** (▷ page 201)
⑥	Menu **Mémoire des messages**[24] (▷ page 249)
⑦	Menu **Réglages** (▷ page 239)
⑧	Menu **Fonctions additionnelles** (▷ page 246)

[24] Le menu est seulement visible si un message est affiché.

	Fonction
⑨	Menu **Ordinateur de voyage** (▷ page 246)
⑩	Menu **Téléphone** (▷ page 247)

Menu d'affichage standard

Affichage standard

▶ Appuyer sur le bouton ⊡ ou ⊡ au volant de direction pour sélectionner l'affichage standard.

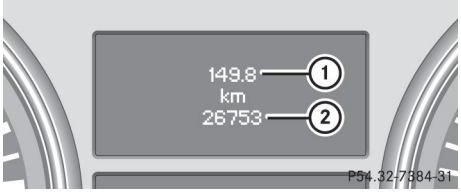

Affichage standard

① Totalisateur journalier

② Odomètre

Les fonctions suivantes peuvent être sélectionnées au menu **Affichage standard** à l'aide du bouton ⊡ ou ⊡:

- système avertisseur de perte de pression des pneus (▷ page 376) (Canada seulement)
- moniteur de pression des pneus (▷ page 378) (É.-U. seulement)
- température du liquide de refroidissement (▷ page 236)
- tachymètre numérique ou température extérieure (▷ page 237)
- affichage des intervalles d'entretien ASSYST PLUS (▷ page 331)

▶ **Pour remettre à zéro le totalisateur journalier:** Appuyer et retenir le bouton de remise à zéro Ⓡ dans le combiné d'instruments jusqu'à ce que le totalisateur journalier soit remis à zéro.

Affichage de la température du liquide de refroidissement

⚠ ATTENTION

Conduire si le moteur surchauffe entraîne le risque d'incendie des liquides qui pourraient avoir débordé dans le compartiment moteur. Le conducteur pourrait subir de graves brûlures.

La vapeur provenant d'un moteur surchauffé peut causer des brûlures graves, une situation susceptible de survenir simplement en ouvrant le capot. Au premier signe visible ou sonore de vapeur, s'éloigner du moteur.

Arrêter le moteur dans un endroit sûr, éloigné de la circulation. Arrêter le moteur, sortir du véhicule et s'en éloigner jusqu'à ce que le moteur soit refroidi.

▶ Appuyer sur le bouton ⊡ ou ⊡ au volant de direction pour sélectionner l'affichage standard.

▶ Appuyer sur le bouton ⊡ ou ⊡ pour sélectionner la température du liquide de refroidissement.

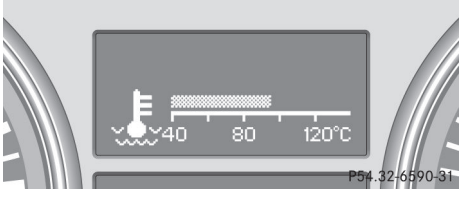

Dans des conditions de conduite normales, avec la concentration adéquate de liquide anticorrosion et antigel, la lecture de la température peut s'élever à 120 °C (248 °F).

! Si la température du liquide de refroidissement dépasse 120 °C (248 °F) ne pas continuer la conduite. Autrement, le moteur pourrait être endommagé.

Affichage du tachymètre numérique ou de la température extérieure

Si le tachymètre numérique a été sélectionné pour la barre d'état (▷ page 240), l'affichage de la température extérieure est affiché ici.

- ▶ Appuyer sur le bouton ⊡ ou ⊡ au volant de direction pour sélectionner l'affichage standard.
- ▶ Appuyer sur le bouton △ ou ▽ pour sélectionner le tachymètre numérique ou la température extérieure.



Tachymètre numérique



Température extérieure

Menu Audio

Sélection d'une station radio

ⓘ La radio satellite SIRIUS XM est traitée comme une application radio normale.

Pour plus d'information sur le fonctionnement de la radio satellite, voir les directives de fonctionnement séparées.

Il est seulement possible de changer la bande de fréquence et de sauvegarder de nouvelles stations à l'aide de COMAND.

- ▶ Mettre sous tension COMAND et sélectionner Radio (voir directives de fonctionnement séparées).
- ▶ Appuyer sur le bouton ⊡ ou ⊡ au volant de direction pour sélectionner le menu **Audio**.

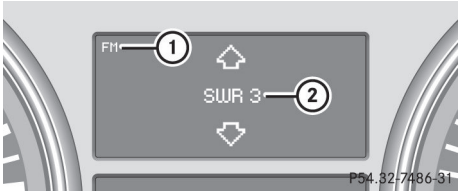

① Gamme d'ondes [25]
② Station actuelle

- ▶ **Pour sélectionner une station mise en mémoire:** appuyer brièvement sur le bouton △ ou ▽.
- ▶ **Pour sélectionner une station dans la liste des stations:** appuyer et maintenir brièvement enfoncé le bouton △ ou ▽
- ▶ **Pour sélectionner une station à l'aide de la recherche de station[26]:** appuyer et maintenir brièvement le bouton △ ou ▽.

Fonctionnement du lecteur audio ou du média audio

Les données audio des différents dispositifs et médias audio peuvent être jouées, selon l'équipement installé sur le véhicule.

- ▶ Mettre en fonction le système COMAND et sélectionner le dispositif audio ou le médium audio (voir les directives de fonctionnement séparées).
- ▶ Appuyer sur le bouton ⊡ ou ⊡ au volant de direction pour sélectionner le menu **Audio**.

[25] Si la station actuelle ② a été mise en mémoire, la position mémoire sera aussi affichée.
[26] Seulement si aucune liste de stations n'est captée.



Affichage du changeur CD (exemple)

① CD en cours

② Titre à l'écoute

- ▶ **Pour sélectionner le titre suivant/précédent:** appuyer brièvement sur le bouton ⏶ ou ⏷.
- ▶ **Pour sélectionner un titre dans la liste des titres (défilement rapide):** appuyer et maintenir brièvement enfoncé le bouton ⏶ ou ⏷.

Le titre actuel ne sera pas affiché en mode audio AUX (**Aux**iliary audio mode: source audio externe connectée.

Fonctionnement du DVD vidéo

- ▶ Mettre sous tension COMAND et sélectionner DVD vidéo (voir directives de fonctionnement séparées).
- ▶ Appuyer sur le bouton ⧉ ou ⧉ au volant de direction pour sélectionner le menu **Audio**.

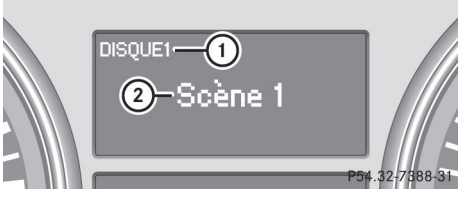

Affichage du changeur DVD (exemple)

① DVD actuel (pour changeur DVD)

② Scène actuelle

- ▶ Appuyer sur le bouton ⏶ ou ⏷ pour sélectionner une scène.

Menu du système de navigation

Affichage des directives de navigation

Au menu **Navigation** : les directives du système de navigation paraissent dans l'affichage multifonction. Pour plus d'information, voir les directives de fonctionnement séparées.

- ▶ Activer COMAND (voir les directives de fonctionnement séparées).
- ▶ Appuyer sur le bouton ⧉ ou ⧉ au volant de direction pour sélectionner le menu **Navigation**.

Guidage routier inactif

La direction de la course paraît dans l'affichage multifonction. Si le nom de la rue fait partie des données du système de navigation, ceci sera aussi affiché.



Guidage routier actif

L'affichage multifonction montre les directives de navigation, par exemple:

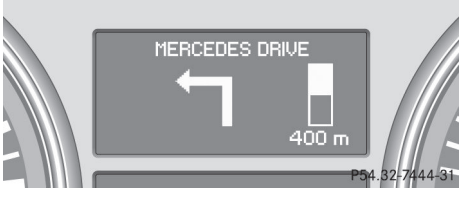

Menu hors route

Selon l'équipement optionnel du véhicule, vous pouvez déterminer les réglages suivants pour le menu **Hors route**:

- Contrôle du niveau (▷ page 204)
- boussole (▷ page 323)
- verrouillages des différentiels (▷ page 224)

ⓘ La présence de gros édifices, de câbles électriques ou de tours de transmission, de même que des objets métalliques sur le dessus ou à l'intérieur du véhicule, peuvent interférer avec l'affichage de la boussole.

▶ Appuyer sur [⊂] ou [⊃] au volant de direction pour sélectionner le menu **Hors route**:

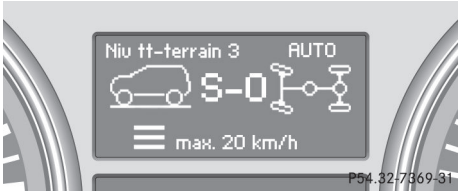

Exemple d'affichage pour les véhicules dotés du groupe Off-Road Pro engineering

Menu des réglages

Introduction

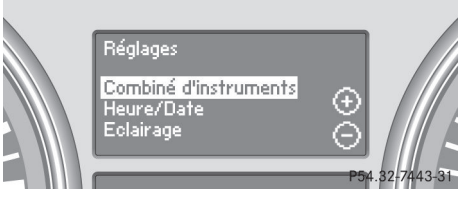

Le menu Réglages peut servir à:

- remettre aux réglages usine
- changer les réglages au combiné d'instruments
- changer les réglages de l'heure/de date[27]
- changer les réglages de l'éclairage
- changer les réglages du véhicule
- changer les réglages de commodité

Remise aux réglages usine

Par mesure de sécurité, la fonction Feux de circulation de jour du sous-menu Éclairage n'est réinitialisée que lorsque le véhicule est immobile.

▶ Appuyer sur le bouton [⊂] ou [⊃] au volant de direction pour sélectionner le menu Réglages.

▶ Appuyer et maintenir le bouton de réinitialisation Ⓡ au combiné d'instruments pendant environ trois secondes.
Un message-guide paraît dans l'affichage multifonction demandant de confirmer en appuyant à nouveau sur le bouton de réinitialisation Ⓡ

▶ Appuyer à nouveau sur le bouton de remise à l'état initial Ⓡ.
Les réglages de la plupart des fonctions sont rétablis aux réglages usine.

ou

▶ Pour conserver ces réglages, ne pas appuyer une deuxième fois sur le bouton Ⓡ de remise aux valeurs usine.
Après environ cinq secondes, le menu Réglages réapparaît.

▶ Appuyer sur le bouton , [⊂] ou [⊃] pour sélectionner un menu différent.

Combiné d'instruments

Sélection de l'unité de mesure de la distance

Cette fonction n'est disponible qu'au Canada.

La fonction Unité d'affichage tachym./totalisateur permet de choisir si certains affichages apparaissent en kilomètres ou en milles.

L'unité de mesure de la distance sélectionnée s'applique:

- à l'indicateur de vitesse analogique
- à l'odomètre et le totalisateur journalier
- à l'ordinateur de bord

[27] Cette fonction n'est pas disponible sur les véhicules avec module de navigation

- les directives de navigation au menu **Navigation**
- DISTRONIC

▶ Appuyer sur le bouton ou au volant de direction pour sélectionner le menu Réglages.

▶ Appuyer sur le bouton pour rappeler la sélection de sous-menus.

▶ Appuyer sur le bouton + ou − pour sélectionner le sous-menu Combiné d'instruments.

▶ Appuyer sur le bouton pour sélectionner Unité d'affichage tachym./totalisateu.

▶ Appuyer sur le bouton + ou − pour sélectionner km ou Milles comme unité de mesure de la distance.

▶ Appuyer sur le bouton , ou pour sélectionner un affichage différent.

Sélection de l'unité de mesure de la distance du tachymètre numérique

▶ Appuyer sur ou au volant de direction pour sélectionner le menu Réglages.

▶ Appuyer sur le bouton pour sélectionner les sous-menus.

▶ Appuyer sur le bouton + ou − pour sélectionner le sous-menu Combiné d'instruments.

▶ Appuyer sur le bouton pour afficher Tachymètre numérique

▶ Appuyer sur le bouton + ou − pour sélectionner km ou milles comme unité de mesure de la distance.

▶ Appuyer sur le bouton , ou pour sélectionner un affichage différent.

Sélection de la langue

La fonction Langue: permet de sélectionner la langue pour le combiné d'instruments.

▶ Appuyer sur le bouton ou au volant de direction pour sélectionner le menu Réglages.

▶ Appuyer sur le bouton pour sélectionner les sous-menus.

▶ Appuyer sur + ou − pour sélectionner le sous-menu Combiné d'instruments

▶ Appuyer sur pour sélectionner Langue.

▶ Appuyer sur le bouton + ou − pour sélectionner la langue désirée.

▶ Appuyer sur le bouton , ou pour sélectionner un affichage différent.

Sélection de l'affichage de la ligne d'état

▶ Appuyer sur le bouton ou au volant de direction pour sélectionner le menu Réglages.

▶ Appuyer sur le bouton pour sélectionner les sous-menus.

▶ Appuyer sur + ou − pour sélectionner le sous-menu Combiné d'instruments

▶ Appuyer sur pour sélectionner Affichage ligne de statut

▶ Appuyer sur + ou − pour sélectionner l'affichage dans la ligne d'état : vitesse (Vitesse) ou la température extérieure (Temp. extér. L'affichage sélectionné paraît maintenant constamment dans l'affichage multifonction inférieur. En faisant défiler le menu **Affichage** (▷ page 237), vous verrez l'affichage non sélectionné

▶ Appuyer sur le bouton , ou pour sélectionner un affichage différent.

Heure/Date

Ce sous-menu n'est disponible que sur les véhicules sans module de navigation. Pour régler la date et l'heure sur les véhicules avec

module de navigation, voir les directives de fonctionnement séparées.

Dans le sous-menu Heure/date, il est possible de régler l'heure et la date:

- ▶ Appuyer sur ⊟ ou ⊟ au volant de direction pour sélectionner le menu Réglages....
- ▶ Appuyer sur le bouton ⌂ pour sélectionner les sous-menus.
- ▶ Appuyer sur le bouton + ou − pour sélectionner le sous-menu Heure/date.
- ▶ **Pour régler l'heure:** appuyer sur ⌂ pour sélectionner Réglage heures ou Réglage minutes.

ou

- ▶ **Pour régler la date:** appuyer sur ⌂ pour sélectionner Date Réglage du jour, Date Réglage du mois ou Date Réglage de l'année.
- ▶ Appuyer sur + ou − pour déterminer une valeur.
- ▶ Appuyer sur le bouton ⌂, ⊟ ou ⊟ pour sélectionner un affichage différent.

Éclairage

Mise en/hors fonction des feux de circulation de jour

Cette fonction n'est pas disponible au Canada.

Si la fonction Éclairage de jour est activée et que le commutateur d'éclairage est en position 0 ou AUTO, les feux de circulation de jour sont automatiquement allumés lorsque le moteur tourne.

Dans l'obscurité, les feux suivants s'allument aussi:

- les feux de croisement
- les feux de stationnement
- les feux arrière
- l'éclairage de plaque d'immatriculation
- les feux de gabarit

Sur les véhicules avec feux de circulation de jour, le réglage usine est On (en fonction).

- ▶ Arrêter le moteur.
- ▶ Appuyer sur le bouton ⊟ ou ⊟ au volant de direction pour sélectionner le menu Réglages.
- ▶ Appuyer sur le bouton ⌂ pour sélectionner les sous-menus.
- ▶ Appuyer sur le bouton + ou − pour sélectionner le sous-menu Éclairage.
- ▶ Appuyer sur le bouton ⌂ pour sélectionner Éclairage de jour
- ▶ Appuyer sur + ou − pour mettre les feux de circulation de jour en fonction On ou hors fonction Off.
- ▶ Appuyer sur le bouton ⌂, ⊟ ou ⊟ pour sélectionner un affichage différent.

Allumer/éteindre l'éclairage de zone environnante

Si la fonction d'éclairage de zone environnante est activée et que le commutateur d'éclairage est à la position AUTO, les feux suivants s'allumeront à l'obscurité et si le véhicule est déverrouillé à l'aide de la clé

- les feux de stationnement
- l'éclairage de plaque d'immatriculation
- les feux arrière
- les antibrouillards[28]
- les feux de croisement[29]
- les feux de gabarit
- l'éclairage de zone environnante dans les rétroviseurs extérieurs

Les commutateurs de l'éclairage de zone environnante s'éteignent automatiquement après 40 secondes ou lorsque la porte du conducteur est ouverte.

[28] Seulement sur les véhicules avec feux antibrouillards avant.

[29] Seulement sur les véhicules sans feux antibrouillards avant.

- ▶ Appuyer sur le bouton ou au volant de direction pour sélectionner le menu Réglages
- ▶ Appuyer sur le bouton pour sélectionner les sous-menus.
- ▶ Appuyer sur le bouton + ou − pour sélectionner le sous-menu Éclairage.
- ▶ Appuyer sur pour sélectionner Fonction éclairage de zone environnante.
- ▶ Appuyer sur + ou − pour mettre en fonction/hors fonction Fonction éclairage de zone environnante.
- ▶ En quittant le véhicule, tourner le commutateur d'éclairage à la position AUTO.
  L'éclairage de zone environnante est activé.
- ▶ Appuyer sur le bouton , ou pour sélectionner un affichage différent.

Réglage de l'éclairage de la lumière ambiante

- ▶ Appuyer sur le bouton ou au volant de direction pour sélectionner le menu Réglages
- ▶ Appuyer sur le bouton pour sélectionner les sous-menus.
- ▶ Appuyer sur le bouton + ou − pour sélectionner le sous-menu Éclairage.
- ▶ Appuyer sur le bouton pour sélectionner Lumière ambiante
- ▶ Appuyer sur le bouton + ou − pour confirmer la luminosité à tous les niveaux, du Niveau 0 (désactivé) au Niveau 5 (brillant).
- ▶ Appuyer sur le bouton , ou pour sélectionner un affichage différent.

Activation/désactivation de l'extinction temporisée de l'éclairag extérieur

Si la fonction Désactivation des phares est activée et que le commutateur d'éclairage est à la position AUTO, l'éclairage extérieur continue pendant 15 secondes après la fermeture des portes dans l'obscurité.

Si le moteur est arrêté et qu'aucune porte n'est ouverte, ou si une porte ouverte n'est pas fermée, l'éclairage extérieur s'éteint après 60 secondes

Si la fonction d'extinction temporisée est activée, le commutateur d'éclairage est réglé à AUTO et que le moteur est coupé, les feux suivants restent allumés:

- les feux de stationnement
- l'éclairage de plaque d'immatriculation
- les feux arrière
- les antibrouillards[30]
- les feux de croisement[31]
- le feu de gabarit

- ▶ Appuyer sur le bouton ou au volant de direction pour sélectionner le menu Réglages.
- ▶ Appuyer sur le bouton pour sélectionner les sous-menus.
- ▶ Appuyer sur le bouton + ou − pour sélectionner le sous-menu Éclairage.
- ▶ Appuyer sur le bouton pour sélectionner Extinction temporisée des phares.

30 Seulement sur les véhicules avec feux antibrouillards avant.

31 Seulement sur les véhicules sans feux antibrouillards avant.

- ▶ Appuyer sur le bouton [+] [−] pour sélectionner Extinction temporisée des phares.
- ▶ Avant d'arrêter le moteur, tourner le commutateur d'éclairage à la position [AUTO].
  L'extinction temporisée de l'éclairage extérieur est activée.
- ▶ Appuyer sur le bouton [⌂], [⧉] ou [⧉] pour sélectionner un affichage différent.

Désactivation temporaire de l'extinction temporisée:

- ▶ Avant de sortir du véhicule, tourner la clé SmartKey à la position **0** du commutateur de démarrage.
- ▶ Tourner la clé SmartKey à la position **2** du commutateur de démarrage et la ramener à la position **0**.
  L'extinction temporisée est désactivée.

L'extinction temporisée sera réactivée au prochain démarrage du véhicule.

Activation/désactivation de l'extinction temporisée de l'éclairage intérieur

Si la fonction Extinction temporisée éclairage extérieur est activée et que la clé SmartKey est retirée du commutateur de démarrage, l'éclairage intérieur reste allumé pendant 10 secondes.

- ▶ Appuyer sur le bouton [⧉] ou [⧉] au volant de direction pour sélectionner le menu Réglages.
- ▶ Appuyer sur le bouton [⌂] pour sélectionner les sous-menus.
- ▶ Appuyer sur le bouton [+] ou [−] pour sélectionner le sous-menu Éclairage.
- ▶ Appuyer sur le bouton [⌂] pour sélectionner Extinction temporisée de l'éclairage intérieur.
- ▶ Appuyer sur le bouton [+] ou [−] pour activer ou désactiver la fonction Extinction temporisée de l'éclairage intérieur.
- ▶ Appuyer sur le bouton [⌂], [⧉] ou [⧉] pour sélectionner un affichage différent.

Véhicule

Activation/désactivation de la fonction de verrouillage automatique des portes

Si la fonction Verrouillage automatique est sélectionnée, le véhicule est verrouillé centralement à une vitesse supérieure à environ 15 km/h (9 m/h).

ⓘ Pour plus d'information sur la fonction de verrouillage automatique, voir (▷ page 93).

- ▶ Appuyer sur le bouton [⧉] ou [⧉] au volant de direction pour sélectionner le menu Réglages.
- ▶ Appuyer sur le bouton [⌂] pour rappeler la sélection de sous-menus.
- ▶ Appuyer sur le bouton [+] ou [−] pour sélectionner le sous-menu Véhicule.
- ▶ Appuyer sur le bouton [⌂] pour sélectionner Verrouillage automatique.
- ▶ Appuyer sur le bouton [+] ou [−] pour sélectionner Verrouillage automatique en ou hors fonction.
- ▶ Appuyer sur le bouton [⌂], [⧉] ou [⧉] pour sélectionner un affichage différent.

Activation/désactivation de la fonction de signal de confirmation de verrouillage

Si la fonction Confirmation sonore de fermeture est activée, un signal sonore est émis lorsque le véhicule est verrouillé ou déverrouillé. Lors du déverrouillage, le signal retentit une fois. Lors du verrouillage, le signal retentit à trois reprises.

- ▶ Appuyer sur le bouton ou au volant de direction pour sélectionner le menu Réglages.
- ▶ Appuyer sur le bouton pour rappeler la sélection de sous-menus.
- ▶ Appuyer sur le bouton + ou − pour sélectionner le sous-menu Véhicule.
- ▶ Appuyer sur le bouton ou pour sélectionner Confirmation sonore de fermeture.
- ▶ Appuyer sur le bouton + ou − pour activer ou désactiver la fonction Confirmation sonore de fermeture.
- ▶ Appuyer sur le bouton , ou pour sélectionner un affichage différent.

Activation/désactivation du système de capteurs radar

Si le système de capteurs radar est désactivé, le système d'assistance à l'angle mort (▷ page 216) est aussi désactivé.

ⓘ É.-U. seulement: Ce dispositif a été approuvé par la FCC comme étant un «Système de radar de véhicule». Le capteur radar est destiné uniquement à être utilisé sur un système de radar automobile. La dépose, la falsification ou la modification du dispositif est interdite par la FCC et entraînera l'annulation de toutes les garanties. Ne pas modifier, falsifier ou utiliser ce dispositif d'une façon non approuvée.

Toute modification non autorisée de ce dispositif pourrait priver l'utilisateur du droit d'utiliser cet équipement.

ⓘ Canada seulement:

Ce dispositif est conforme à la norme RSS-210 d'Industrie Canada. Son fonctionnement est sujet aux deux conditions suivantes:

1. ce dispositif ne doit pas causer d'interférences nuisibles, et

2. ce dispositif doit accepter toute interférence reçue, y compris celle pouvant causer un fonctionnement indésirable.

Toute modification non autorisée de ce dispositif pourrait priver l'utilisateur du droit d'utiliser cet équipement.

- ▶ Appuyer sur le bouton ou au volant de direction pour sélectionner le menu Réglages
- ▶ Appuyer sur le bouton pour sélectionner les sous-menus.
- ▶ Appuyer sur le bouton + ou − pour sélectionner le sous-menu Véhicule.
- ▶ Appuyer sur le bouton pour sélectionner Capteur radar (voir Guide du conducteur
- ▶ Appuyer sur le bouton + ou − pour activer ou désactiver Capteur radar (voir Guide du conducteur).
- ▶ Appuyer sur le bouton , ou pour sélectionner un affichage différent.

Commodité

Activation/désactivation de la fonction d'aide montée/descente

La fonction Aide montée/descente permet d'activer ou de désactiver la fonction d'aide montée/descente (▷ page 120).

⚠ **ATTENTION**

Lorsque la fonction d'aide montée/descente est activée, s'assurer d'éviter tout risque de blessures lors du déplacement du volant de direction.

Pour annuler le mouvement du volant de direction, appliquer l'une des procédures suivantes:

- Déplacer la tige de réglage du volant de direction.
- Appuyer sur un des boutons de position mémoire.
- Appuyer sur le bouton mémoire **M**.

Ne pas laisser d'enfants sans surveillance dans le véhicule, ou ayant accès à un véhicule non verrouillé. Les enfants pourraient ouvrir la porte du conducteur et actionner involontairement la fonction d'aide montée/descente du véhicule et risquer de provoquer un accident ou des blessures personnelles graves.

- ▶ Appuyer sur le bouton ou au volant de direction pour sélectionner le menu Réglages.
- ▶ Appuyer sur le bouton pour sélectionner les sous-menus.
- ▶ Appuyer sur le bouton + ou − pour sélectionner le sous-menu Confort.
- ▶ Appuyer sur le bouton pour sélectionner la fonction Aide montée/descente.
- ▶ Appuyer sur le bouton + ou − pour activer ou désactiver la fonction Aide montée/descente.
- ▶ Appuyer sur le bouton , ou pour sélectionner un affichage différent.

Mise en/hors fonction de la fonction de réglage automatique des ceintures de sécurité

Pour plus d'information sur le réglage des ceintures de sécurité (▷ page 64).

- ▶ Appuyer sur le bouton ou au volant de direction pour sélectionner le menu Réglages.
- ▶ Appuyer sur le bouton pour sélectionner les sous-menus.
- ▶ Appuyer sur le bouton + ou − pour sélectionner le sous-menu Confort.
- ▶ Appuyer sur le bouton pour sélectionner Ajustement ceinture.
- ▶ Appuyer sur le bouton + ou − pour activer/désactiver le menu Ajustement ceinture.
- ▶ Appuyer sur le bouton , ou pour sélectionner un affichage différent.

Activation du rabattage des rétroviseurs lorsque la fonction de verrouillage est activée/désactivée

Si la fonction Rabattement rétroviseurs au verrouillage est activée, les rétroviseurs extérieurs sont rabattus lors du verrouillage du véhicule. Si le contact est établi, les rétroviseurs extérieurs se redressent à nouveau.

Si la fonction est activée et que les rétroviseurs sont rabattus à l'aide du bouton sur la porte (▷ page 122), ils ne se redresseront pas automatiquement. Les rétroviseurs extérieurs peuvent alors être redressés seulement à l'aide du bouton sur la porte.

- ▶ Appuyer sur ou au volant de direction pour sélectionner le menu Réglages.
- ▶ Appuyer sur le bouton pour sélectionner les sous-menus.
- ▶ Appuyer sur le bouton + ou − pour sélectionner le sous-menu Commodité.
- ▶ Appuyer sur pour sélectionner Rabattement rétroviseurs au verrouillage.
- ▶ Appuyer sur + ou − pour activer/désactiver la fonction Rabattement rétroviseurs au verrouillage.
- ▶ Appuyer sur le bouton , ou pour sélectionner un affichage différent.

Menu Fonctions additionnelles

Activation/désactivation de la fonction d'avertissement à distance

Cette fonction n'est disponible qu'avec DISTRONIC.

- ▶ Appuyer sur ⊡ ou ⊡ au volant de direction pour sélectionner le menu **Fonctions additionnelles**.
- ▶ Appuyer sur le bouton ⌃ ou ⌄ pour sélectionner la fonction Avertissement à distance.
- ▶ Appuyer sur le bouton + ou − pour activer ou désactiver le système Avertissement à distance. Lorsque la fonction d'avertissement à distance (▷ page 79) est activée, le symbole ⊡ est indiqué au bas de l'affichage multifonction.
- ▶ Appuyer sur le bouton ⌃, ⊡ ou ⊡ pour sélectionner un affichage différent.

Activation/désactivation de l'assistant à l'angle mort actif

Pour plus d'information sur l'assistance à l'angle mort (▷ page 216).

- ▶ Appuyer sur ⊡ ou ⊡ au volant de direction pour sélectionner le menu **Fonctions additionnelles**.
- ▶ Appuyer sur le bouton ⌃ ou ⌄ pour sélectionner la fonction Assistance à l'angle mort.
- ▶ Appuyer sur le bouton + ou − pour activer ou désactiver Assistance à l'angle mort.
- ▶ Appuyer sur le bouton ⌃, ⊡ ou ⊡ pour sélectionner un affichage différent.

Réglage

La fonction Vitesse DSR permet de régler la vitesse de conduite en descente (▷ page 219) à une valeur variant entre 4 km/h (É.-U.: 3 mi/h) et 18 km/h) (É.-U. 10 mi/h) Les réglages sont effectués progressivement, soit par tranche de 2 km/h) (aux É.-U. 1 mi/h).

- ▶ Appuyer sur ⊡ ou ⊡ au volant de direction pour sélectionner le menu **Fonctions additionnelles**.
- ▶ Appuyer sur le bouton ⌃ ou ⌄ pour sélectionner la fonction Vitesse DSR.
- ▶ Appuyer sur le bouton + ou − pour sélectionner le niveau désiré.
- ▶ Appuyer sur le bouton ⌃, ⊡ ou ⊡ pour sélectionner un affichage différent.

Menu de l'ordinateur de voyage

Ordinateur de voyage «Depuis départ» ou «Depuis remise à 0»

Les valeurs du sous-menu Depuis départ réfèrent au début du voyage, tandis que celles du sous-menu Depuis remise à 0 réfèrent à la dernière remise à zéro (▷ page 247) de ce sous-menu.

- ▶ Appuyer sur le bouton ⊡ ou ⊡ au volant de direction pour sélectionner le menu **Ordinateur de voyage**.
- ▶ Appuyer sur le bouton ⌃ ou ⌄ pour sélectionner Depuis départ ou Depuis remise à 0.



Ordinateur de voyage «Depuis départ» (exemple)

① Distance
② Heure
③ Vitesse moyenne
④ Consommation moyenne de carburant

L'ordinateur de bord Depuis départ est automatiquement remis à zéro lorsque

- le contact est coupé pendant plus de quatre heures.
- 999 heures ont été excédées.
- 9 999 milles ont été excédés (160 000 km)

Lorsque 9 999 heures ou 99 999 milles (160 000 km) ont été excédés, l'ordinateur de bord est automatiquement remis à zéro Depuis remise 0.

Remise à zéro des valeurs

- ▶ Appuyer sur le bouton ou au volant de direction pour sélectionner le menu **Ordinateur de voyage**.
- ▶ Appuyer sur le bouton ou pour sélectionner la fonction à remettre à zéro.
- ▶ Appuyer et retenir le bouton de remise à zéro Ⓡ au combiné d'instruments jusqu'à la remise à zéro des valeurs.

Rappel de la portée

- ▶ Appuyer sur ou au volant de direction pour sélectionner le menu **ordinateur de bord**.
- ▶ Appuyer sur ou pour sélectionner Portée.
  L'affichage multifonction montre la portée approximative du véhicule, en fonction du style de conduite actuel et du niveau de carburant. S'il reste seulement une petite quantité de carburant dans le réservoir d'essence, l'affichage montre un symbole de véhicule en ravitaillement au lieu de la portée.

Consommation actuelle de carburant

- ▶ Appuyer sur ou au volant de direction pour sélectionner le menu **ordinateur de bord**.
- ▶ Appuyer sur ou pour sélectionner Consommation.
  La consommation actuelle de carburant est affichée.

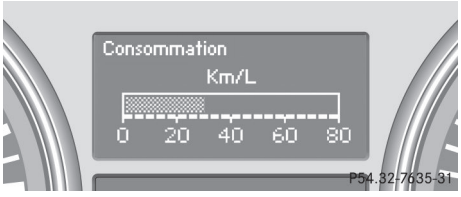

Menu Téléphone

Introduction

Une connexion Bluetooth® peut être établie avec COMAND (voir les directives de fonctionnement séparées).

⚠ ATTENTION

La responsabilité primordiale du conducteur doit toujours être de se concentrer sur la route. Afin d'assurer la sécurité du conducteur et celle des autres, il est recommandé d'arrêter le véhicule en lieu sûr avant de placer un appel téléphonique ou d'en recevoir un. S'il faut utiliser le téléphone en roulant, se servir du dispositif mains-libres et encore, uniquement lorsque les conditions de la route, de la météo et de la circulation le permettent.

Certaines juridictions interdisent au conducteur d'utiliser un téléphone mobile pendant la conduite du véhicule.

Se rappeler qu'à une vitesse de seulement 50 km/h (environ 30 mi/h , le véhicule couvre une distance de 14 m (environ 44 pi) chaque seconde.

- ▶ Mettre sous tension le téléphone mobile et COMAND (voir directives de fonctionnement séparées).
- ▶ Appuyer sur le bouton ou au volant de direction pour sélectionner le menu **Téléphone**.

Un des messages suivants paraîtra dans l'affichage multifonction:

- `Téléphone prêt` ou le nom du fournisseur de réseau: le téléphone mobile a trouvé un réseau et il est prêt à recevoir un appel.
- `Pas de service`: aucun réseau n'est disponible ou le téléphone mobile tente de trouver un réseau.

Acceptation d'un appel

Si un appel entre pendant que le menu **Téléphone** est ouvert, un message paraît à cet effet dans l'affichage, par exemple:

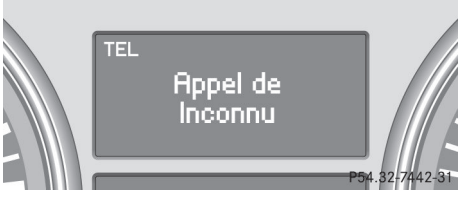

- ▶ Appuyer sur le bouton sur le volant de direction pour accepter un appel entrant.

Si le menu **Téléphone** n'est pas ouvert, il est quand même possible d'accepter un appel.

Refus ou fin d'un appel

- ▶ Appuyer sur le bouton sur le volant de direction.

Si le menu **Téléphone** n'est pas ouvert, il est quand même possible d'accepter un appel.

Composition d'un numéro à partir de l'annuaire téléphonique

Il est possible d'ajouter de nouveaux numéros à l'annuaire téléphonique avec le téléphone mobile (voir les directives de fonctionnement séparées). Si le téléphone mobile est en état de recevoir des appels, il est possible de sélectionner et de composer un numéro depuis l'annuaire téléphonique en tout temps.

- ▶ Appuyer sur le bouton ou au volant de direction pour sélectionner le menu **Téléphone**.
- ▶ Appuyer sur le bouton ou pour sélectionner le nom désiré.

  Pour commencer le défilement rapide, appuyer et maintenir le bouton ou pendant plus d'une seconde.
- ▶ Appuyer sur pour débuter la composition.

ou

- ▶ Appuyer sur le bouton pour ne pas effectuer l'appel.

Recomposition

L'ordinateur de bord enregistre les derniers noms ou numéros composés dans la mémoire de recomposition.

- ▶ Appuyer sur le bouton ou au volant de direction pour sélectionner le menu **Téléphone**.
- ▶ Appuyer sur le bouton pour commuter à la mémoire de recomposition.
- ▶ Appuyer sur le bouton ou pour sélectionner le nom ou le numéro désiré.
- ▶ Appuyer sur le bouton pour commencer la composition.

ou

- ▶ **Si vous ne désirez pas faire l'appel:** appuyer sur le bouton ou .

Affichage de messages

Information générale

⚠ ATTENTION

Toutes les catégories de messages comportent des informations importantes dont il faut tenir compte et, en cas d'anomalie, faire corriger le problème dans les meilleurs délais auprès d'un Concessionnaire Mercedes-Benz agréé.

Le manquement à corriger la condition affichée pourrait entraîner des dommages non couverts par la garantie limitée Mercedes-Benz, ou causer des dommages à la propriété ou encore des blessures personnelles.

Les messages dans l'affichage paraissent dans l'affichage multifonction.

Les messages dans l'affichage avec affichages graphiques peuvent être illustrés de façon simplifiée dans le Guide du conducteur et différer des messages fournis dans l'affichage multifonction.

Le conducteur doit tenir compte des messages affichés et se conformer aux remarques additionnelles fournies dans le présent Guide du conducteur.

Certains affichages de messages s'accompagnent d'un signal sonore intermittent ou soutenu.

Masquage des messages de l'affichage

Certains messages n'ayant pas une haute priorité peuvent être masqués.

▶ Appuyer sur le bouton [⎙] [⎙] [△] ou [▽] au volant de direction pour sélectionner un autre affichage.

ou

▶ Appuyer sur le bouton de réinitialisation Ⓡ au combiné d'instruments (▷ page 33). L'affichage est effacé.

Les messages affichés de haute priorité sont montrés en rouge.

Les messages de très haute priorité ne peuvent être masqués. L'affichage multifonction montre continuellement ces messages, jusqu'à ce que la cause du message ait été réglée.

Mémoire de mémoire des messages

L'ordinateur de bord enregistre certains messages dans l'affichage Il est possible de rappeler les messages affichés dans le menu **mémoire des messages**.

Le menu **mémoire des messages** n'est affiché que si les messages montrés ont été stockés

▶ Appuyer à plusieurs reprises sur le bouton [⎙] ou [⎙], jusqu'à ce que le menu original ou le menu **mémoire des messages** s'affiche
Si des messages sont dans l'affichage, l'affichage multifonction montrera par exemple, `2 Messages`.

▶ Appuyer sur le bouton [△] ou [▽] pour faire défiler les messages affichés.

Lorsque le contact est coupé, tous les messages dans l'affichage sont effacés, sauf certains messages haute priorité dans l'affichage. Lorsque les causes des messages haute priorité affichés ont été corrigées, les messages correspondants dans l'affichage sont aussi effacés.

Systèmes de sécurité

Messages sur le visuel	Causes et conséquences possibles et ▶ Solutions
 Pas disponible cf notice d'utilisation	⚠ **Risque d'accident** Les systèmes ABS (freinage antiblocage), ESP® (contrôle électronique de la trajectoire), BAS (assistance au freinage), PRE-SAFE®, l'assistance au démarrage en pente et la stabilisation de la remorque avec ESP®, sont temporairement non disponibles. De plus, les témoins avertisseurs , and s'allument au combiné d'instruments La fonction d'auto-diagnostic pourrait ne pas être complétée, par exemple. Le système de freinage continue de fonctionner normalement, mais sans les fonctions énumérées ci-dessus. Par conséquent, les roues pourraient se bloquer en cas de freinage dur, par exemple. ▶ Conduire prudemment sur une distance adéquate à une vitesse supérieure à 20 km/h (12 en déplaçant légèrement le volant. Si le message affiché disparaît, les fonctions mentionnées ci-dessus sont à nouveau disponibles. Si le message reste affiché: ▶ Démarrer prudemment. ▶ Se rendre dans un atelier spécialisé.
	⚠ **Risque d'accident** Les systèmes ABS, ESP®, BAS, PRE-SAFE®, l'assistance au démarrage en pente et la stabilisation de la remorque avec ESP® sont temporairement non disponibles. De plus, les témoins avertisseurs , and s'allument au combiné d'instruments Par exemple, la tension électrique à bord du véhicule pourrait être insuffisante. Le système de freinage continue de fonctionner normalement, mais sans les fonctions énumérées ci-dessus. Par conséquent, les roues pourraient se bloquer en cas de freinage dur, par exemple. ▶ Démarrer prudemment. Si le message affiché disparaît, les fonctions mentionnées ci-dessus sont à nouveau disponibles. Si le message reste affiché: ▶ Démarrer prudemment. ▶ Se rendre dans un atelier spécialisé.

Messages sur le visuel	Causes et conséquences possibles et ▶ Solutions
 Ne fonctionne pas cf. notice d'utilisation	⚠ **Risque d'accident** Les systèmes ABS, ESP®, BAS, PRE-SAFE®, l'assistance au démarrage en pente et la stabilisation de la remorque avec ESP® ne sont pas disponibles en raison d'une anomalie. Les témoins avertisseurs BRAKE (É.-U. seulement)/ (Canada seulement), , et au combiné d'instruments s'allument aussi. Le système de freinage continue de fonctionner normalement, mais sans les fonctions énumérées ci-dessus. Par conséquent, les roues pourraient se bloquer en cas de freinage dur, par exemple. ▶ Démarrer prudemment. ▶ Se rendre immédiatement dans un atelier spécialisé.
 Pas disponible cf notice d'utilisation	⚠ **Risque d'accident** Les systèmes ESP®, PRE-SAFE® et BAS, l'assistance au démarrage en pente et la stabilisation de la remorque avec ESP® sont temporairement non disponibles. De plus, les témoins avertisseurs , et s'allument au combiné d'instruments. La fonction d'auto-diagnostic pourrait ne pas être complétée, par exemple. Le système de freinage continue de fonctionner normalement, mais sans les fonctions énumérées ci-dessus. ▶ Conduire prudemment sur une distance adéquate à une vitesse supérieure à 20 km/h (12 mi/h) en déplaçant légèrement le volant. Si le message disparaît, le système ESP est de nouveau disponible. Si le message affiché disparaît, les fonctions mentionnées ci-dessus sont à nouveau disponibles. Si le message reste affiché: ▶ Démarrer prudemment. ▶ Se rendre dans un atelier spécialisé.

Messages sur le visuel	Causes et conséquences possibles et ▶ Solutions
	Les systèmes ESP®, PRE-SAFE® et BAS, l'assistance au démarrage en pente et la stabilisation de la remorque avec ESP® sont temporairement non disponibles. De plus, les témoins avertisseurs [ESP], et [ESP OFF] s'allument au combiné d'instruments. Par exemple, la tension électrique à bord du véhicule pourrait être insuffisante. Le système de freinage continue de fonctionner normalement, mais sans les fonctions énumérées ci-dessus. ▶ Démarrer prudemment. ▶ Se rendre immédiatement dans un atelier spécialisé.
	Si le message affiché est montré pendant que le véhicule est en mouvement et que le témoin avertisseur [ESP] clignote, le système de traction électronique du véhicule est désactivé. Autrement, les freins des roues motrices pourraient surchauffer. ▶ Laisser les freins refroidir jusqu'à ce que le message dans l'affichage disparaisse et que le témoin avertisseur [ESP] s'éteigne. Le système de traction électrique est de nouveau opérationnel.
[ESP] Ne fonctionne pas, cf. notice d'utilisation	⚠ **Risque d'accident** Les systèmes ESP®, PRE-SAFE® et BAS, l'assistance au démarrage en pente et la stabilisation de la remorque avec ESP® sont aussi désactivés en raison d'une anomalie. De plus, les témoins avertisseurs [ESP], et [ESP OFF] s'allument au combiné d'instruments. Le système de freinage continue de fonctionner normalement, mais sans les fonctions énumérées ci-dessus. ▶ Démarrer prudemment. ▶ Se rendre immédiatement dans un atelier spécialisé.

Messages sur le visuel	Causes et conséquences possibles et ▶ Solutions
EBD   Ne fonctionne pas cf. notice d'utilisation	⚠ **Risque d'accident** Les systèmes EBD (distribution électronique de la force de freinage), ABS, ESP®, BAS, PRE-SAFE®, l'assistance au démarrage en pente et la stabilisation de la remorque avec ESP® ne sont pas disponibles en raison d'une anomalie. De plus, les témoins avertisseurs  ,  et  s'allument au combiné d'instruments et une tonalité est émise. Le système de freinage continue de fonctionner normalement, mais sans les fonctions énumérées ci-dessus. Par conséquent, les roues pourraient se bloquer en cas de freinage dur, par exemple. ▶ Démarrer prudemment. ▶ Se rendre immédiatement dans un atelier spécialisé.
 Usure garniture de freins	Les plaquettes/garnitures de freins ont atteint leur limite d'usure. ▶ Se rendre dans un atelier spécialisé.
BRAKE (É.-U. uniquement)  (Canada uniquement) Desserrer frein stat.	Vous conduisez avec le frein de stationnement serré. Un signal d'avertissement se fait également entendre. ▶ Desserrer le frein de stationnement
BRAKE (É.-U. uniquement)  (Canada uniquement) Contrôler niveau liquide de frein	⚠ **Risque d'accident** Il y a insuffisance de liquide de frein dans le réservoir à liquide de frein. De plus, le témoin avertisseur rouge BRAKE (É.-U. seulement)/  (Canada seulement) s'allume au combiné d'instruments et une tonalité est émise. ▶ Se ranger sur le côté et arrêter le véhicule en toute sécurité dès que possible, en s'assurant de rester attentif à la route et à la circulation. Ne continuer de conduire en aucun cas. ▶ Serrer le frein de stationnement. ▶ Consulter un atelier spécialisé. ▶ Ne pas ajouter de liquide de frein. Ceci ne corrigera pas le problème.

⚠ **ATTENTION**

La conduite avec le message Contrôler niveau liquide de frein affiché peut causer un accident. Faire vérifier immédiatement le système de freinage.

Ne pas ajouter de liquide de frein avant d'avoir fait vérifier le système de freinage. Le trop-plein de liquide de frein dans le réservoir risque de faire déverser le liquide sur les pièces chaudes du moteur et de provoquer un incendie. De graves brûlures pourraient survenir.

Messages sur le visuel	Causes et conséquences possibles et ▶ Solutions
SOS Tele Aid ne fonctionne pas	É.-U. seulement: une ou plusieurs fonctions du système mbrace sont défectueuses. Canada seulement: une ou plusieurs fonctions du système TELE AID sont défectueuses. ▶ É.-U. seulement: faire vérifier le système mbrace dans un atelier spécialisé. ▶ Canada seulement: faire vérifier le système TELE AID dans un atelier spécialisé.
PRE-SAFE Ne fonctionne pas cf. notice d'utilisation	⚠ **Risque de blessure** Les fonctions importantes de PRE-SAFE® sont défectueuses. Tous les autres systèmes de sécurité des occupants, tels que les coussins gonflables, sont encore disponibles. ▶ Se rendre immédiatement dans un atelier spécialisé.
Siège enfant mal positionné cf. notice d'utilisation	⚠ **Risque de blessure** Canada seulement: siège du passager avant avec système de désactivation du coussin gonflable BabySmart[MC]: Le siège d'enfant BabySmart[MC] n'est pas positionné correctement. ▶ Installer le siège d'enfant à la bonne position.
	⚠ **Risque de blessure** Canada seulement: siège du passager avant avec système de désactivation du coussin gonflable BabySmart[MC]: Le capteur pour le système de désactivation du coussin gonflable est défectueux. ▶ Se rendre dans un atelier spécialisé.
SRS Système de retenue Défaut Aller à l'atelier	⚠ **Risque de blessure** Une anomalie est décelée dans le Système de retenue supplémentaire (SRS). ▶ Se rendre immédiatement dans un atelier spécialisé.

⚠ ATTENTION

Dans le cas où une défectuosité du SRS est indiquée comme décrit ci-dessus, le SRS peut ne pas être fonctionnel.

Pour plus de sécurité, il est fortement recommandé de contacter un Concessionnaire Mercedes-Benz agréé immédiatement pour faire vérifier le système. Autrement le SRS peut ne pas être activé lorsque nécessaire lors d'un accident, ce qui peut résulter en de sérieuses ou fatales blessures, ou il peut se déployer soudainement et sans nécessité ce qui peut également causer des blessures.

Messages sur le visuel	Causes et conséquences possibles et ▶ Solutions
Airbag frontal passager activé cf. notice d'utilisation	Le coussin gonflable du passager avant est en fonction pendant le voyage, même si: • un enfant, un adulte de petite taille ou un objet pesant moins que le seuil de détection de poids du système est placé sur le siège du passager avant. • le siège passager avant est inoccupé. Le système peut détecter des objets ou des forces appliquant un poids additionnel sur le siège. ▶ Se ranger sur le côté et arrêter le véhicule en toute sécurité dès que possible, en s'assurant de rester attentif à la route et à la circulation. ▶ Serrer le frein de stationnement. ▶ Couper le contact. ▶ Ouvrir la porte du passager avant. ▶ Sortir l'enfant et le siège d'enfant du siège passager avant. ▶ Au besoin, attacher l'enfant dans un siège d'enfant sur un siège adapté à l'arrière. ▶ S'assurer qu'aucun objet n'exerce une force sur le siège, par ex. • des livres, sacs, etc. sur le siège, coincés sur le côté ou derrière le siège • des appuie-tête faisant pression sur le pavillon du toit Dans le cas contraire, le système pourrait détecter ces forces et évaluer que l'occupant sur le siège est plus lourd qu'en réalité. ▶ Garder le siège vacant, fermer la porte du passager avant et établir le contact. Surveiller le témoin PASS AIR BAG OFF (▷ page 49) et l'affichage multifonction et vérifier ce qui suit: Le siège est inoccupé et le contact est établi: • le témoin PASS AIR BAG OFF doit s'allumer et rester allumé. Lorsque le témoin est allumé, le système OCS (▷ page 49) a désactivé le coussin gonflable du passager. • les messages dans l'affichage Airbag frontal passager activé cf. notice d'utilisation ou Airbag frontal passager désactivé cf. notice d'utilisation ne doivent pas paraître dans l'affichage multifonction. Attendre un délai d'au moins 60 secondes jusqu'à ce que les vérifications requises du système aient été complétées et s'assurer que les messages affichés ne paraissent pas dans l'affichage multifonction.

Messages sur le visuel	Causes et conséquences possibles et ▶ Solutions
	Si les conditions précédentes sont respectées, le siège passager avant peut être de nouveau occupé. Que le témoin PASS AIR BAG OFF reste allumé ou s'éteigne dépend de la façon dont le système OCS a classifié l'occupant. Si les conditions précédentes ne sont pas respectées, le système ne fonctionne pas correctement. ▶ Se rendre immédiatement dans un atelier spécialisé.

⚠ ATTENTION

Si le témoin PASS AIR BAG OFF reste éteint après avoir effectué les correctifs précédents, ne pas permettre à des enfants de 12 ans et moins et à d'autres personnes de petite taille d'utiliser le siège passager avant jusqu'à ce que le système soit réparé.

Messages sur le visuel	Causes et conséquences possibles et ▶ Solutions
Airbag frontal passager désactivé cf. notice d'utilisation	Le coussin gonflable avant du passager est désactivé en conduisant, même lorsqu'un adulte ou une personne de taille plus grande qu'une petite personne occupe le siège passager avant. Si des forces additionnelles s'appliquent sur le siège, le système pourrait interpréter que l'occupant est moins lourd qu'en réalité. ▶ Se ranger sur le côté et arrêter le véhicule en toute sécurité dès que possible, en s'assurant de rester attentif à la route et à la circulation. ▶ Serrer le frein de stationnement. ▶ Couper le contact. ▶ Faire sortir l'occupant du véhicule. ▶ Augmenter la hauteur du siège (▷ page 108). ▶ S'assurer qu'aucun objet n'exerce une force sur le siège, par exemple des livres, des sacs, etc. sous, derrière ou à côté du siège. Dans le cas contraire, les forces qui s'appliquent pourraient faire en sorte que le système détecte un poids trop léger et interprète par conséquent que l'occupant sur le siège est moins lourd qu'en réalité. ▶ Garder le siège vacant, fermer la porte du passager avant et établir le contact. Surveiller le témoin PASS AIR BAG OFF (▷ page 49) et l'affichage multifonction et vérifier ce qui suit: Le siège est inoccupé et le contact est établi: • le témoin PASS AIR BAG OFF doit s'allumer et rester allumé. Lorsque le témoin est allumé, le système OCS (▷ page 49) a désactivé le coussin gonflable du passager avant. • les messages dans l'affichage Airbag frontal passager activé cf. notice d'utilisation ou Airbag frontal passager désactivé cf. notice d'utilisation ne doivent pas paraître dans l'affichage multifonction. Attendre un délai d'au moins 60 secondes jusqu'à ce que les vérifications requises du système aient été complétées et s'assurer que les messages affichés ne paraissent pas dans l'affichage multifonction. Si les conditions précédentes sont respectées, le siège passager avant peut être de nouveau occupé. Que le témoin PASS AIR BAG OFF reste allumé ou s'éteigne dépend de la façon dont le système OCS a classifié l'occupant. Si les conditions précédentes ne sont pas respectées, le système ne fonctionne pas correctement.

Messages sur le visuel	Causes et conséquences possibles et ▶ Solutions
	▶ Se rendre dans un atelier spécialisé.

⚠ **ATTENTION**

Si le témoin PASS AIR BAG OFF reste allumé lorsqu'un adulte occupe le siège passager avant, même après que les correctifs précédents aient été appliqués, ne pas permettre l'usage du siège passager jusqu'à ce que le système ait été réparé.

Éclairage

ℹ Messages dans l'affichage concernant les DEL:

Ce message paraît seulement si toutes les DEL ont cessé de fonctionner.

Messages sur le visuel	Causes et conséquences possibles et ▶ Solutions
Éclairage intersection gauche ou Éclairage intersection droit	L'éclairage intersection de gauche ou de droite est défectueux. ▶ Vérifier si vous êtes autorisé à remplacer l'ampoule vous-même (▷ page 132). ou ▶ Se rendre dans un atelier spécialisé qualifié.
Feu croisement gauche ou Feu croisement droit	Le feu de croisement de gauche ou de droite est défectueux.
Feu arrière gauche remorque ou Feu arrière droit remorque	Le feu arrière gauche ou droit de la remorque est défectueux. ▶ Vérifier si vous êtes autorisé à remplacer l'ampoule vous-même . ou ▶ Se rendre dans un atelier spécialisé qualifié.
Clignotant gauche remorque ou Clignotant droit remorque	Le clignotant gauche ou droit de la remorque est défectueux. ▶ Vérifier si vous êtes autorisé à remplacer l'ampoule vous-même . ou ▶ Se rendre dans un atelier spécialisé qualifié.

Messages sur le visuel	Causes et conséquences possibles et ▶ Solutions
 Feux stop remorque	Le feu d'arrêt de la remorque est défectueux. ▶ Vérifier si vous êtes autorisé à remplacer l'ampoule vous-même . ou ▶ Se rendre dans un atelier spécialisé qualifié.
 Clignotant arrière gauche ou Clignotant arrière droit	Le clignotant arrière gauche ou arrière droit est défectueux. ▶ Vérifier si vous êtes autorisé à remplacer l'ampoule vous-même (▷ page 132). ou ▶ Se rendre dans un atelier spécialisé qualifié.
 Clignotant avant gauche ou Clignotant avant droit	Le clignotant avant gauche ou droit est défectueux.
 Clignotant rétroviseur gaucheou Clignotant rétroviseur droit	Le feu de direction dans le rétroviseur extérieur gauche ou droit est défectueux.
 3e feu stop	Le feu d'arrêt surélevé est défectueux.
 Feu stop gaucheou Feu stop droit	Le feu d'arrêt gauche ou droit est défectueux. ▶ Vérifier si vous êtes autorisé à remplacer l'ampoule vous-même (▷ page 132). ou ▶ Se rendre dans un atelier spécialisé qualifié.
 Feu de route gaucheou Feu de route droite	Le feu de route gauche ou droit est défectueux.

Messages sur le visuel	Causes et conséquences possibles et ▶ Solutions
 Éclairage de plaque d'immatriculation, gauche ou Éclairage de plaque d'immatriculation, droite	L'éclairage gauche ou droit de plaque d'immatriculation est défectueux. ▶ Vérifier si vous êtes autorisé à remplacer l'ampoule vous-même (▷ page 132). ou ▶ Se rendre dans un atelier spécialisé qualifié.
 Antibrouillard avant, gaucheou Antibrouillard avant, droit	L'antibrouillard avant gauche ou droit est défectueux. ▶ Vérifier si vous êtes autorisé à remplacer l'ampoule vous-même (▷ page 132). ou ▶ Se rendre dans un atelier spécialisé qualifié.
 Antibrouillard arrière gaucheou Antibrouillard arrière droit	L'antibrouillard arrière gauche ou droit est défectueux. ▶ Vérifier si vous êtes autorisé à remplacer l'ampoule vous-même (▷ page 132). ou ▶ Se rendre dans un atelier spécialisé qualifié.
 Feu de position avant gauche ou Feu de position avant droit	Le feu de position avant gauche ou avant droit est défectueux. ▶ Vérifier si vous êtes autorisé à remplacer l'ampoule vous-même (▷ page 132). ou ▶ Se rendre dans un atelier spécialisé qualifié.
 Feu recul gaucheou Feu recul droit	Le feu de recul gauche ou droit est défectueux. ▶ Vérifier si vous êtes autorisé à remplacer l'ampoule vous-même (▷ page 132). ou ▶ Se rendre dans un atelier spécialisé qualifié.
 Feu position latéral avant gauche ou Feu position latéral avant droit	Le feu de position latéral avant gauche ou avant droit est défectueux. ▶ Vérifier si vous êtes autorisé à remplacer l'ampoule vous-même (▷ page 132). ou ▶ Se rendre dans un atelier spécialisé qualifié.

Messages sur le visuel	Causes et conséquences possibles et ▶ Solutions
 Feu arrière gaucheou Feu arrière droit	Le feu arrière gauche ou droit est défectueux. ▶ Vérifier si vous êtes autorisé à remplacer l'ampoule vous-même (▷ page 132). ou ▶ Se rendre dans un atelier spécialisé qualifié.
 Feu de circulation de jour gauche ou Feu de circulation de jour droit	Le feu de circulation de jour gauche ou droit est défectueux. ▶ Vérifier si vous êtes autorisé à remplacer l'ampoule vous-même (▷ page 132). ou ▶ Se rendre dans un atelier spécialisé qualifié.
 Éclairage actif virages ne fonctionne pas	L'éclairage actif de virage ne fonctionne pas. ▶ Se rendre dans un atelier spécialisé qualifié.
 Allumage feux automatique ne fonctionne pas	Le capteur d'éclairage est défectueux. ▶ Se rendre dans un atelier spécialisé qualifié. É.-U. seulement: ▶ Éteindre les feux de circulation de jour à l'ordinateur de bord (▷ page 241). ▶ Allumer et éteindre les feux à l'aide du commutateur d'allumage.
 Éteindre les feux	Les feux sont encore allumés en quittant le véhicule. Un signal d'avertissement se fait également entendre. ▶ Tourner le commutateur d'éclairage à 0 ou AUTO. ou ▶ Si l'antibrouillard arrière est en fonction: appuyer sur le commutateur d'éclairage jusqu'à l'arrêt.

Moteur	
Messages sur le visuel	**Causes et conséquences possibles et ▶ Solutions**
 Faire appoint liquide refroid. cf. notice d'utilisation	Le niveau du liquide de refroidissement est trop bas. ▶ Ajouter du liquide de refroidissement, en respectant les notes d'avertissement (▷ page 329). ▶ S'il faut ajouter du liquide de refroidissement plus souvent que d'habitude, faire vérifier le système de refroidissement du moteur dans un atelier spécialisé.

⚠ **ATTENTION**

Ne pas verser d'antigel sur les pièces chaudes du moteur. L'antigel contient de l'éthylène glycol pouvant brûler s'il entre en contact avec les pièces chaudes du moteur. L'utilisateur pourrait subir de graves brûlures.

! Le niveau du liquide de refroidissement est trop bas. Éviter de faire de longs voyages avec trop peu de liquide de refroidissement dans le système de refroidissement. Autrement, le moteur sera endommagé.

Les messages et le symbole correspondant qui indiquent que le niveau de liquide de refroidissement est trop bas ne doivent pas être ignorés.

Messages sur le visuel	Causes et conséquences possibles et ▶ Solutions
 Liquide refroid. S'arrêter, couper moteur	Le liquide de refroidissement est trop chaud. ▶ Se ranger sur le côté, arrêter le véhicule en toute sécurité et couper le moteur, en s'assurant de rester attentif à la route et à la circulation. ▶ S'assurer que le débit d'air dans le radiateur n'est pas bloqué par de la neige, neige fondante ou glace, par exemple. ▶ Attendre que le message affiché disparaisse avant de redémarrer. Autrement, il y a un risque d'endommager le moteur. ▶ Surveiller l'affichage de température du liquide de refroidissement. ▶ Si la température continue d'augmenter, se rendre immédiatement dans un atelier spécialisé.
	La courroie poly-V pourrait être tordue. ▶ Se ranger sur le côté, arrêter le véhicule en toute sécurité et couper le moteur, en s'assurant de rester attentif à la route et à la circulation. ▶ Ouvrir le capot. ▶ S'assurer que la courroie poly-V n'est pas tordue. **Si la courroie poly-V est tordue:** ! Ne pas continuer à conduire. Autrement, le moteur pourrait surchauffer. ▶ Consulter un atelier spécialisé qualifié. **Si la courroie poly-V est en bon état:** ▶ Attendre que le message affiché disparaisse avant de redémarrer. Autrement, il y a un risque d'endommager le moteur. ▶ Surveiller l'affichage de température du liquide de refroidissement. ▶ Se rendre dans un atelier spécialisé qualifié.

⚠ **ATTENTION**

Conduire si le moteur surchauffe entraîne le risque d'incendie des liquides qui pourraient avoir débordé dans le compartiment moteur. Le conducteur pourrait subir de graves brûlures.

La vapeur provenant d'un moteur surchauffé peut causer des brûlures graves, une situation susceptible de survenir simplement en ouvrant le capot. Au premier signe visible ou sonore de vapeur, s'éloigner du moteur.

Arrêter le moteur dans un endroit sûr, éloigné de la circulation. Arrêter le moteur, sortir du véhicule et s'en éloigner jusqu'à ce que le moteur soit refroidi.

! Si la température du liquide de refroidissement dépasse 120 °C (248 °F) ne pas continuer la conduite. Autrement, le moteur pourrait être endommagé.

Messages sur le visuel	Causes et conséquences possibles et ▶ Solutions
	Le ventilateur du moteur est défectueux. ▶ Lorsque les températures du liquide de refroidissement sont inférieures à 120 °C (248 °F), se rendre à l'atelier spécialisé le plus près. ▶ Éviter de soumettre le moteur à des lourdes charges, pendant la conduite en région montagneuse ou en circulation dense, par exemple.
	La batterie n'est pas en cours de chargement. Causes possibles: • un alternateur défectueux • une courroie poly-V tordue • une anomalie du système électronique ▶ Se ranger sur le côté, arrêter le véhicule en toute sécurité et couper le moteur, en s'assurant de rester attentif à la route et à la circulation. ▶ Ouvrir le capot. ▶ S'assurer que la courroie poly-V n'est pas tordue. **Si la courroie poly-V est tordue:** ! Ne pas continuer à conduire. Autrement, le moteur pourrait surchauffer. ▶ Consulter un atelier spécialisé qualifié. **Si la courroie poly-V est en bon état:** ▶ Se rendre dans un atelier spécialisé qualifié.
 Batterie/ alternateur S'arrêter	La batterie est défectueuse. ▶ Se ranger sur le côté et arrêter le véhicule en toute sécurité dès que possible, en s'assurant de rester attentif à la route et à la circulation. Ne continuer de conduire en aucun cas. ▶ Serrer le frein de stationnement. ▶ Consulter un atelier spécialisé qualifié.
 À la station-service: contrôler niveau huile moteur	Le niveau d'huile est trop bas. ▶ Vérifier le niveau d'huile (▷ page 327). ▶ Si nécessaire, ajouter de l'huile moteur (▷ page 328). ▶ Faire vérifier le moteur pour la présence de fuites s'il faut faire l'appoint d'huile moteur plus souvent qu'à l'habitude.

L'information sur les huiles moteur approuvées peut être obtenue dans un atelier spécialisé ou sur le site Internet http://www.mbusa.com (É.-U. seulement).

! Le niveau d'huile est trop bas. Éviter les longs voyages avec trop peu d'huile moteur. Il y a un risque d'endommager le moteur.

Les messages et le symbole correspondant qui indiquent que le niveau d'huile est trop bas ne doivent pas être ignorés.

Messages sur le visuel	Causes et conséquences possibles et ▶ Solutions
 Réserve carburant	Le niveau de carburant a chuté sous le repère de réserve. ▶ Refaire le plein à la station-service la plus proche.
	Il ne reste qu'une très petite quantité de carburant dans le réservoir. ▶ Refaire absolument le plein à la station-service la plus proche.
 Bouchon réservoir ouvert	La pression du circuit d'alimentation est trop basse. Le bouchon du réservoir d'essence n'est pas correctement fermé ou il y a une fuite dans le circuit d'alimentation. ▶ S'assurer que le bouchon du réservoir d'essence est correctement fermé. **Si le bouchon du réservoir d'essence n'est pas correctement fermé:** ▶ Fermer le bouchon du réservoir d'essence. **Si le bouchon du réservoir d'essence est bien fermé:** ▶ Se rendre dans un atelier spécialisé qualifié.
 Ultra-faible en soufre Carburant diesel seulement	Véhicules avec moteur diesel: le niveau de carburant a chuté sous le repère de réserve. ▶ Refaire le plein à la station-service la plus proche. ▶ Utiliser seulement du CARBURANT DIESEL ROUTIER ULTRA FAIBLE EN SOUFRE (15 ppm de SOUFRE AU MAXIMUM) disponible commercialement.
 Remplacer filtre à air	Véhicules avec moteur diesel: le filtre à air du moteur est sale et doit être remplacé. ▶ Se rendre dans un atelier spécialisé.
 Nettoyer filtre à carburant	Véhicules avec moteur diesel: il y a de l'eau dans le filtre à carburant. L'eau doit être drainée. ▶ Se rendre dans un atelier spécialisé.

Messages sur le visuel	Causes et conséquences possibles et ▶ Solutions
 Contrôler additifs cf. notice d'utilisation	Le réservoir DEF est vide. ▶ Faire remplir le réservoir DEF dès que possible dans un atelier spécialisé (▷ page 175).
 Démarrages restants: 16	Le niveau DEF a chuté à un minimum. ▶ Faire remplir le réservoir DEF dès que possible dans un atelier spécialisé. (▷ page 175)

Systèmes de conduite

Messages sur le visuel	Causes et conséquences possibles et ▶ Solutions
 Sélection niveau pas autorisée	Il est impossible de changer le niveau du véhicule si: • le conducteur dépasse la vitesse permissible au niveau sélectionné pour le véhicule. • le véhicule traîne une remorque. • la douille du raccord de la remorque est utilisée, comme un support à vélo, par exemple. ▶ Conduire plus lentement puis sélectionner de nouveau le niveau désiré (▷ page 204). ▶ Respecter les remarques sur le remorquage (▷ page 226).
 Le compresseur refroidit	Un niveau du véhicule plus élevé est sélectionné. Le compresseur doit d'abord être refroidi en raison de changements de niveau fréquents. ▶ Conduire de façon appropriée au niveau actuel du véhicule. ▶ S'assurer que le véhicule a suffisamment de dégagement au sol. ▶ Permettre au compresseur de se refroidir. Lorsque le compresseur est refroidi, le message affiché disparaît. Le relèvement du véhicule reprend alors jusqu'au niveau sélectionné.
 Anomalie	Le contrôle du niveau du véhicule est défectueux. ▶ Ne pas conduire à plus de 80 km/h (50 mi/h). ▶ S'assurer que le véhicule a suffisamment de dégagement au sol. ▶ Faire vérifier le véhicule dans un atelier spécialisé.

Messages sur le visuel	Causes et conséquences possibles et ▶ Solutions
 Réduire vitesse à moins de 20 KM/H	⚠ **Risque d'accident** Le conducteur dépasse la vitesse permissible au niveau hors route sélectionné. ▶ Adapter le style de conduite aux conditions changeantes de maniabilité. ▶ Effectuer des coups de volant légers uniquement et éviter les coups de volant rapides et extrêmes. ▶ Ne pas conduire à plus de 20 km/h (12 mi/h).
 Relèvement Max. 20 KM/H	Le véhicule est réglé au niveau 3 hors route. Le message affiché avise le conducteur concernant la vitesse maximale permissible pour le niveau 3 hors route. ▶ Ne pas conduire à plus de 20 km/h (12 mi/h).
 Max. 20 KM/	Le véhicule roule au niveau 3 hors route. Le message affiché avise le conducteur concernant la vitesse maximale permissible pour le niveau 3 hors route. ▶ Ne pas conduire à plus de 20 km/h (12 mi/h).
 Being lowered Max. 20 KM/H	Le véhicule est abaissé du niveau 3 au niveau 2 hors route. Le message affiché avise le conducteur concernant la vitesse maximale permissible pour le niveau 3 hors route. ▶ Ne pas conduire à plus de 20 km/h (12 mi/h) jusqu'à ce que le niveau hors route 2 soit atteint.
 Syst. blocages ne fonct. pas Aller à l'atelier	Les verrouillages de différentiel sont défectueux. ▶ Ne pas conduire à plus de 80 km/h (50 mi/h). ▶ Faire vérifier le véhicule dans un atelier spécialisé.
 Surchauffe syst. blocages - Veuillez patienter.	Les verrouillages du différentiel sont trop chauds et ont été désactivés. ▶ Démarrer prudemment. ▶ Permettre aux verrouillages du différentiel de se refroidir. Les verrouillages du différentiel s'engagent de nouveau dès qu'ils sont refroidis.

Messages sur le visuel	Causes et conséquences possibles et ▶ Solutions
 Arrêter le véhicule, serrer le frein de stationnement	Un passage rapport a été annulé. Le LOW RANGE (basse gamme) est à la position neutre. Il n'y a pas de communication entre le moteur et les roues motrices. ▶ Se ranger sur le côté et arrêter le véhicule en toute sécurité dès que possible, en s'assurant de rester attentif à la route et à la circulation. ▶ Serrer le frein de stationnement. Ne continuer de conduire en aucun cas. ▶ Répéter la procédure de passage rapport.
 Aller à l'atelier Si stationné Engager frein stationnement	LOW RANGE est défectueux. ▶ Ne pas conduire à plus de 80 km/h (50 mi/h). ▶ Serrer le frein de stationnement pour stationner. ▶ Faire vérifier le véhicule dans un atelier spécialisé.
 Vitesse maximale 25 KM/H	La vitesse maximale du véhicule a été excédée pour la procédure de passage rapport. ▶ Conduire plus lentement. La procédure de passage rapport est exécutée.
 Vitesse maximale 40 KM/H	La vitesse maximale du véhicule a été excédée pour la procédure de passage rapport. ▶ Conduire plus lentement. La procédure de passage rapport est exécutée.
 Passer brièvement le levier sélecteur sur N	La vitesse du véhicule est réduite mais la transmission automatique n'est pas en position **N**. ▶ Faire brièvement passer la transmission automatique en position **N**
 Passage rapport annulé Réactiver	Le passage rapport a été annulé. ▶ Répéter la procédure de passage rapport.
 Ne fonctionne pas	Le système DSR (Contrôle de la vitesse en descente) s'est désactivé en raison d'une anomalie. ▶ Faire vérifier le système DSR dans un atelier spécialisé.

Messages sur le visuel	Causes et conséquences possibles et ▶ Solutions
Assistant à l'angle mort Pas disponible pour l'instant cf. notice d'utilisation	L'assistant à l'angle mort est temporairement inopérante si: • les capteurs sont sales. • son fonctionnement est entravé en raison de la neige ou de la pluie abondante. • le système de capteurs radar est hors de la plage de la température de fonctionnement. • le système de capteur radar est temporairement inactif, en raison d'une interférence électromagnétique près de stations de transmission radio et télévision, ou toute autre source de rayonnement électromagnétique. Les témoins jaunes [▲] s'allument aussi dans les rétroviseurs extérieurs. L'assistance à l'angle mort est de nouveau fonctionnelle et le message affiché disparaît lorsque: • la saleté (par exemple, la neige fondante) se détache du véhicule pendant la conduite. • le système détecte que les capteurs sont à nouveau disponibles. • le système de capteurs radar est de nouveau dans la plage de la température de fonctionnement. Si le message reste affiché: ▶ Nettoyer les capteurs (▷ page 337). ▶ Redémarrer le moteur.
Assistant à l'angle mort Ne fonctionne pas	L'assistant à l'angle mort est défectueux. Les témoins jaunes [▲] s'allument aussi dans les rétroviseurs extérieurs. ▶ Se rendre dans un atelier spécialisé.
Cruise Control Inoperative	Le régulateur de vitesse est défectueux. ▶ Se rendre dans un atelier spécialisé.
Régulateur vitesse --- MPH	L'une des conditions d'activation du régulateur de vitesse n'a pas été remplie. Le conducteur a peut-être tenté de régler la vitesse à moins de 30 km/h (20 mi/h). ▶ Conduire à une vitesse supérieure à 30 km/h (20 mi/h) si la situation le permet, et enregistrer la vitesse. ▶ Vérifier les conditions d'activation du régulateur de vitesse (▷ page 192).

Messages sur le visuel	Causes et conséquences possibles et ▶ Solutions
DISTRONIC --- mph	L'une des conditions d'activation de DISTRONIC n'a pas été remplie. ▶ Vérifier les conditions d'activation de DISTRONIC (▷ page 195).
DISTRONIC Inactif	Le système DISTRONIC ne contrôle plus la vitesse du véhicule. ▶ Enlever le pied de l'accélérateur.
DISTRONIC Ne fonctionne pas	DISTRONIC ne fonctionne pas ou l'affichage est défectueux. ▶ Se rendre dans un atelier spécialisé.
DISTRONIC Pas disponible pour l'instant cf. notice d'utilisation	Le système DISTRONIC s'est désactivé et est temporairement inactif si: • le couvercle DISTRONIC dans la grille du radiateur est sale. • son fonctionnement est entravé en raison de la neige, du brouillard ou de la pluie abondante. • le système de capteur radar est temporairement inactif, en raison d'une interférence électromagnétique près de stations de transmission radio et télévision, ou toute autre source de rayonnement électromagnétique. • le système de capteurs radar n'a pas détecté d'autres véhicules ou objets stationnaires, c'est-à-dire des panneaux routiers ou autres, durant une période prolongée. • le système est hors de la plage de la température de fonctionnement. DISTRONIC redevient fonctionnel et le message affiché disparaît lorsque: • la saleté (par exemple, la neige fondante) se détache du véhicule pendant la conduite. • le système détecte que les capteurs sont à nouveau disponibles. • le système est dans la plage de la température de fonctionnement. Si le message reste affiché: ▶ Nettoyer le couvercle DISTRONIC dans la grille du radiateur (▷ page 337). ▶ Redémarrer le moteur.

⚠ **ATTENTION**

DISTRONIC ne peut tenir compte des conditions de température. Mettre hors fonction DISTRONIC ou ne pas le mettre en fonction si le capteur est sale ou que la visibilité est réduite en raison de la neige, du brouillard ou de la pluie. Le contrôle de distance peut être défectueux

même avant que le système soit en mesure de détecter que le capteur est sale. Le message DISTRONIC Pas disponible pour l'instant cf. notice d'utilisation sera affiché dans l'affichage multifonction et DISTRONIC se mettra hors fonction.

Pneus

⚠ ATTENTION

Ne jamais rouler sur un pneu à plat. Les pneus insuffisamment gonflés affectent la capacité de diriger ou de freiner le véhicule. Vous pourriez perdre le contrôle du véhicule. La conduite prolongée avec un pneu à plat causera une accumulation excessive de chaleur et possiblement un incendie.

⚠ ATTENTION

Respecter les pressions de gonflage des pneus recommandées.

Ne pas sous-gonfler les pneus. Des pneus sous-gonflés s'usent excessivement ou irrégulièrement, affectent négativement la tenue de route et la consommation de carburant et sont plus susceptibles d'éclater en raison de la surchauffe.

Ne pas surgonfler les pneus. Des pneus trop gonflés affectent négativement la maniabilité et le confort routier, s'usent irrégulièrement, accroissent la distance de freinage, sont sujets au dégonflage soudain (éclatement) et plus susceptibles d'être endommagés par les débris, nids de poule, etc.

Messages sur le visuel	Causes et conséquences possibles et ▶ Solutions
Pression pneus Contrôler pneus	⚠ **Risque d'accident** Le système avertisseur de perte de pression des pneus a détecté une perte de pression significative. ▶ Arrêter le véhicule sans mouvements brusques de direction ou de freinage. Durant cette procédure, surveiller l'état de la circulation routière. ▶ Vérifier les pneus si nécessaire, et changer la roue (▷ page 395). ▶ Vérifier la pression des pneus et, si nécessaire, procéder au réglage de la pression adéquate. ▶ Réactiver le système d'avertissement de perte de pression de gonflage des pneus lorsque la pression est adéquate (▷ page 376).
Contrôler pneus, Redémarrer ensuite surveillance pression pneus	Le système avertisseur de perte de pression des pneus a généré un message dans l'affichage et n'a pas été redémarré depuis. ▶ Procéder au réglage adéquat de la pression des pneus aux quatre pneus. ▶ Réactiver le système d'avertissement de perte de pression de gonflage des pneus (▷ page 376).
Surveillance pression pneus Ne fonctionne pas	Le système avertisseur de perte de pression des pneus est défectueux. ▶ Se rendre dans un atelier spécialisé qualifié.
Affichage pression pneus quelques minutes après départ	Le moniteur de pression des pneus mesure la pression des pneus. ▶ Continuer à conduire. Les pressions des pneus paraissent dans l'affichage multifonction après avoir conduit pendant quelques minutes.
Contrôle pression pneus Ne fonctionne pas	Le moniteur de pression des pneus est défectueux. ▶ Se rendre dans un atelier spécialisé qualifié.
Contrôle pression pneus Ne fonctionne pas Pas de capteurs de roue	Les roues montées n'ont pas un capteur de pression adéquat pour le pneu. Le moniteur de pression des pneus est défectueux. ▶ Monter des roues équipées de capteurs adaptés pour le pneu. Le moniteur de pression des pneus est automatiquement activé après avoir conduit quelques minutes.

Messages sur le visuel	Causes et conséquences possibles et ▶ Solutions
Contrôler pneus	⚠ **Risque d'accident** Chute de pression significative dans un ou plusieurs pneus. La position de la roue est indiquée dans l'affichage multifonction. ▶ Arrêter le véhicule sans mouvements brusques de direction ou de freinage. Durant cette procédure, surveiller l'état de la circulation routière. ▶ Corriger la pression des pneus (▷ page 378). ▶ Au besoin, changer la roue (▷ page 395).
Attention: Pneu défect.	⚠ **Risque d'accident** Chute de pression significative dans un ou plusieurs pneus. La position de la roue est indiquée dans l'affichage multifonction. ▶ Arrêter le véhicule sans mouvements brusques de direction ou de freinage. Durant cette procédure, surveiller l'état de la circulation routière. ▶ Au besoin, changer la roue (▷ page 395).
Pression pneus Corriger	La pression des pneus est trop basse dans au moins un pneu ou la différence de pression des pneus entre les roues est trop grande. ▶ Vérifier la pression des pneus à la prochaine occasion. Au besoin, corriger la pression des pneus (▷ page 378). ▶ Redémarrer le moniteur de pression des pneus (▷ page 381).
Contrôler pression pneus Pas de capteurs de roue	Il n'y a aucun signel du capteur de pression du pneu dans une ou plusieurs roues. La pression du pneu concerné n'est pas indiquée dans l'affichage multifonction. ▶ Faire réparer le capteur défectueux de pression du pneu dans un atelier spécialité.
Contrôle pression pneus Pas disponible pour l'instant	En raison d'une source d'interférence radio, aucun signal n'est transmis aux capteurs de roue. Le moniteur de pression des pneus est temporairement défectueux. ▶ Continuer à conduire. Le moniteur de pression des pneus est automatiquement réactivé dès que le problème a été résolu.

Messages sur le visuel	Causes et conséquences possibles et ▶ Solutions
 Attention pneu(s) défect.	⚠ **Risque d'accident** Chute de pression significative dans un ou plusieurs pneus. ▶ Arrêter le véhicule sans mouvements brusques de direction ou de freinage. Durant cette procédure, surveiller l'état de la circulation routière. ▶ Au besoin, changer la roue (▷ page 395).
 Contrôler pression pneus	⚠ **Risque d'accident** Chute de pression significative dans un ou plusieurs pneus. ▶ Arrêter le véhicule sans mouvements brusques de direction ou de freinage. Durant cette procédure, surveiller l'état de la circulation routière. ▶ Au besoin, changer la roue (▷ page 395). ▶ Contrôler la pression des pneus. Au besoin, corriger la pression des pneus (▷ page 378).
 Corriger pression pneus	La pression des pneus est trop basse dans au moins un pneu ou la différence de pression des pneus entre les roues est trop grande. ▶ Vérifier la pression des pneus à la prochaine occasion. Au besoin, corriger la pression des pneus (▷ page 378).

Véhicule

Messages sur le visuel	Causes et conséquences possibles et ▶ Solutions
Mettre boîte sur P ou N pour démarrer	Vous avez tenté de démarrer le moteur pendant que la transmission était en position **R** ou **D**. ▶ Faire passer la transmission à la position **P** ou **N**.
Batterie de réserve Défaut	La batterie de secours pour la transmission automatique ne se charge plus. ▶ Se rendre dans un atelier spécialisé dès que possible. ▶ Entre-temps, faire passer la transmission automatique à la position **P** avant d'arrêter le moteur. ▶ Engager le frein de stationnement au sortir du véhicule.

Messages sur le visuel	Causes et conséquences possibles et ▶ Solutions
Enfoncer le frein pour quitter la position«P».	Le conducteur a tenté de déplacer le levier sélecteur de la transmission à la position **D**, **R** ou **N** sans enfoncer la pédale de frein. ▶ Appuyer sur la pédale de frein.
Porte ouverte En position de marche	La porte du conducteur est ouverte et la transmission est en position **R**, **N** ou **D**. ▶ Faire passer la transmission à la position **P**. ▶ Serrer le frein de stationnement.
Aller à l'atelier sans passer rapports.	Il est impossible de changer la position de la transmission en raison d'une anomalie. Si la position de la transmission **D** est sélectionnée: ▶ Conduire le véhicule à un atelier spécialisé sans faire passer la transmission hors de la position **D**. Si la position de la transmission **R**, **N** ou **P** est sélectionnée: ▶ Aviser un atelier spécialisé qualifié ou un service de remorquage.
Position P possible seulement quant véhiculie arrêté	Le véhicule se déplace. ▶ Se ranger sur le côté et arrêter le véhicule en toute sécurité dès que possible, en s'assurant de rester attentif à la route et à la circulation. ▶ Faire passer la transmission à la position **P**.
	⚠ **Risque d'accident** Le capot ou le hayon est ouvert. ▶ Se ranger sur le côté et arrêter le véhicule en toute sécurité dès que possible, en s'assurant de rester attentif à la route et à la circulation. ▶ Serrer le frein de stationnement. ▶ Fermer le capot ou le hayon. Vous avez tenté de verrouiller le véhicule avec KEYLESS-GO pendant que le hayon ou la porte est ouvert. ▶ Fermer toutes les portes et/ou le hayon.
	Au moins une porte est ouverte. ▶ Fermer toutes les portes.

Messages sur le visuel	Causes et conséquences possibles et ▶ Solutions
 Direction assistée: défaut cf. notice d'utilisation	⚠ **Risque d'accident** L'assistance à la servoassistance est défectueuse. Une force considérablement plus grande sera requise pour diriger le véhicule. ▶ Vérifier si le conducteur est en mesure d'appliquer la force plus grande qui est requise. ▶ **Si le conducteut peut manoeuvrer sécuritairement:** conduire prudemment jusqu'à un atelier spécialisé. ▶ **Si le conducteur ne peut manoeuvrer sécuritairement:** cesser de conduire. Contacter l'atelier spécialisé le plus près.
No Service	Votre véhicule est à l'extérieur du rayon de tranmission/réception du fournisseur de réseau ▶ Attendre que le symbole de l'état de préparation opérationnelle du téléphone mobile paraisse dans l'affichage multifonction.
 Bluetooth prêt	La connexion Bluetooth® entre votre téléphone mobile et le système audio ou COMAND n'est pas activée. ▶ Si désiré, activer la connexion Bluetooth® entre votre téléphone mobile et COMAND (voir les directives de fonctionnement séparées).
 Liquide lave-glace Faire l'appoint	Le niveau du liquide de lave-glace a chuté à environ ⅓ de la capacité totale du réservoir. ▶ Ajouter du liquide de lave-glace (▷ page 330).

Clé SmartKey

Messages sur le visuel	Causes et conséquences possibles et ▶ Solutions
 Clé non reconnue	Vous avez inséré la mauvaise clé SmartKey dans le commutateur d'allumage. ▶ Utiliser la bonne clé SmartKey.
 Retirer la clé	La clé SmartKey est dans le commutateur d'allumage. ▶ Retirer la clé SmartKey.
 Remplacer la clé.	La clé SmartKey doit être remplacée. ▶ Se rendre dans un atelier spécialisé qualifié.

Messages sur le visuel	Causes et conséquences possibles et ▶ Solutions
 Remplacer piles de la clé	Les piles de la clé KEYLESS-GO sont déchargées. ▶ Remplacer les piles (▷ page 88).
 Emporter la clé	Le message est affiché pendant 60 secondes au maximum et ne constitue qu'un rappel. Vous avez ouvert la porte du conducteur alors que le moteur était arrêté. La clé KEYLESS-GO n'est pas dans le commutateur de démarrage. ▶ Ne pas oublier de prendre la clé KEYLESS-GO avec soi en sortant du véhicule.
 Clé pas identifiée (message rouge dans l'affichage	La clé KEYLESS-GO n'est pas dans le véhicule. Il n'est plus possible de verrouiller le véhicule centralement ou de démarrer le moteur lorsque celui-ci est arrêté. ▶ Se ranger sur le côté et arrêter le véhicule en toute sécurité dès que possible, en s'assurant de rester attentif à la route et à la circulation. ▶ Serrer le frein de stationnement. ▶ Trouver la clé KEYLESS-GO.
	La clé KEYLESS-GO n'est pas identifiée lorsque le moteur tourne parce qu'il y a une forte interférence de fréquence radio. ▶ Se ranger sur le côté et arrêter le véhicule en toute sécurité dès que possible, en s'assurant de rester attentif à la route et à la circulation. ▶ Serrer le frein de stationnement. ▶ Faire fonctionner le véhicule avec la clé SmartKey dans le commutateur de démarrage.
 Clé pas identifiée (message blanc dans l'affichage	La clé KEYLESS-GO ne peut pas être identifiée à l'heure actuelle. ▶ Changer l'emplacement de la clé SmartKey avec fonctions KEYLESS-GO dans le véhicule. Si la clé KEYLESS-GO n'est toujours pas identifiée: ▶ Changer l'emplacement de la clé SmartKey avec fonctions KEYLESS-GO dans le véhicule. ▶ Faire fonctionner le véhicule avec la clé SmartKey dans le commutateur de démarrage.

Messages sur le visuel	Causes et conséquences possibles et ▶ Solutions
 Clé encore dans le véhicule	La clé KEYLESS-GO est identifiée dans le véhicule lors du verrouillage. ▶ Retirer la clé KEYLESS-GO du véhicule.
 Retirer bouton démarrage Introduire la clé.	La clé KEYLESS-GO peut demeurer non identifiée. ▶ Insérer la clé SmartKey dans le commutateur d'allumage et la tourner à la position désirée. ▶ Se rendre dans un atelier spécialisé qualifié.

Témoins et avertisseurs au combiné d'instruments

Ceintures de sécurité

Problèmes	Causes et conséquences possibles et ▶ Solutions
 Après le démarrage du moteur, le témoin avertisseur rouge de ceinture de sécurité s'allume pendant six secondes.	Le témoin avertisseur de ceinture de sécurité rappelle au conducteur et au passager avant de boucler leurs ceintures de sécurité. ▶ Boucler la ceinture de sécurité (▷ page 60).
 Après le démarrage du moteur, le témoin avertisseur rouge de ceinture de sécurité s'allume. De plus, une tonalité est émise pendant un maximum de six secondes	⚠ **Risque de blessure** La ceinture de sécurité du conducteur n'est pas bouclée. ▶ Boucler la ceinture de sécurité (▷ page 60). La tonalité cesse.
 Le témoin avertisseur de ceinture de sécurité s'allume après le démarrage du moteur, dès que la porte du conducteur ou du passager avant est fermée.	⚠ **Risque de blessure** Le conducteur ou le passager avant n'a pas bouclé sa ceinture de sécurité. ▶ Boucler la ceinture de sécurité (▷ page 60). Le témoin avertisseur s'éteint.

Problèmes	Causes et conséquences possibles et ▶ Solutions
	⚠ **Risque de blessure** Des objets sont sur le siège passager avant. ▶ Enlever les objets qui sont sur le siège passager avant et les ranger dans un endroit sécuritaire. Le témoin avertisseur s'éteint.
 Le témoin avertisseur de ceinture de sécurité s'allume et une tonalité intermittente est émise.	⚠ **Risque de blessure** Le conducteur ou le passager avant n'a pas bouclé sa ceinture de sécurité. De plus, le conducteur roule à une vitesse supérieure à 25 km/h (15 m/h) ou a brièvement conduit à une vitesse supérieure à 25 km/h (15 mi/h) ▶ Boucler la ceinture de sécurité (▷ page 60). Le témoin avertisseur s'éteint et la tonalité intermittente cesse. ⚠ **Risque de blessure** Des objets sont sur le siège passager avant. De plus, le conducteur roule à une vitesse supérieure à 25 km/h (15 mi/h) ou a brièvement conduit à une vitesse supérieure à 25 km/h (15 mi/h). ▶ Enlever les objets qui sont sur le siège passager avant et les ranger dans un endroit sécuritaire. Le témoin avertisseur s'éteint et la tonalité intermittente cesse.

Systèmes de sécurité

Problèmes	Causes et conséquences possibles et ▶ Solutions
BRAKE (É.-U. seulement) (Canada seulement) Le témoin rouge d'avertissement de freinage s'allume pendant que le moteur tourne. Un signal d'avertissement se fait également entendre.	⚠ **Risque d'accident** Il y a insuffisance de liquide de frein dans le réservoir. ▶ Se ranger sur le côté et arrêter le véhicule en toute sécurité dès que possible, en s'assurant de rester attentif à la route et à la circulation. Ne continuer de conduire en aucun cas. ▶ Serrer le frein de stationnement. ▶ Consulter immédiatement un atelier spécialisé. ▶ Observer les messages additionnels dans l'affichage multifonction. Ne pas ajouter de liquide de frein. Ceci ne corrigera pas le problème.

⚠ ATTENTION

Ne pas conduire avec le témoin avertisseur de frein allumé au risque de provoquer un accident. Faire vérifier le système de freinage immédiatement si le témoin des freins reste allumé. Ne pas ajouter de liquide de frein avant d'avoir fait vérifier le système de freinage.

Le trop-plein de liquide de frein dans le réservoir risque de faire déverser le liquide sur les pièces chaudes du moteur et de provoquer un incendie. De graves brûlures pourraient survenir.

Problèmes	Causes et conséquences possibles et ▶ Solutions
 Le témoin avertisseur jaune ESP s'allume quand le moteur tourne.	⚠ **Risque d'accident** Le freinage ABS (antiblocage) est désactivé en raison d'une anomalie. Par conséquent, les systèmes ESP® (contrôle électronique de la trajectoire), BAS (assistance au freinage), PRE-SAFE®, l'assistance au démarrage en pente et la stabilisation de la remorque avec ESP®, par exemple, sont aussi désactivés. Le système de freinage continue de fonctionner normalement, mais sans les fonctions énumérées ci-dessus. Par conséquent, les roues pourraient se bloquer en cas de freinage dur, par exemple. ▶ Observer les messages additionnels dans l'affichage multifonction. ▶ Démarrer prudemment. ▶ Se rendre dans un atelier spécialisé qualifié. Si l'unité de commande ABS est défectueuse, il est possible que d'autres systèmes tels que le système de navigation ou la transmission automatique soient aussi défectueux.
 Le témoin avertisseur jaune ESP s'allume quand le moteur tourne.	⚠ **Risque d'accident** Le système ABS est temporairement non disponible. Par conséquent, les systèmes ESP®, BAS, EBD (distribution de la force de freinage électronique), PRE-SAFE®, l'assistance au démarrage en pente et la stabilisation de la remorque avec ESP®, par exemple, sont aussi désactivés. L'auto-diagnostic n'est pas encore complété. ou Par exemple, la tension électrique à bord du véhicule pourrait être insuffisante. Le système de freinage continue de fonctionner normalement, mais sans les fonctions énumérées ci-dessus. Par conséquent, les roues pourraient se bloquer en cas de freinage dur, par exemple. ▶ Conduire prudemment sur une distance adéquate en déplaçant légèrement le volant à une vitesse supérieure à 20 km/h (12 mi/h). Les fonctions mentionnées ci-dessus sont à nouveau disponibles lorsque le témoin s'éteint. Si le témoin avertisseur reste allumé: ▶ Observer les messages additionnels dans l'affichage multifonction. ▶ Démarrer prudemment. ▶ Se rendre dans un atelier spécialisé qualifié.

Problèmes	Causes et conséquences possibles et ▶ Solutions
(ABS) Le témoin avertisseur jaune ESP s'allume quand le moteur tourne. Un signal d'avertissement se fait également entendre.	⚠ **Risque d'accident** Le système EBD est défectueux Par conséquent, les systèmes ABS, BAS, PRE-SAFE®, l'assistance au démarrage en pente et la stabilisation de la remorque avec ESP®, par exemple, sont aussi désactivés en raison d'une anomalie. Le système de freinage continue de fonctionner normalement, mais sans les fonctions énumérées ci-dessus. Par conséquent, les roues pourraient se bloquer en cas de freinage dur, par exemple. ▶ Observer les messages additionnels dans l'affichage multifonction. ▶ Démarrer prudemment. ▶ Se rendre dans un atelier spécialisé qualifié.
BRAKE (É.-U. seulement) (!) (Canada seulement) Le témoin avertisseur rouge, les témoins avertisseurs jaunes ESP® et ESP® OFF et le témoin avertisseur jaune ABS s'allument pendant que le moteur tourne.	⚠ **Risque d'accident** Les systèmes ABS et ESP® sont défectueux Par conséquent, d'autres systèmes tels BAS, EBD, PRE-SAFE®, l'assistance au démarrage en pente et la stabilisation de la remorque avec ESP®, peuvent ne pas fonctionner en raison d'une anomalie. Le système de freinage continue de fonctionner normalement, mais sans les fonctions énumérées ci-dessus. Par conséquent, les roues pourraient se bloquer en cas de freinage dur, par exemple. ▶ Observer les messages additionnels dans l'affichage multifonction. ▶ Démarrer prudemment. ▶ Se rendre dans un atelier spécialisé qualifié.
Le témoin avertisseur jaune ESP® clignote pendant que le véhicule est en mouvement.	⚠ **Risque d'accident** Les systèmes ESP® ou de contrôle de la traction sont intervenus en raison du risque de dérapage ou parce qu'au moins une roue a commencé à déraper. Le régulateur de vitesse ou DISTRONIC est désactivé. ▶ N'enfoncer l'accélérateur qu'avec la pression requise pour démarrer. ▶ Relâcher l'accélérateur pendant que le véhicule est en mouvement. ▶ Adapter son style de conduite aux conditions actuelles de la route et de la circulation. ▶ Ne pas désactiver le système ESP®. Pour exceptions: (▷ page 76).

Problèmes	Causes et conséquences possibles et ▶ Solutions
 Le témoin avertisseur jaune ESP® clignote pendant que le véhicule est en mouvement.	Au moins une roue patine et le système de traction électronique est désactivé afin d'empêcher les freins des roues motrices de surchauffer. ▶ Observer les messages additionnels dans l'affichage multifonction. Dès que les freins se sont refroidis, le système de traction électronique est de nouveau en fonction. Le message dans l'affichage disparaît et le témoin avertisseur s'éteint.
 Le témoin avertisseur jaune ESP® OFF s'allume quand le moteur tourne.	⚠ **Risque d'accident** Les systèmes ESP® et la stabilisation de la remorque avec ESP® sont désactivés. Le système ESP® ne stabilisera pas le véhicule s'il commence à déraper ou si une roue commence à patiner ▶ Réactiver le système ESP®. Pour exceptions: (▷ page 76). ▶ Adapter son style de conduite aux conditions actuelles de la route et de la circulation. Si le système ESP® ne peut pas être activé: ▶ Faire vérifier le système ESP® dans un atelier spécialisé.
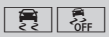 Les témoins avertisseurs jaunes ESP® et ESP® OFF s'allument quand le moteur tourne.	⚠ **Risque d'accident** Les systèmes ESP®, BAS, PRE-SAFE®, l'assistance au démarrage en pente et la stabilisation de la remorque avec ESP® sont aussi désactivés en raison d'une anomalie. Le système ESP® ne stabilisera pas le véhicule s'il commence à déraper ou si une roue commence à patiner. ▶ Observer les messages additionnels dans l'affichage multifonction. ▶ Démarrer prudemment. ▶ Se rendre dans un atelier spécialisé qualifié.

Problèmes	Causes et conséquences possibles et ▶ Solutions
BRAKE (É.-U. seulement) (Canada seulement) Le témoin avertisseur rouge de freinage s'allume pendant que le véhicule roule. Un signal d'avertissement se fait également entendre.	Vous conduisez avec le frein de stationnement serré. ▶ Desserrer le frein de stationnement. Le témoin avertisseur s'éteint et la tonalité cesse.
SRS Le témoin avertisseur jaune ESP s'allume quand le moteur tourne.	⚠ **Risque de blessure** Les systèmes de retenue sont défectueux. Les coussins gonflables ou les rétracteurs-enrouleurs d'urgence (ETD) risquent de se déployer subitement ou de ne pas se déployer du tout en cas d'accident. ▶ Démarrer prudemment. ▶ Se rendre dans un atelier spécialisé.

⚠ **ATTENTION**

Dans le cas où une défectuosité du SRS est indiquée comme décrit ci-dessus, le SRS peut ne pas être fonctionnel.

Pour plus de sécurité, il est fortement recommandé de contacter un Concessionnaire Mercedes-Benz agréé immédiatement pour faire vérifier le système. Autrement le SRS peut ne pas être activé lorsque nécessaire lors d'un accident, ce qui peut résulter en de sérieuses ou fatales blessures, ou il peut se déployer soudainement et sans nécessité ce qui peut également causer des blessures.

Moteur	
Problèmes	**Causes et conséquences possibles et ▶ Solutions**
CHECK ENGINE (É.-U. seulement) / (Canada seulement) Le témoin jaune avertisseur de diagnostic du moteur (Check Engine) s'allume lorsque le contact est établi et que le moteur tourne.	Il peut y avoir une anomalie, par exemple: • dans la gestion du moteur • dans le système d'injection • dans le système d'échappement • dans le système d'allumage (véhicules avec moteur à essence) • dans le circuit d'alimentation Il se peut que les valeurs de seuil d'émission aient été dépassées et que le moteur soit en mode d'urgence. ▶ Faire vérifier le véhicule dès que possible dans un atelier spécialisé. ⓘ Dans certains États, les législations peuvent exiger de vous rendre immédiatement dans un atelier spécialisé dès que le témoin d'avertissement jaune Check Engine s'allume. En cas de doute, vérifier si la réglementation s'applique à l'état ou à la province où votre véhicule circule.
	Véhicules avec moteur diesel: le réservoir d'essence est vide (▷ page 174). ▶ Faire démarrer le moteur à trois ou quatre reprises après le ravitaillement en carburant. Si le témoin avertisseur jaune Check Engine s'éteint, le mode de fonctionnement d'urgence est annulé. Il n'est pas requis de vérifier le véhicule.
Le témoin avertisseur jaune de réserve de carburant clignote pendant que le véhicule est en mouvement. De plus, le témoin avertisseur jaune Check Engine CHECK ENGINE (É.-U. seulement)/ (Canada seulement) peut s'allumer	La pression du circuit d'alimentation est trop basse. Le bouchon du réservoir d'essence n'est pas correctement fermé ou il y a une fuite dans le circuit d'alimentation. ▶ Observer les messages additionnels dans l'affichage multifonction. ▶ S'assurer que le bouchon du réservoir d'essence est correctement fermé. ▶ **Si le bouchon du réservoir d'essence n'est pas bien fermé:** fermer le bouchon du réservoir d'essence ▶ **Si le bouchon du réservoir d'essence est fermé:** se rendre dans un atelier spécialisé
Le témoin jaune avertisseur de réserve de carburant s'allume quand le moteur tourne.	Le niveau de carburant a chuté sous le repère de réserve. ▶ Refaire le plein à la station-service la plus proche.

Systèmes de conduite

Problèmes	Causes et conséquences possibles et ▶ Solutions
 Le témoin avertisseur rouge s'allume pendant que le véhicule est en mouvement. Un signal d'avertissement se fait également entendre.	⚠ **Risque d'accident** Un signal d'avertissement est émis à l'approche d'un véhicule stationnaire ou si l'on approche à trop grande vitesse d'un autre véhicule roulant à l'avant. ▶ Se préparer à freiner immédiatement. ▶ Surveiller attentivement la circulation routière. Le conducteur pourrait devoir freiner ou prendre des mesures pour éviter une collision. Pour plus d'information sur DISTRONIC (▷ page 195) et le signal d'avertissement de distance (▷ page 79).

Pneus

Problèmes	Causes et conséquences possibles et ▶ Solutions
 É.-U. seulement: Le témoin avertisseur jaune du moniteur de pression des pneus (perte de pression/ anomalie) est allumé.	⚠ **Risque d'accident** Le moniteur de pression des pneus a détecté une perte de pression dans au moins un pneu. ▶ Arrêter le véhicule sans mouvements brusques de direction ou de freinage. Durant cette procédure, surveiller l'état de la circulation routière. ▶ Observer les messages additionnels dans l'affichage multifonction. ▶ Contrôler la pression des pneus. Au besoin, corriger la pression des pneus (▷ page 378). ▶ Au besoin, changer la roue (▷ page 395).
 É.-U. seulement: Le témoin avertisseur jaune de pression des pneus (perte de pression/anomalie) clignote pendant 60 secondes puis reste allumé.	Le moniteur de pression des pneus est défectueux. ▶ Respecter les messages additionnels dans l'affichage multifonction. ▶ Se rendre dans un atelier spécialisé qualifié.

⚠ ATTENTION

Chaque pneu, incluant la roue de secours (si fournie), devrait être vérifié toutes les deux semaines, lorsque froid, et gonflé à la pression recommandée par le fabricant du véhicule sur l'étiquette d'information sur les pneus et la charge sur le montant B de la porte du conducteur ou, si disponible, sur l'étiquette de pression de gonflage des pneus à l'intérieur du volet du réservoir de carburant. Si votre véhicule possède des pneus de dimensions différentes de celles indiquées sur l'étiquette d'information sur les pneus et la charge du véhicule, ou si disponible, sur l'étiquette de pression de gonflage des pneus, vous devriez déterminer la pression de gonflage appropriée pour ces pneus.

Comme équipement supplémentaire de sécurité, ce véhicule est équipé d'un système de surveillance de pression (TPMS) qui allume un témoin d'avertissement de basse pression des pneus lorsqu'un ou plusieurs pneus sont insuffisamment gonflés. En conséquence, lorsque le témoin d'avertissement de basse pression des pneus s'allume, arrêter et vérifier les pneus aussitôt que possible, et les gonfler à la pression appropriée. La conduite sur des pneus considérablement sous-gonflés entraîne la surchauffe et, possiblement, l'éclatement.

Un pneu insuffisamment gonflé réduit aussi l'efficacité énergétique et la durabilité de la bande de roulement, en plus de la tenue de route et de la capacité de freinage. À noter que le TPMS n'est pas un substitut à l'entretien des pneus et il est de la responsabilité du conducteur de garder une pression suffisante des pneus, même si le sous-gonflage n'a pas atteint le niveau pour allumer le témoin d'avertissement TPMS de basse pression des pneus.

Le véhicule est aussi équipé d'un témoin d'anomalie TPMS indiquant lorsque le système ne fonctionne pas correctement. Le témoin d'anomalie TPMS est combiné avec celui de l'indicateur de basse pression des pneus. Lorsque le système détecte une anomalie, le témoin d'avertissement clignotera pendant environ une minute puis restera continuellement allumé. Cette séquence se poursuivra jusqu'au prochain démarrage du véhicule, tant que l'anomalie subsistera. Quand le témoin d'anomalie est allumé, le système pourrait ne pas être en mesure de détecter ou de signaler la basse pression des pneus, tel que prévu.

Les anomalies du système TPMS peuvent survenir pour diverses raisons, y compris le remplacement ou le changement de pneus ou de jantes incompatibles sur le véhicule, empêchant le système TPMS de fonctionner normalement. Toujours vérifier le témoin d'anomalie TPMS après avoir remplacé un ou plusieurs pneus sur votre véhicule, afin d'assurer que le remplacement ou le changement de pneus et de jantes permet au système TPMS de continuer à fonctionner normalement.

Information utile 292
Directives de chargement 292
Zones de rangement 293
Caractéristiques 307

Information utile

ⓘ Ce Guide du conducteur décrit tous les dispositifs, de série ou optionnels, offerts pour le véhicule au moment de la publication du Guide. Des différences sont possibles entre les pays. À noter qu'il est possible que votre véhicule ne soit pas équipé de toutes les caractéristiques décrites dans le présent guide. Ceci s'applique également aux systèmes et fonctions portant sur la sécurité du véhicule.

ⓘ Veuillez lire l'information sur les ateliers spécialisés (▷ page 28).

Directives de chargement

⚠ **ATTENTION**

Toujours immobiliser les objets transportés de la façon la plus sécuritaire. Utiliser les anneaux de retenue de bagages et un matériel d'arrimage approprié pour le poids et la taille du chargement.

En cas d'accident, lors d'un freinage dur ou de manoeuvres soudaines, les objets non arrimés seront éjectés à l'intérieur du véhicule. Ceci peut causer des blessures aux occupants du véhicule, à moins que les objets soient arrimés sécuritairement dans le véhicule.

Prendre les précautions nécessaires lors du transport de bagages afin d'éviter les blessures en cas d'accident ou de manoeuvre brusque. Ne pas empiler les bagages plus haut que les dossiers des sièges.

L'espace de chargement est l'endroit idéal pour le transport des objets. Toujours utiliser les anneaux de retenue, et si disponible, toujours utiliser le filet cloison lors du transport de marchandise.

Ne jamais conduire un véhicule le hayon ouvert. Le monoxyde de carbone (CO), un gaz mortel, risque de s'infiltrer à l'intérieur de l'habitacle et causer l'inconscience et la mort des occupants.

Le poids brut du véhicule (PBV) comprend le poids du véhicule incluant le carburant, la trousse d'outils du véhicule, la roue de secours, les accessoires installés, les occupants ainsi que les bagages et le chargement.

La limite de charge brute et le poids nominal brut du véhicule (PNBV) ne doivent jamais être excédés. La limite de charge brute et le poids nominal brut du véhicule (PNBV) sont indiqués sur la plaque d'identification du véhicule apposée au montant B de la porte du conducteur (▷ page 381).

De plus, la charge doit être répartie de façon à ce que le poids sur chaque essieu n'excède jamais le poids nominal brut sur l'essieu (PNBE) pour les essieux avant et arrière. Les spécifications de poids nominal brut du véhicule (PNBV) et de poids nominal brut sur l'essieu (PPNBE) sont indiquées sur la plaque d'identification du véhicule apposée au montant B de la porte du conducteur (▷ page 381).

Pour plus d'information, consulter la section «Chargement du véhicule» (▷ page 381).

Les caractéristiques de maniabilité d'un véhicule complètement chargé dépendent de la répartition de la charge dans le véhicule. Pour cette raison, les recommandations suivantes doivent être observées lors du transport de la charge:

- placer les charges lourdes le plus loin possible et le plus bas possible dans l'espace de chargement.
- le charge ne doit pas dépasser l'extrémité supérieure des dossiers de sièges.
- toujours s'assurer d'appuyer la charge contre les dossiers avant ou arrière. S'assurer que les dossiers de sièges sont sécuritairement bloqués en place.
- utiliser le filet cloison lors du chargement.

- toujours placer la charge derrière les sièges inoccupés, si possible.
- immobiliser la charge avec des anneaux de retenue suffisamment solides et résistants. Recouvrir les protubérances pour plus de protection.

Zones de rangement

Compartiments de rangement

Remarques sécuritaires importantes

⚠ **ATTENTION**

Afin d'éviter des blessures en cas de collision ou de manoeuvre soudaine, faire preuve de prudence lors du transport de marchandises dans le véhicule. Autant que possible, placer les bagages ou la charge dans l'espace de chargement. Ne pas empiler les bagages ou les charges plus haut que les dossiers des sièges.

Si équipé, toujours utiliser le filet cloison lors du transport de marchandises. Le filet cloison ne peut immobiliser des objets lourds ou durs.

Les filets utilitaires ne peuvent pas retenir les objets durs et lourds.

S'assurer que les couvercles des compartiments sont bien fermés. Maintenir les couvercles fermés afin d'éviter que les objets ne deviennent des projectiles dangereux risquant de blesser les occupants en cas de

- de freinage
- manoeuvres du véhicule
- d'accident

Compartiments de rangement avant

Boîte à gants

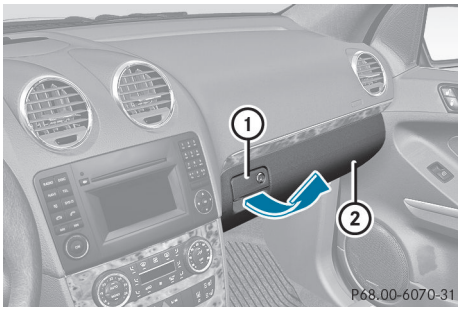

▶ **Pour ouvrir:** tirer sur la poignée ① et ouvrir le volet de la boîte à gants ②.

▶ **Pour fermer:** relever le volet de la boîte à gant② jusqu'à l'enclenchement

La boîte à gants peut seulement être verrouillée ou déverrouillée avec la clé mécanique.

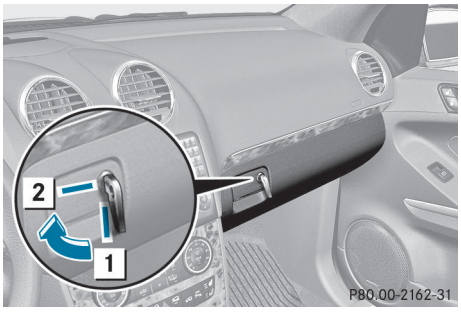

[1] Boîte à gants déverrouillée

[2] Boîte à gants verrouillée

Compartiment de rangement dans la console centrale

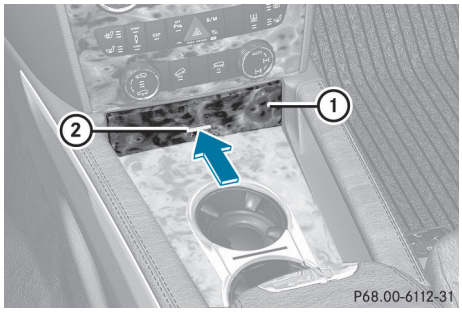

- ▶ **Pour ouvrir:** appuyer brièvement sur le repère ②.
- ▶ **Pour fermer:** pousser le compartiment de rangement① en direction de la flèche jusqu'au déclic.

Compartiment de rangement sous l'accoudoir

ⓘ Le bouton d'appel Assistance routière (▷ page 316) et le bouton d'appel d'information MB (▷ page 317) sont placés dans le compartiment de rangement sous l'accoudoir.

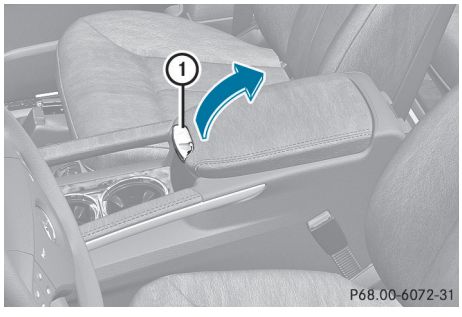

- ▶ **Pour ouvrir:** tirer sur la poignée ① et ramener l'accoudoir vers le haut.

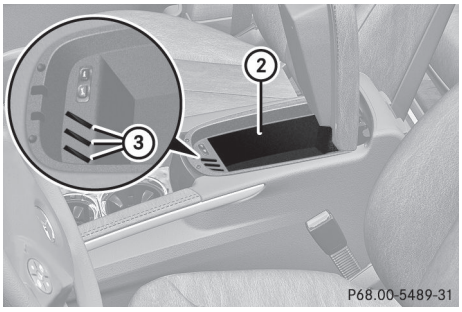

Les boîtes à sous ③ sont placées à l'avant du compartiment de rangement ②.

Compartiments de rangement arrière

Compartiment de rangement dans la console centrale arrière

- ▶ **Pour ouvrir:** appuyer brièvement sur le repère du compartiment de rangement.

ⓘ Selon l'équipement du véhicule, il peut y avoir des espaces de rangement ouverts au-dessus et en dessous du compartiment de rangement.

Pochettes de rangement

⚠ **ATTENTION**

Les sacs de rangement sont conçus uniquement pour le rangement de menus articles.

Ne pas transporter d'objets lourds, fragiles ou pointus dans le sac de rangement. En cas d'accident, lors d'un freinage dur ou de manoeuvres soudaines, ils peuvent être éjectés dans le véhicule et causer des blessures aux occupants.

En cas d'accident, les sacs de rangement sont incapables de protéger les objets qui y sont transportés.

Les sacs de rangement se trouvent dans l'habitacle arrière sur le dossier des sièges conducteur et passager avant.

Filets utilitaires

⚠ ATTENTION

Véhicules avec Système de classification de l'occupant (OCS)
Ne pas placer d'objets avec un poids combiné de plus de 2 kg (4,4 lb) dans le filet utilitaire derrière le siège passager avant. Autrement, le système OCS pourrait ne pas être en mesure d'évaluer correctement le poids approximatif de l'occupant.

⚠ ATTENTION

Les filets utilitaires sont conçus pour remiser des objets légers seulement, comme des cartes routières, le courrier, etc.

Ne pas transporter d'objets lourds, fragiles ou pointus dans les filets utilitaires. En cas d'accident, lors d'un freinage dur ou de manoeuvres soudaines, ils peuvent être éjectés dans le véhicule et causer des blessures aux occupants.

En cas d'accident, les filets utilitaires sont incapables de protéger les objets qui y sont transportés.

Les filets utilitaires sont placés dans le dégagement pieds du passager avant et derrière le dossier du conducteur et du passager avant.

Agrandissement de l'espace de chargement arrière

Remarques sécuritaires importantes

⚠ ATTENTION

En agrandissant l'espace de chargement, toujours rabattre complètement le siège correspondant et, si équipé, toujours utiliser le filet cloison lors du transport de marchandises.

À moins de transporter des bagages, les dossiers de sièges doivent rester bien bloqués en position verticale.

En cas d'accident, lors d'un freinage dur ou de manoeuvres soudaines, les objets non arrimés seront éjectés à l'intérieur du véhicule. Ceci peut causer des blessures aux occupants du véhicule, à moins que les objets soient arrimés sécuritairement dans le véhicule.

Toujours utiliser les anneaux de retenue.

⚠ ATTENTION

Ne jamais conduire un véhicule le hayon ouvert. Le monoxyde de carbone (CO), un gaz mortel, risque de s'infiltrer à l'intérieur de l'habitacle et causer l'inconscience et la mort des occupants.

! Relâcher et redresser le coussin de siège avant de rabattre la banquette arrière vers l'avant. Autrement, les dossiers pourraient être endommagés.

Lorsque le dossier est rabattu vers l'avant, les sièges avant ne peuvent pas être reculés au maximum. Autrement, les sièges avant et la banquette arrière pourraient être endommagés.

Les dossiers de sièges gauche et droit de la deuxième rangée de sièges peuvent être rabattus séparément afin d'accroître la capacité de l'espace de chargement. Sur les véhicules avec une troisième rangée de sièges, les sièges de la troisième rangée doivent être rabattus au préalable (▷ page 113) afin d'obtenir la capacité maximale de l'espace de chargement

Rabattage de la banquette arrière vers l'avant

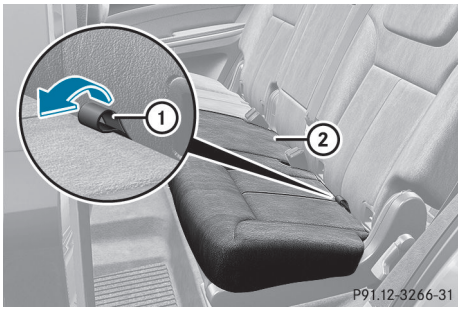

Si le siège du conducteur ou du passager avant est réglé pour une personne de grande taille, il peut s'avérer impossible de rabattre la banquette arrière vers l'avant. En pareil cas, avancer les sièges avant le plus possible.

- Déplacer les appuie-tête à la position la plus basse (▷ page 110).
- Tirer sur la boucle de dégagement ① du coussin de siège ②.
- Redresser le coussin de siège ② vers le haut

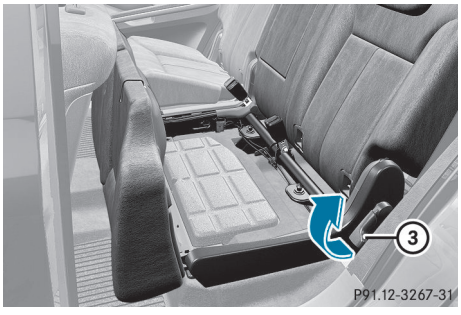

- Tirer sur le loquet de dégagement ③ en direction de la flèche.
  Le dossier est dégagé.

Le dossier est lourd. Donc, le relâcher avec prudence. S'assurer que les appuie-tête sont complètement repoussés, de façon à ce que les dossiers et les coussins des sièges ne soient pas endommagés.

- Rabattre le dossier vers l'avant jusqu'à ce qu'il s'engage en position pour l'espace de chargement.

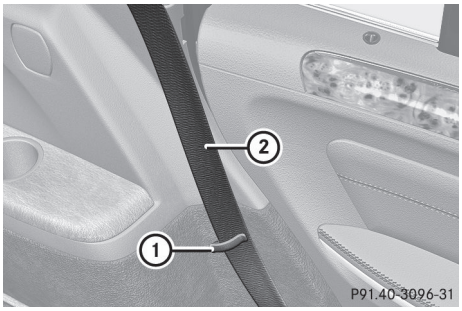

- Guider les ceintures de sécurité ② sous leurs attaches respectives ①.

Redressement de la banquette arrière vers le haut

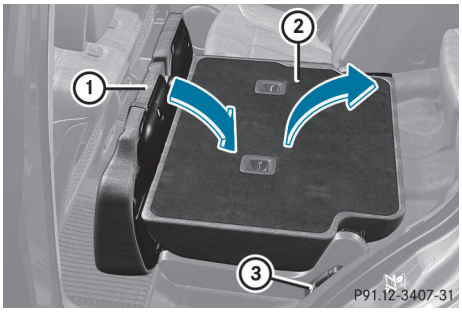

- Tirer sur le levier de dégagement ③ vers le haut
- Ramener le dossier ② vers le haut jusqu'au déclic, en s'assurant de ne pas coincer les ceintures de sécurité pendant cette procédure.
- Ramener le dossier ① vers l'arrière et appuyer dessus jusqu'au déclic.
- Tirer sur les appuie-tête et les régler si requis (▷ page 110).

Retenue des bagages

Anneaux de retenue des bagages

Respecter les remarques suivantes sur la retenue des charges:

- retenir la charge à l'aide des anneaux de retenue des bagages.
- ne pas utiliser de courroies élastiques ou de filets pour retenir une charge, car ils ne permettent que d'éviter le glissement des charges légères.
- ne pas acheminer les anneaux de retenue sur des extrémités pointues ou des coins.
- coussiner les extrémités pointues pour plus de protection.

Dégagement pieds dans la deuxième rangée de sièges

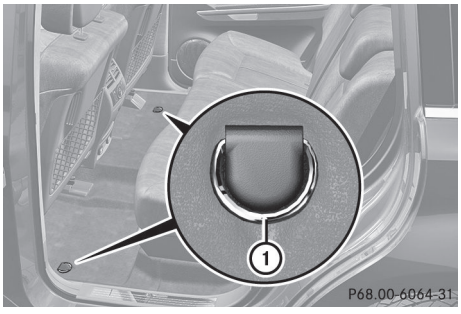

On retrouve un anneau de retenue à bagages ① dans le dégagement pieds derrière le siège conducteur et un autre dans le dégagement pieds derrière le siège passager avant.

Espace de chargement

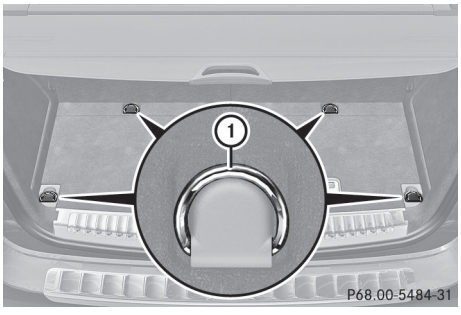

Quatre anneaux de retenue à bagages ① se trouvent dans l'espace de chargement.

Crochets de sécurité

N'utiliser les crochets de retenue que pour immobiliser des bagages pesant au maximum 4 kilos (9 livres).

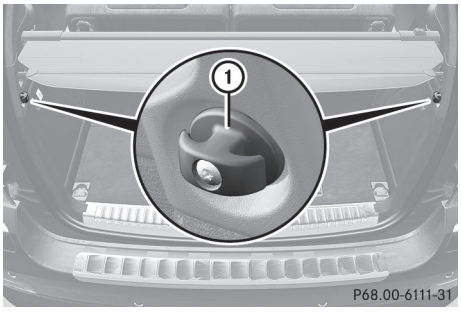

Deux crochets de retenue ① sont installés de chaque côté de l'espace de chargement.

Cache-bagages de l'espace de chargement

Remarques sécuritaires importantes

! Lors du chargement du véhicule, s'assurer de ne pas charger l'espace de chargement plus haut que la partie inférieure des vitres latérales. Ne pas placer d'objets lourds sur le cache-bagages.

Le cache-bagages de l'espace de chargement peut être attaché derrière la deuxième ou troisième rangée de sièges.

Extension et rétraction du cache-bagages de l'espace de chargement

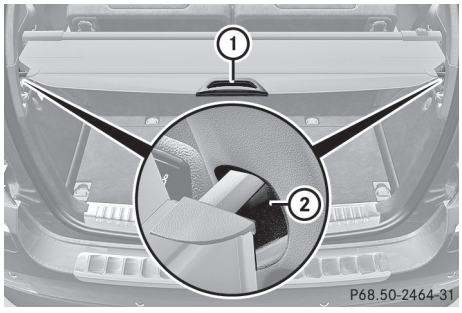

- **Pour déployer:** tirer sur le cache-bagages de l'espace de chargement en saisissant la poignée montoire ① pour l'accrocher dans les supports de retenue ② de gauche et de droite.
- **Pour rétracter:** décrocher le cache-bagages de l'espace de chargement de ses supports ② des côtés gauche et droit et le guider vers l'avant par la poignée montoire ① jusqu'à ce qu'il soit complètement rétracté.

Pose/dépose du cache-bagages de l'espace de chargement

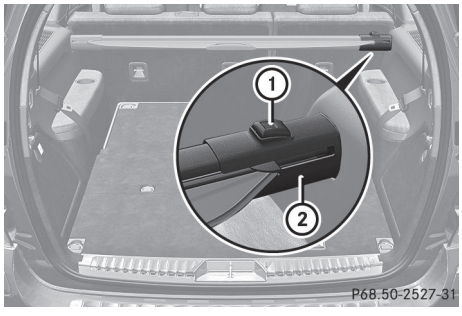

- **Dépose:** s'assurer que le cache-bagages de l'espace de chargement ② est relevé.
- Appuyer sur le bouton ①.
- Déplacer le cache-bagages de l'espace de chargement ② vers la gauche
- Enlever le cache-bagages de l'espace de chargement ②.
- **Pour installer:** si installé, retirer les capuchons protecteurs de la garniture latérale de la troisième rangée de sièges pour installer le cache-bagages de l'espace de chargement, ② derrière la deuxième rangée de sièges.



Capuchon de protection de la garniture latérale du côté droit de la troisième rangée de sièges.

- Appuyer sur le dessus du capuchon de protection, tel qu'indiqué par la flèche. Le capuchon de protection se replie vers l'extérieur au bas.
- Enlever le recouvrement inférieur de la garniture latérale.

ⓘ Ranger les capuchons protecteurs dans un endroit sécuritaire.

- Avec la poignée de l'espace de chargement pointant en direction de l'arrière et le bouton ① faisant face vers le haut, insérer le cache-bagages de l'espace de chargement ② dans la cavité de la garniture latérale du côté gauche.
- Guider le cache-bagages de l'espace de chargement ② devant la cavité à la droite.
- Appuyer sur le bouton ① et insérer la section du côté droit dans la cavité de la garniture latérale.

Filet cloison

Remarques sécuritaires importantes

⚠ ATTENTION

S'assurer que le filet cloison est correctement engagé en positions supérieure et inférieure et que les sangles de retenue sont sécuritairement attachées.

Ne jamais utiliser un filet cloison endommagé.

Toujours utiliser un filet cloison pour transporter de la marchandise. Ceci aidera à éviter les blessures causées par de petits objets projetés dans l'habitacle pendant une collision ou une manoeuvre soudaine.

Le filet cloison ne peut prévenir le mouvement de plus gros objets dans l'habitacle lors d'un accident. Ces objets doivent être bien retenus à l'aide des anneaux de retenue des bagages sur le plancher de l'espace de chargement.

L'utilisation des sièges derrière le filet cloison est limitée du fait que le filet est installé dans le dégagement pieds de ces sièges.

Il est particulièrement important d'utiliser un filet cloison lorsque le véhicule est chargé de petits objets qui dépassent le niveau des dossiers de sièges. Par mesure de sécurité, toujours utiliser le filet cloison lors du transport de marchandises.

Préparation du filet cloison

Le filet cloison peut être utilisé dans deux différentes positions (derrière le montant B ou le montant C).

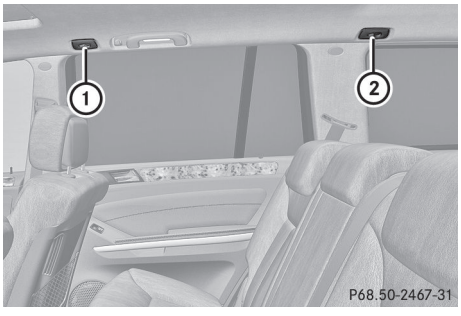

- Les crochets derrière le montant B ① sont requis pour l'agrandissement de l'espace de chargement (▷ page 295).

  Les anneaux de retenue des bagages correspondants pour retenir le filet se trouvent dans le dégagement pieds de la banquette arrière (▷ page 297).
- Les crochets derrière le montant C ② sont requis pour l'espace de chargement derrière la deuxième rangée de sièges.

  Les anneaux de retenue des bagages correspondants pour tendre le filet se trouve dans l'espace de chargement ou sur les dossiers de la 3e rangée de sièges rabattue (▷ page 297).

▶ Détacher les deux fermetures velcro du rangement du filet de sécurité.

▶ Dérouler et déplier le filet cloison. Les tiges de guidage supérieures et inférieures doivent s'engager avec un déclic.

Installation du filet cloison

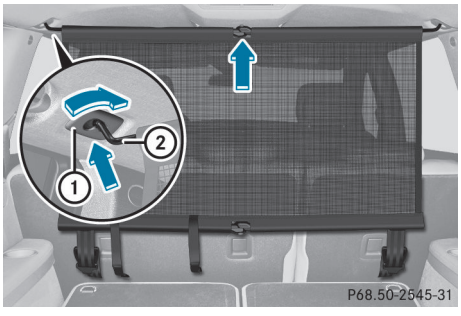

Filet cloison fixé derrière le montant C

▶ Insérer la tige de guidage ② dans l'arrêtoir ① en direction de la flèche.

▶ Glisser la tige de guidage ② vers l'avant dans l'arrêtoir ① en direction de la flèche.

Resserrement du filet cloison

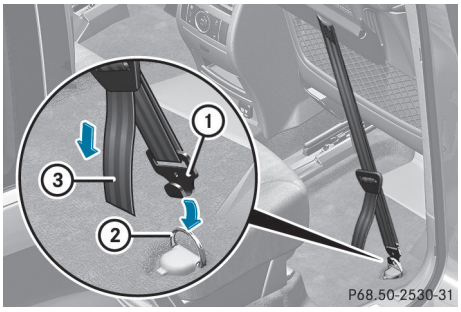

Dérouleur de ceinture de sécurité derrière les sièges avant

- ▶ Insérer le crochet de courroie ① dans l'anneau de retenue ② en direction de la flèche.
- ▶ Tirer la courroie ③ par l'extrémité libre en direction de la flèche jusqu'à ce que le filet cloison soit serré.
- ▶ Après avoir conduit sur une courte distance, vérifier la tension du filet cloison et le tendre à nouveau si nécessaire.

Relâchement du filet cloison

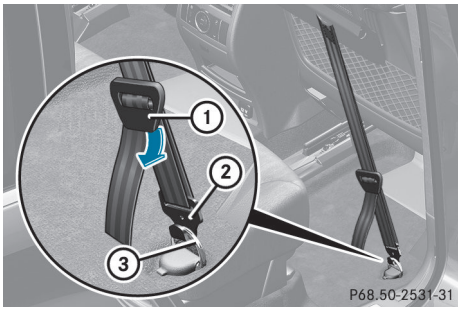

Dérouleur de ceinture de sécurité derrière les sièges avant

- ▶ Tirer le tendeur de ceinture ① vers le haut en direction de la flèche pour réduire la tension sur la courroie.
- ▶ Décrocher le crochet de ceinture ② de l'anneau de retenue ③.

Dépose et rangement du filet cloison

- ▶ Détacher la tige de guidage ② du support ①(▷ page 299).
- ▶ Appuyer sur le bouton rouge sur les tiges de guidage supérieures et inférieures.
- ▶ Rabattre le filet cloison et le rouler.
- ▶ Fermer les deux fermetures velcro sur le support du filet cloison.

Trousse de retenue de la charge EASY-PACK

Composants et rangement

La trousse de retenue de la charge EASY-PACK permet au conducteur d'utiliser l'espace de chargement à des fins diverses. Il est possible de garder la trousse de retenue de la charge EASY-PACK dans le sac fourni et de la ranger avec la barre télescopique sous le plancher de l'espace de chargement.

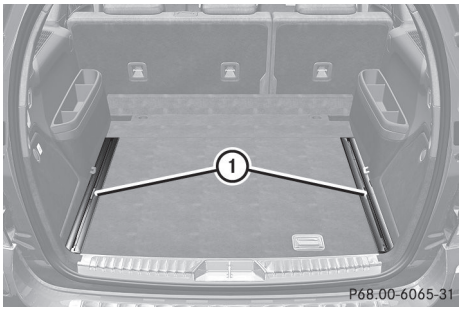

① Rails de chargement

Insertion du matériel de montage dans les rails de l'espace de chargement

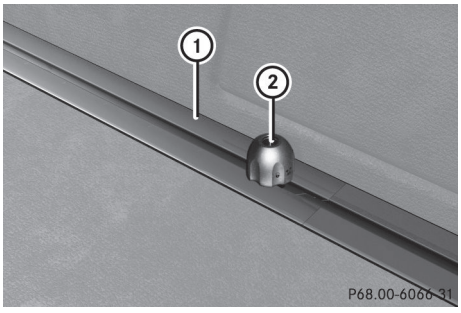

Un élément de montage ② peut être glissé dans un rail de chargement ① aux différents crans et le sécuriser. Ces crans sont positionnés à 5 cm d'intervalle le long du rail de chargement ①.

L'élément de montage peut être tourné ② sur le rail de chargement ① à quatre positions:

- Pour verrouiller l'élément de montage
- Pour relâcher l'anneau de retenue des bagages, l'enrouleur à inertie ou la tige télescopique
- Pour retirer l'élément de montage
- Pour pousser l'élément de montage au cran suivant

▶ Tourner l'élément de montage ② à .

▶ Insérer l'élément de montage ② dans le rail de chargement ①.

▶ Tourner l'élément de montage ② à jusqu'à ce qu'il soit bien engagé dans le rail de chargement ①.

Insertion des anneaux de retenue des bagages dans le montage

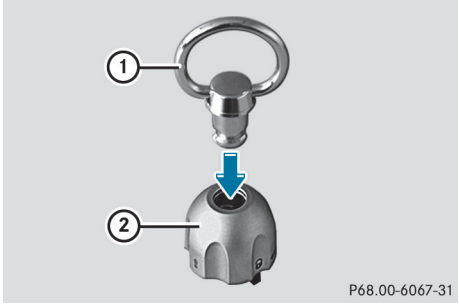

⚠ ATTENTION

Distribuer également la charge à l'aide des anneaux de retenue. Observer les directives de chargement.

▶ Tourner l'élément de montage ② dans le rail de chargement à .

▶ Insérer l'anneau de retenue ① dans l'élément de montage ②.

▶ Tourner l'élément de montage ② à jusqu'à le sentir clairement engagée dans le rail de chargement.

Rétracteur de ceinture de sécurité

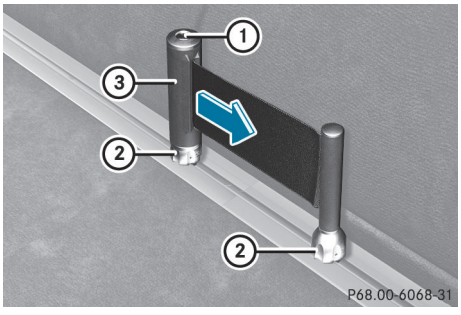

L'enrouleur à inertie peut servir à retenir des charges légères contre la paroi latérale de l'espace de chargement, leur évitant de se déplacer.

- ▶ Insérer les deux éléments de montage ② dans un rail de chargement.
- ▶ Tourner les éléments de montage ② dans le rail de chargement à [ ].
- ▶ Insérer l'enrouleur à inertie ③ dans les éléments de montage ②.
- ▶ Tourner l'élément de montage ② à [ ] jusqu'à ce qu'il soit bien engagé dans le rail de chargement.
- ▶ Appuyer sur le bouton de déverrouillage ① sur l'enrouleur à intertie ③ et tirer le filet cloison en direction de la flèche.
- ▶ Placer la charge entre le filet de retenue et la paroi latérale de l'espace de chargement.
- ▶ À l'aide d'une main, appuyer sur le bouton de verrouillage ① de l'enrouleur à inertie ③.
- ▶ Avec l'autre main, tendre lentement le filet autour de la charge pour bien l'assujettir.

Barre télescopique

La barre télescopique sert à retenir la charge contre les sièges arrière pour empêcher tout déplacement.

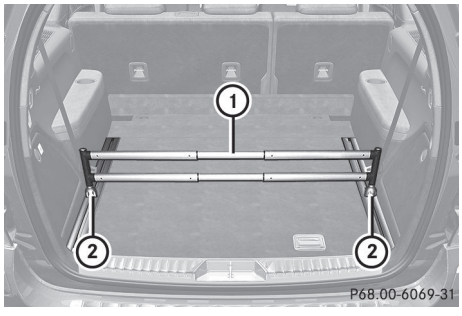

- ▶ Insérer un élément de montage ② sur chaque rail de l'espace de chargement.
- ▶ Tourner les éléments de montage ② dans le rail de chargement à [ ].
- ▶ Insérer la barre télescopique ① dans les éléments de montage. ②.
- ▶ Tourner l'élément de montage ② à [ ] jusqu'à ce qu'il soit clairement inséré dans le rail de chargement.

Porte-bagages de toit

Remarques sécuritaires importantes

⚠ **ATTENTION**

Utiliser uniquement des supports lorsque les barres stabilisatrices sont complètement montés. Les rails de toit gauche et droit sont stabilisés uniquement à l'aide des barres stabilisatrices montées.

Suivre les directives d'installation du fabricant. Autrement, un support mal fixé, ou sa charge, pourrait se détacher du véhicule.

Ne pas excéder la charge maximale de 89,81 kg (90 kg) sur le toit.

Ne pas oublier que lorsque le toit est chargé, les caractéristiques de tenue de route du véhicule diffèrent de celles de son fonctionnement lorsque le toit n'est pas chargé.

! Mercedes-Benz recommande de n'utiliser que les porte-bagages de toit testés et approuvés pour les véhicules Mercedes-Benz. Ceci aidera à prévenir les dommages au véhicule.

Placer la charge sur le porte-bagages de toit de façon à ce que le véhicule ne soit pas endommagé, même en mouvement.

Selon l'équipement du véhicule, s'assurer que lorsque le porte-bagages de toit est installé, il est possible:

- de soulever complètement le toit ouvrant coulissant
- d'ouvrir complètement le hayon

Montage du porte-bagages de toit



- ▶ Assujettir le porte-bagages de toit sur les rails du toit ①.
- ▶ Suivre les directives d'installation du fabricant.

Bar transversale

Points à respecter avant l'usage

La charge maximale sur le toit avec les accessoires additionnels diminue en raison du poids mort des barres transversales (6,2 kg/ 13,7 lb).

❗ Noter que l'installation de barres transversales augmente la hauteur du véhicule de 50 mm en comparaison avec la hauteur établie dans la section «Données techniques».

La clé et la clé Allen sont dans la trousse d'outils du véhicule, dans l'espace de rangement sous le plancher du coffre (▷ page 342).

ℹ Les pièces de rechange sont disponibles comme accessoires Mercedes-Benz. Contacter un Concessionnaire Mercedes-Benz agréé.

Installation des barres transversales

⚠ **ATTENTION**

Suivre attentivement ces instructions d'installation. Être attentif afin d'éviter d'endommager le véhicule en installant les barres transversales. Également, être bien attentif pour ne pas se blesser ou blesser les autres en installant et ajustant les barres transversales ou en les chargeant avec des objets.

Chaque étape individuelle des instructions d'installation, les notes d'avertissement, les précautions de sécurité générales et les instruction d'usage doivent être suivies scrupuleusement. Si les barres transversales ne sont pas montées correctement, elles et les objets qui y sont attachés pourraient de détacher du véhicule et causer un accident, blessant le conducteur et les autres et/ou causant des dommages à la propriété, incluant des dommages au véhicule.

⚠ **ATTENTION**

Chaque fois que les barres transversales sont montées, avant le voyage et périodiquement pendant un long voyage, vérifier toutes les vis sur les barres transversales pour s'assurer qu'elles sont sécuritaires et les solidifier au besoin. Répéter ces vérifications à intervalle régulier tel que dicté par les conditions de la route, et au moins après 2500 km (1500 milles) d'usage continu.

Autrement, les barres transversales, les accessoires montés et les objets qui y sont attachés pourraient de détacher du véhicule et causer un accident, blessant le conducteur et les autres et/ou causant des dommages à la propriété, incluant des dommages au véhicule.

Ne pas utiliser de lubrifiant sur les vis des barres transversales. Les vis pourraient se desserrer et les barres transversales pourraient se détacher du véhicule, avec les objets qui y sont attachés et causer un accident, blessant le conducteur et les autres et/ou causant des dommages à la propriété, incluant des dommages au véhicule.

⚠ **ATTENTION**

Installer uniquement les barres transversales aux endroits exacts désignés sur les rails de toit. Les endroits désignés pour les barres transversales avant se trouvent entre les

▷▷

marques gravées à l'intérieur des rails de toit. Les endroits désignés pour les barres transversales arrière se trouvent entre les ouvertures sur les rails de toit.

Autrement, les barres transversales, les accessoires montés et les objets qui y sont attachés pourraient de détacher du véhicule et causer un accident, blessant le conducteur et les autres et/ou causant des dommages à la propriété, incluant des dommages au véhicule.

⚠ ATTENTION

Une charge sur le toit crée une plus grande surface exposée au vent et élève le centre de gravité du véhicule, changeant ainsi les caractéristiques de conduite du véhicule. Donc, le poids additionnel sur le toit du véhicule peut avoir un effet déterminant sur le freinage, les virages et l'accélération.

Ne jamais excéder la charge maximale au toit permise ou le poids maximal du véhicule permis, même lorsque les accessoires pour les barres transversales (par exemple, porte-skis, porte-vélo, etc.) sont utilisés. La surcharge du véhicule peut causer un accident. En calculant le poids placé sur le toit, s'assurer d'ajouter le poids des barres transversales, accessoires et charges ensemble.

Toujours adapter son style de conduite à la route, au trafic et aux conditions de température, et conduire avec des précautions accrues lorsque le toit est chargé.

Toujours conduire avec beaucoup de soin lorsque le porte-bagages est chargé. Ne pas oublier que lorsque le porte-bagages est chargé, les caractéristiques de tenue de route du véhicule diffèrent de celles de son fonctionnement sans porteur chargé.

⚠ ATTENTION

Ne pas utiliser d'accessoires qui n'ont pas été approuvés par Mercedes-Benz pour l'usage en conjonction avec des barres transversales.

Si des accessoires non approuvés sont utilisés, ces accessoires et/ou les objets qui y sont attachés pourraient de détacher du véhicule, blesser le conducteur et les autres et/ou causer des dommages à la propriété, incluant des dommages au véhicule.

! Se faire aider d'une autre personne pour installer les barres transversales. Sinon, le véhicule risque d'être endommagé.

! Les objets attachés aux accessoires du système de barres transversales ne doivent pas limiter ou obstruer le mouvement du toit vitré coulissant. Autrement, le toit vitré coulissant/dépliant pourrait être endommagé lorsqu'il est levé.

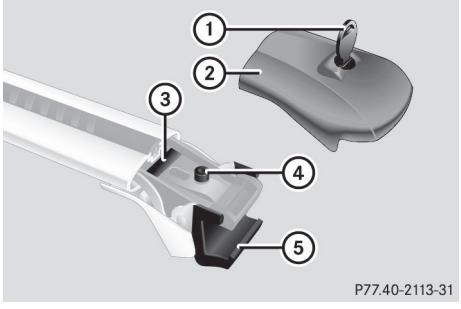

① Clé
② Capuchon de recouvrement
③ Autocollant FRONT (avant) ou REAR (arrière)
④ Boulon pour support de serrage
⑤ Support de serrage

Les barres transversales avant et arrière sont de longueurs différentes. Par conséquent, porter attention aux autocollants FRONT (avant) ou REAR (arrière) ③ sur les barres transversales

- ▶ Déverrouiller le couvercle du capuchon de recouvrement ② avec la clé ①.
- ▶ Retirer le capuchon de recouvrement ②. L'autocollant ③ pour identifier l'emplacement de l'installation FRONT (avant) ou REAR (rear) devient visible.
- ▶ Tourner le boulon ④ dans le sens contraire des aiguilles d'une montre avec la clé Allen jusqu'à ce que le support de serrage ⑤ soit bien ouvert

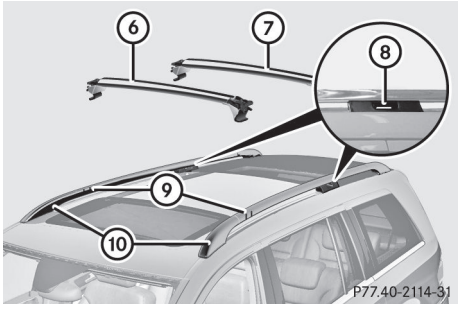

⑥ Barre transversale avant
⑦ Barre transversale arrière
⑧ Cavités
⑨ Repères
⑩ Rails de toit

- ▶ Placer la barre transversale avant ⑥ entre les repères ⑨ sur les rails de toit ⑩.

ⓘ Les repères ⑨ sont placés à l'intérieur de chaque rail de toit et sont marqués de lignes blanches.

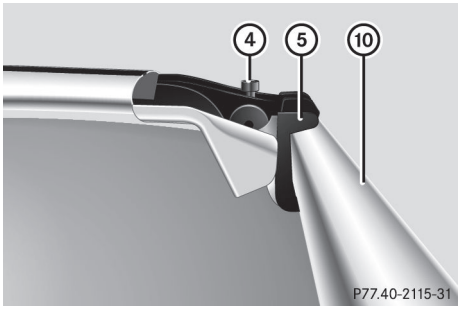

④ Boulon pour support de serrage
⑤ Support de serrage
⑩ Rails de toit

- ▶ S'assurer que le support de serrage ⑤ est positionné à niveau avec l'intérieur des rails de toit ⑩.
  Au besoin, régler la portée de la barre transversale (▷ page 306).
- ▶ Serrer légèrement le boulon ④ des deux côtés dans le sens des aiguilles d'une montre.
- ▶ Positionner la barre transversale arrière ⑦ sur les rails de toit ⑩ de façon à ce que les supports de serrage dans les cavités⑧ atteignent les rails de toit
- ▶ S'assurer que le support de serrage ⑤ est positionné à niveau avec l'intérieur des rails de toit ⑩.
  Au besoin, régler la portée de la barre transversale (▷ page 306).
- ▶ Serrer légèrement le boulon ④ des deux côtés dans le sens des aiguilles d'une montre.
- ▶ Serrer les boulons ④ de la barre transversale avant et arrière Conserver un couple de serrage de 4 lb-pi (6 Nm)

⚠ ATTENTION
Faire vérifier le couple de serrage après tout montage de barres transversales. Les vis risquent de se détacher si elles ne sont pas serrées au couple de 6 Nm (4 lb-pi)

- ▶ Mettre en place les capuchons de recouvrement et les verrouiller ②.
- ▶ Ranger la clé ainsi que la clé Allen dans l'espace de rangement sous le plancher du coffre.

Réglage de la portée de la barre transversale

⚠ ATTENTION

Installer uniquement les barres transversales aux endroits exacts désignés sur les rails de toit. Les endroits désignés pour les barres transversales avant se trouvent entre les marques gravées à l'intérieur des rails de toit. Les endroits désignés pour les barres transversales arrière se trouvent entre les ouvertures sur les rails de toit.

Autrement, les barres transversales, les accessoires montés et les objets qui y sont attachés pourraient de détacher du véhicule et causer un accident, blessant le conducteur et les autres et/ou causant des dommages à la propriété, incluant des dommages au véhicule.

La portée de la barre transversale est réglé pour convenir au véhicule en usine. Ces portées ne correspondent qu'aux positions prévues sur le véhicule.

N'installer les barres transversales qu'aux emplacements prévus et porter attention aux autocollants FRONT (avant) et REAR (arrière) ③.

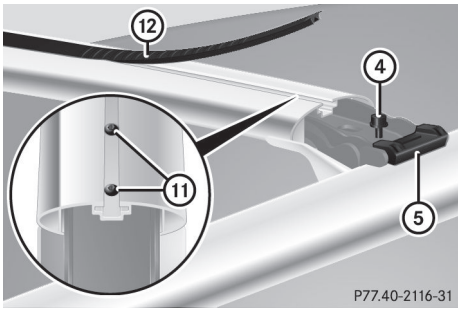

④ Boulon pour support de serrage

⑤ Support de serrage

⑪ Boulons pour le réglage de la portée (total de 2 de chaque côté)

⑫ Bande de recouvrement

- ▶ Sortir la bande de recouvrement ⑫ de la rainure jusqu'à ce que les boulons ⑪ deviennent visibles aux deux extrémités de la bande transversale.
- ▶ Tourner les boulons ⑪ dans le sens contraire des aiguilles d'une montre des deux côtés d'environ deux tours.
- ▶ Placer les barres transversales aux points indiqués sur les rails de toit.
- ▶ S'assurer que le support de serrage ⑤ est positionné à niveau avec les rails de toit des deux côtés. Au besoin, les sortir et les tirer ou les pousser dans les supports de serrage ⑤.
- ▶ Serrer les boulons ⑪. Conserver un couple de serrage de 4 lb-pi (6 Nm)
  La largeur des supports est réglée convenablement.

⚠ ATTENTION

Faire vérifier le couple de serrage après tout montage de barres transversales. Les vis risquent de se détacher si elles ne sont pas serrées au couple de 6 Nm (4 lb-pi)

- ▶ Appuyer progressivement sur la bande de recouvrement ⑫ dans la rainure de la barre transversale.
- ▶ Installer les barres transversales tel que décrit (▷ page 303).

Dépose des barres transversales

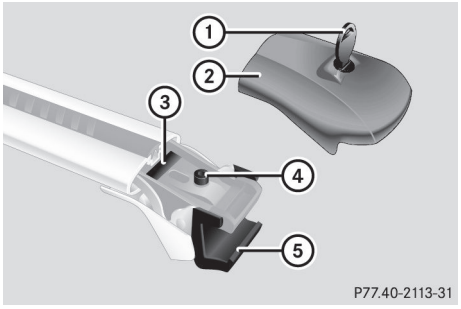

① Clé
② Capuchon de recouvrement
③ Autocollant FRONT (avant) ou REAR (arrière)
④ Boulon pour support de serrage
⑤ Support de serrage

- ▶ Déverrouiller le capuchon de recouvrement ② avec la clé ①.
- ▶ Retirer le capuchon de recouvrement ②.
- ▶ Tourner les boulons pour le support de serrage ⑤ dans le sens contraire des aiguilles d'une montre jusqu'à ce que le barres transversales puissent être enlevées des rails de toit.

Raccourcissement de la bande de recouvrement

Les bandes de recouvrement diminuent le bruit de vent causé par les barres transversales. Si d'autres accessoires de toit sont installés, il peut s'avérer nécessaire de raccourcir les bandes de recouvrement.

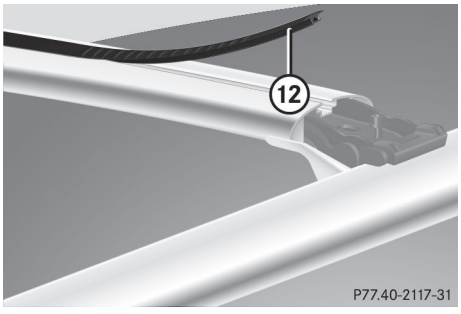

⑫ Bande de recouvrement

- ▶ Sortir la bande de recouvrenent ⑫ de la rainure
- ▶ Monter les accessoires de toit sur les barres transversales.
- ▶ Placer la bande de recouvrement ⑫ à plat contre l'équipement de toit ajouté, et marquer l'extrémité de la barre transversale sur la bande de recouvrement.
- ▶ Couper la bande de recouvrement ⑫ à l'endroit marqué.
- ▶ Appuyer progressivement sur la bande de recouvrement ⑫ dans la rainure de la barre transversale.

ⓘ Les bandes de recouvrement sont disponibles comme accessoires Mercedes-Benz. Contacter un Concessionnaire Mercedes-Benz agréé.

Caractéristiques

Porte-gobelets

Remarques importantes sur la sécurité

⚠ **ATTENTION**

N'utiliser que des contenants qui conviennent au porte-gobelets afin de prévenir des renversements de liquides sur les occupants ou sur l'équipement du véhicule. Se servir de couvercles sur les contenants ouverts et ne pas remplir les contenants au-delà du point où ils pourraient renverser des liquides chauds lors de freinage, de manoeuvres du véhicule ou lors d'un accident. Les liquides renversés sur les occupants du véhicule peuvent causer des blessures personnelles graves. Les liquides renversés sur l'équipement du véhicule peuvent causer des dommages non couverts par la garantie limitée Mercedes-Benz.

Fermer le porte-gobelets lorsqu'il n'est pas utilisé. Un occupant du véhicule risquerait d'être blessé par un porte-gobelets ouvert en cas de freinage, de manoeuvres du véhicule ou d'un accident.

▷▷

Se rappeler que les objets placés dans le porte-gobelets peuvent se déplacer en cas de freinage, de manoeuvres du véhicule ou d'accident, et être projetés à l'intérieur du véhicule. En pareil cas, les objets projetés à l'intérieur du véhicule pourraient causer un accident ou des blessures personnelles graves.

Porte-gobelets dans la console centrale du compartiment avant

Dans la partie avant de la console centrale, on retrouve un porte-gobelets ainsi qu'un support amovible avec une pince à carte.

Retirer le porte-gobelets pour le nettoyer. Nettoyer le porte-gobelets avec de l'eau tiède et claire.

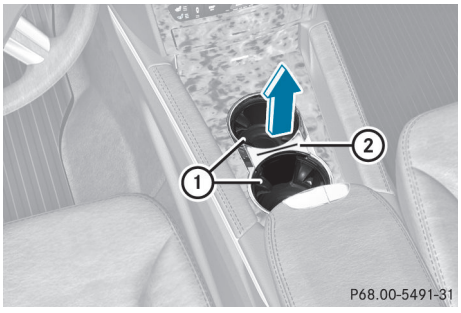

- ▶ **Pour enlever:** tenir le porte-gobelets ① par son support ② et le sortir en direction de la flèche.
- ▶ **Pour installer:** placer le porte-gobelets dans les guides et l'insérer.

Porte-gobelets dans l'accoudoir arrière

! Ne pas s'asseoir ni s'appuyer sur l'accoudoir arrière lorsqu'il est rabattu, au risque de l'endommager.

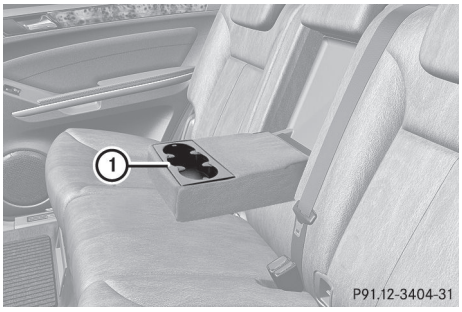

- ▶ Rabattre l'accoudoir de siège arrière. Porte-gobelets ① dans l'accoudoir arrière.

Porte-gobelets dans la troisième rangée de sièges

Les porte-gobelets sont placés dans la garniture latérale des côtés gauche et droit.

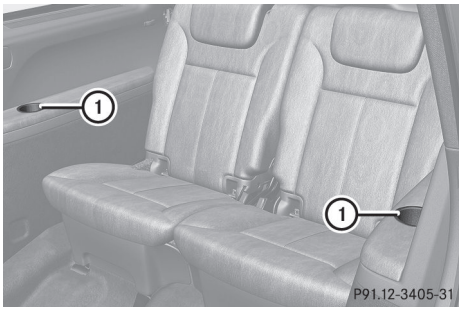

① Porte-gobelets

Pare-soleil

Aperçu des pare-soleil

⚠ **ATTENTION**

Ne pas utiliser le miroir de courtoisie pendant la conduite. S'assurer que les miroirs de courtoisie dans les pare-soleil sont fermés pendant que le véhicule est en mouvement. L'éblouissement des rayons solaires pourrait menacer votre sécurité et celle des autres.

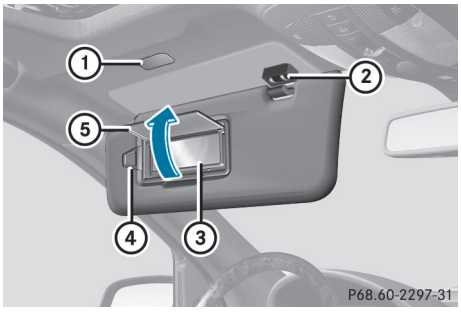

① Éclairage du miroir
② Support
③ Miroir de courtoisie
④ Pince de retenue (par ex. pour billet de stationnement)
⑤ Couvercle du miroir

Miroir de courtoisie dans le pare-soleil

L'éclairage du miroir① ne fonctionne que lorsque le pare-soleil est dans son support ② et que le couvercle du miroir ⑤ est relevé.

Éblouissement latéral

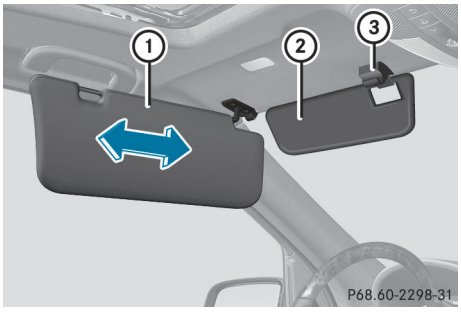

- ▶ Rabattre le pare-soleil①.
- ▶ Sortir le pare-soleil ① de son support ③.
- ▶ Basculer le pare-soleil① sur le côté.
- ▶ **Véhicules avec toit vitré coulissant:** faire glisser le pare-soleil ① horizontalement tel que désiré.
- ▶ **Véhicules avec toit vitré coulissant:** rabattre le pare-brise additionnel ② vers le pare-brise.

Store à enroulement, toit panoramique arrière

Le store à enroulement du toit panoramique arrière protège les occupants du véhicule de la troisième rangée de siège des rayons directs du soleil.

Le store à enroulement peut être ouvert/fermé à la main.

! Toujours guider le store à la main. Ne pas le laisser se rétracter abruptement, ce qui pourrait l'endommager.

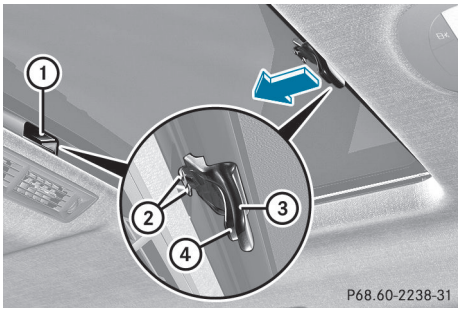

- ▶ **Pour fermer:** tirer le store à enroulement à l'aide de la poignée ③ et attacher le bras ② au support ①.
  Le store à enroulement se déploie.
- ▶ **Pour ouvrir:** appuyer sur le bouton de dégagement ④ pour dégager le store à enroulement du support ①.
- ▶ Retirer le store à enroulement manuellement.

Cendrier

Cendrier dans la console centrale avant

ⓘ L'encart du cendrier peut être retiré et l'espace utilisé comme compartiment de rangement.

❗ L'espace de rangement sous le cendrier n'est pas résistant à la chaleur. Avant de placer des cigarettes allumées dans le cendrier, s'assurer que celui-ci est correctement engagé. Sinon, l'espace de rangement risque d'être endommagé.

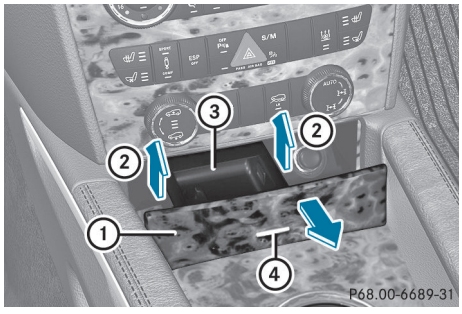

- ▶ **Pour ouvrir:** appuyer brièvement sur le repère ④.
  Le compartiment de rangement ① s'ouvre
- ▶ **Pour enlever l'encart:** soulever l'encart③ vers le haut ② et l'extérieur.
- ▶ **Pour réinstaller l'encart:** appuyer sur l'encart ③ dans le support jusqu'au déclic.

Cendrier dans la console centrale arrière

❗ Fermer le cendrier lorsqu'il n'est pas en usage et avant de rabattre les sièges arrière vers l'avant. Sinon, le cendrier risque d'être endommagé.

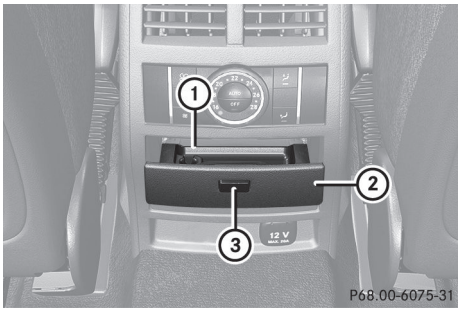

- ▶ **Pour ouvrir:** appuyer brièvement sur le repère ③.
  Le cendrier ② s'ouvre.
- ▶ **Pour enlever l'encart:** soulever l'encart ① et le sortir.
- ▶ **Pour installer l'encart:** monter l'encart ① depuis le dessus dans le support et appuyer vers le bas dans le support jusqu'au déclic.

Allume-cigarette

⚠ **ATTENTION**

Au sortir du véhicule, toujours retirer la clé SmartKey du commutateur de démarrage. Toujours prendre la clé SmartKey avec soi et verrouiller le véhicule. Ne pas laisser d'enfants sans surveillance dans le véhicule, même s'ils sont retenus dans un siège d'enfant, ou ayant accès à un véhicule déverrouillé. L'accès non supervisé d'un enfant à un véhicule pourrait causer un accident et/ou de graves blessures personnelles. Les enfants risqueraient:

- de se blesser en manipulant des pièces du véhicule
- d'être sérieusement ou mortellement blessés par l'exposition prolongée aux températures chaudes ou froides excessives
- de se blesser ou de causer un accident avec l'équipement d'un véhicule qui pourrait fonctionner, même si la clé SmartKey est retirée du commutateur de démarrage ou

retirée du véhicule, tel que le réglage du siège, du volant de direction ou de la fonction mémoire

Si les enfants ouvrent une porte, ils pourraient blesser d'autres personnes ou être éjectés du véhicule et se blesser ou être blessés par d'autres véhicules sur la route.

Ne pas exposer le siège d'enfant à la lumière solaire directe. Les pièces métalliques du siège d'enfant, par exemple, pourraient devenir très chaudes et l'enfant risquerait de se brûler.

⚠ ATTENTION

Ne jamais toucher l'élément chauffant ni les côtés de l'allume-cigarette car ils sont extrêmement chauds. Le tenir uniquement par le bouton.

S'assurer que les enfants qui voyagent avec vous ne se blessent pas ou ne déclenchent pas un incendie en s'amusant avec un allume-cigarette chaud.

! La prise de 12 V de l'allume-cigarette peut servir pour des accessoires (jusqu'à un maximum de 180 W) en autant qu'ils aient le type de douille standard pour allume-cigarettes. Noter que la douille de l'allume-cigarette peut être endommagée en branchant des accessoires, par exemple par une insertion et un retrait fréquents ou par des douilles qui ne conviennent pas exactement. Une douille endommagée peut causer l'arrêt de fonctionnement de l'allume-cigarette.

! L'allume-cigarette dans la console centrale de l'habitacle avant n'est pas destiné à faire fonctionner la pompe à air électrique

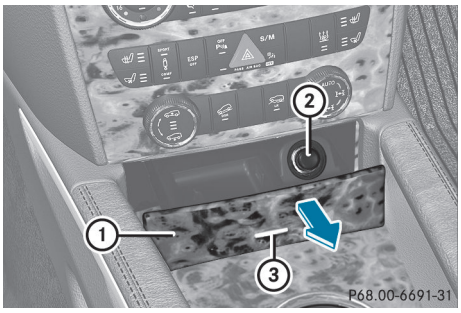

- ▶ Tourner la clé SmartKey à la position **2** du commutateur de démarrage.
- ▶ **Pour ouvrir:** appuyer brièvement sur le repère ③.
  Le compartiment de rangement ① s'ouvre.
- ▶ Appuyer sur l'allume-cigarette ②.
  L'allume-cigarette ② sera automatiquement éjecté lorsque l'élément électrique est incandescent.

Prise de courant 12V

Points à respecter avant l'usage

! La prise dans la console centrale et la prise dans l'espace de chargement ne sont pas destinées à faire fonctionner la pompe à air électrique pour les pneus.

Les prises peuvent servir pour les accessoires, par exemple les lampes ou chargeurs portatifs de téléphone, ayant une capacité maximale de 180 W (15 A).

Si les prises sont utilisées pendant une longue période lorsque le moteur est arrêté, la batterie risque de se décharger.

- ▶ Tourner la clé SmartKey en position **2** du commutateur de démarrage.

i Les prises électriques peuvent aussi être utilisées lorsque la clé SmartKey est en position **1** du commutateur de démarrage.

Un interrupteur d'urgence assure que la tension électrique à bord du véhicule ne chute pas trop. Si la tension électrique à bord du véhicule est trop basse,

l'alimentation aux prises est automatiquement coupée. Ceci permet d'assurer une tension suffisante pour démarrer le moteur.

Prise dans le dégagement pieds du passager avant

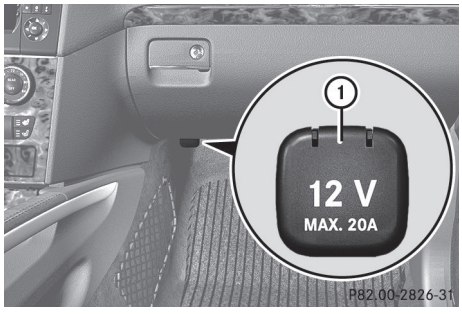

▶ Soulever le couvercle de la prise ①.

Prise dans la console centrale avant

! Si des accessoires sont branchés, s'assurer que la capacité maximale de courant de 15 A n'est pas dépassée. Autrement, le fusible pourrait être surchargé.

! La prise ne convient pas pour faire fonctionner la pompe à air électrique pour les pneus.

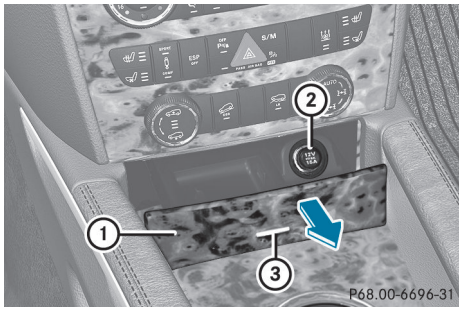

▶ **Pour ouvrir:** appuyer brièvement sur le repère ③.
Le compartiment de rangement ① s'ouvre

▶ Retirer le couvercle de la prise ②.

i Sur les véhicules avec un cendrier et un allume-cigarette, on doit retirer l'allume-cigarette (▷ page 310) afin d'utiliser la prise.

Prise dans la console centrale arrière

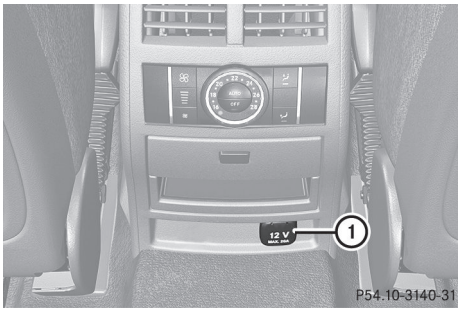

▶ Soulever le couvercle de la prise ①.

Prise dans l'espace de chargement

! La prise ne convient pas pour faire fonctionner la pompe à air électrique pour les pneus.

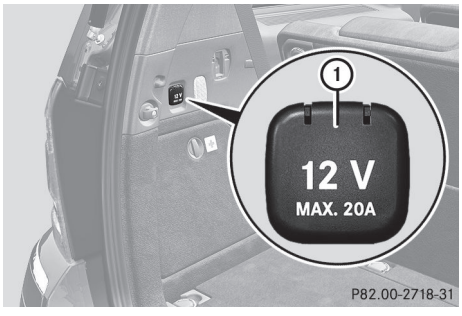

▶ Soulever le couvercle de la prise ①.

Prise de courant 115V

⚠ **ATTENTION**

La prise 115V CA fonctionne à haute tension. Utiliser la prise 115V CA dans le véhicule avec la même attention et prudence exercée en utilisant les prises électriques à la maison. Garder tout liquides éloignés de la prise 115V CA. Ne pas nettoyer la prise avec des liquides

ou avec des objets pointus. Garder fermé le couvercle de la prise 115V CA lorsqu'elle n'est pas en usage. Autrement, un choc électrique pourrait blesser sérieusement ou fatalement l'utilisateur.

⚠ AVERTISSEMENT

Tout dispositif qui est btranché doit posséder une prise adaptée et répondre aux normes américaines. Ne jamais tirer sur le câble pour débrancher une fiche de la prise 115 V CA. Ne jamais utiliser une connexion de câble endommagée. La prise de courant 115 V DC ne doit pas être branchée à une autre source électrique 115 V CA. Ne pas utiliser un adaptateur avec prise à terre pour la prise électrique 115 V CA. Ceci pourrait causer de sérieuses blessures au conducteur et/ou aux autres.

⚠ ATTENTION

Si la prise 115V CA est endommagée ou sortie hors de la garniture, ne pas l'utiliser ou la toucher. L'utilisation d'une prise 115V CA endommagée ou sortie de la garniture pourrait causer de sérieuses blessures au conducteur et/ou aux autres.

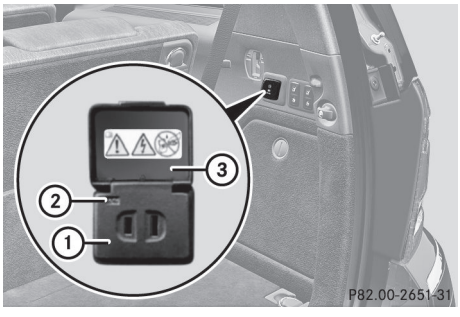

La prise 115 V ① fournit un courant alternatif de 115 V, ce qui permet de brancher de petits dispositifs électriques. Ces dispositifs, tels que des consoles de jeux, des chargeurs de téléphones mobiles, des ordinateurs portables, etc., ne doivent pas dépasser un pouvoir de réception combiné de 150 W au maximum.

Exigences requises pour le fonctionnement de ces appareils:

- la fiche d'un dispositif électronique doit être insérée complètement dans la prise de courant 115 V ①.
- la puissance maximale du dispositif à brancher ne doit pas excéder 150 W.
- l'alimentation électrique à bord a une tension acceptable
- les prises de 12 V à l'arrière et dans l'espace de chargement sont fonctionnelles (▷ page 311).

▶ Ouvrir le rabat ③.

▶ Insérer la prise du dispositif électronique dans la prise de courant 115 V ①.
Le témoin ② s'allume.

Si le témoin ② ne s'allume pas, consulter la section sur les anomalies.

▶ **Pour arrêter:** débrancher la fiche de la prise de courant 115 V ①.

S'assurer de ne pas tirer sur le fil.

▶ Fermer le rabat ③.

Causes possibles d'anomalie:

- l'alimentation électrique à bord n'a pas une une tension acceptable.
- la température de l'inverseur CC/CA est temporairement trop élevée.
- certains petits dispositifs électroniques ont une échelle de pouvoir continu inférieure à 150 W, mais un courant de départ très élevé. Ces dispositifs ne fonctionneront pas. Si un tel dispositif est branché, la prise de courant 115 V ① ne fournira pas d'électricité.

Si le témoin ② ne s'allume toujours pas, consulter un atelier spécialisé, par exemple un Concessionnaire Mercedes-Benz agréé.

mbrace

Remarques sécuritaires importantes

! Pour activer le service mbrace, un contrat d'abonnement doit être complété. S'assurer que le système est activé et fonctionnel, et appuyer sur le bouton Information MB pour effectuer un appel d'introduction. S'il est impossible d'exécuter les étapes mentionnées, le système pourrait ne pas être en mesure d'être activé.

Pour toute question concernant l'activation, contacter l'un de nos services d'assistance téléphonique suivants:

- **É.-U.:** Service à la clientèle Mercedes-Benz au 1-888-990-9007
- **Canada:** Service à la clientèle au 1-888-923-8367

Peu de temps après s'être correctement enregistré au service mbrace, une identification de l'usager et un mot de passe sont envoyés par la poste. Utiliser ce mot de passe pour ouvrir une session sur «Owner's Online» à **http://www.mbusa.com**[32].

Le système mbrace est disponible si:

- il a été activé et en état de fonctionnement
- le réseau de téléphone mobile correspondant est disponible et pour la transmission de données au Centre d'assistance à la clientèle
- un abonnement au service est disponible
- la batterie de démarrage est suffisamment chargée

i L'emplacement du véhicule est repérable sur une carte pourvu que le véhicule soit en mesure de recevoir les signaux du système de repérage par satellite GPS et qu'il soit possible de transmettre l'information au Centre d'assistance à la clientèle.

Le système mbrace

Le système mbrace fournit différents services, par exemple:

- appel d'urgence automatique et manuel
- appel Assistance routière
- appel info MB

Pour contrôler le volume durant un appel mbrace:

▶ Appuyer sur le bouton + ou − au volant de direction multifonction.

ou

▶ Utiliser le contrôleur de volume sur COMAND.

Pour plus d'information et une description de toutes les fonctions disponibles sous «Owner's Online», voir le site http://www.mbusa.com [33]

Auto-vérification du système

Le système exécute un auto-diagnostic après que le contact a été établi.

⚠ **AVERTISSEMENT**

Une défectuosité dans le système a été détectée si une ou toutes les conditions suivantes surviennent:

- le témoin dans le bouton SOS ne s'allume pas pendant l'autovérification du système.
- le témoin dans le bouton d'assistance routière ne s'allume pas pendant l'autovérification du système.
- le témoin dans le bouton d'information ne s'allume pas pendant l'autovérification du système.
- Le témoin dans le bouton SOS, le bouton d'assistance routière, ou le bouton d'information reste allumé constamment en rouge après l'autovérification du système.
- Le message `Tele Aid Inopérant` ou `Tele Aid pas activé` paraît dans

32 É.-U. seulement.

33 É.-U. seulement.

l'affichage multifonction après l'autovérification du système.

En cas d'une anomalie précédemment citée, le système ne fonctionnera peut-être pas comme prévu. En cas d'urgence, l'assistance devra être obtenue par d'autres moyens.

Faire vérifier le système chez le Concessionnaire Mercedes-Benz agréé le plus près ou contacter les services d'appel direct suivants:

- **É.-U.:** Centre d'appels au 888-990-9007
- **Canada:** Service à la clientèle au 1-888-923-8367

Appel d'urgence

Remarques importantes sur la sécurité

! Pour activer le service mbrace, un contrat d'abonnement doit être complété. S'assurer que le système est activé et fonctionnel, et appuyer sur le bouton Information MB pour effectuer un appel d'introduction. S'il est impossible d'exécuter les étapes mentionnées, le système pourrait ne pas être en mesure d'être activé.

Pour toute question concernant l'activation, contacter l'un de nos services d'assistance téléphonique suivants:

- **É.-U.:** Service à la clientèle Mercedes-Benz au 1-888-990-9007
- **Canada:** Service à la clientèle au 1-888-923-8367

Un appel d'urgence est lancé automatiquement lorsqu'un coussin gonflable ou un rétracteur-enrouleur d'urgence (ETD) se sont déployés.

i Un appel d'urgence mbrace automatiquement effectué ne peut être annulé par le client.

Un appel d'urgence peut également être lancé manuellement.

Dès que l'appel d'urgence a été effectué, le témoin dans le bouton SOS clignote. Le message Appel en cours paraît dans l'affichage multifonction.

La sortie audio est mise en sourdine

Si une connexion peut être établie, le message Liaison établie paraît dans l'affichage multifonction.

Toute l'information importante concernant l'urgence est transmise, par exemple:

- l'emplacement actuel du véhicule (tel que déterminé par le système GPS)
- le numéro d'identification du véhicule
- l'information sur le type d'urgence

Peu après que l'appel d'urgence a été effectué, une communication verbale s'établit entre le représentant du Centre d'assistance à la clientèle Mercedes-Benz et les occupants du véhicule. Si les occupants du véhicule répondent à l'appel, le Centre d'assistance à la clientèle tente d'obtenir plus d'information concernant l'urgence.

i Si aucun occupant du véhicule ne répond, une ambulance sera dirigée au véhicule immédiatement.

⚠ **ATTENTION**

Si le témoin du bouton SOS clignote continuellement et qu'aucune communication verbale n'est établie avec le Centre d'assistance à la clientèle de Mercedes-Benz, cela signifie que le système mbrace a été incapable de lancer un appel d'urgence (le réseau de téléphone cellulaire pertinent n'est pas disponible, par exemple).

Le message Échec de l'appel paraît dans l'affichage multifonction pendant environ 10 secondes.

Le cas échéant, d'autres moyens doivent être pris pour obtenir de l'aide.

Lancement d'un appel d'urgence

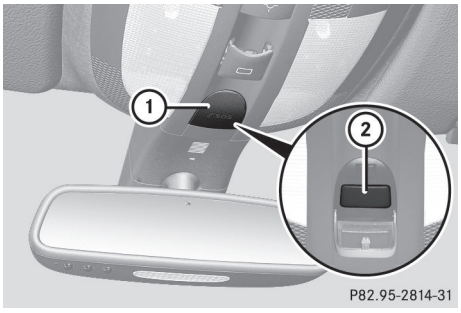

- ▶ **Pour effectuer manuellement un appel d'urgence:** Appuyer brièvement sur le couvercle ① pour l'ouvrir
- ▶ Appuyer brièvement sur le bouton SOS ②. Le témoin du bouton SOS ② clignote jusqu'à la fin de l'appel.
- ▶ Attendre la communication vocale avec le Centre d'assistance à la clientèle Mercedes-Benz.
- ▶ Lorsque l'appel d'urgence est terminé, fermer le couvercle ①.

⚠ ATTENTION

Au premier signe de danger dans le véhicule (par exemple, fumée ou incendie, véhicule immobilisé dans un endroit dangereux), ne pas attendre la communication verbale après avoir appuyé sur le bouton d'urgence. Avec précaution, sortir du véhicule et se diriger en un endroit sûr. Le Centre d'assistance à la clientèle de Mercedes-Benz informera les services de secours locaux de l'emplacement approximatif du véhicule si, après avoir reçu un appel SOS, il ne peut établir de communication verbale avec les occupants du véhicule.

Bouton Assistance routière

- ▶ Ouvrir le compartiment de rangement sous l'accoudoir (▷ page 294).

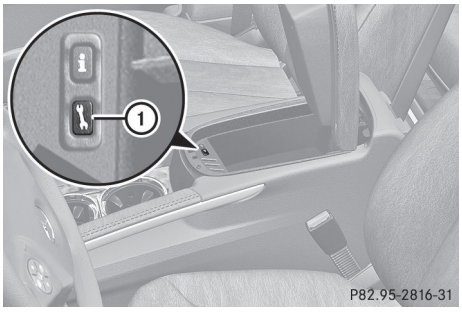

- ▶ Appuyer et maintenir le bouton d'Assistance routière MB ① pendant plus de deux secondes.
  Ceci lance un appel au Centre d'assistance à la clientèle Mercedes-Benz. Le témoin sur le bouton Assistance routière ① clignote pendant que l'appel est en cours. Le message `Appel en cours` paraît dans l'affichage multifonction. La sortie audio est mise en sourdine

Si une connexion peut être établie, le message `Liaison établie` paraît dans l'affichage multifonction.

Si un réseau de téléphone mobile est disponible et que la réception GPS est adéquate, le système mbrace transmet les données au Centre d'assistance à la clientèle Mercedes-Benz, comme par exemple:

- la position actuelle du véhicule
- le numéro d'identification du véhicule

ⓘ L'affichage COMAND indique qu'un appel mbrace est actif. Pendant l'appel, il est possible de commuter au menu de navigation en appuyant sur le bouton NAVI sur COMAND, par exemple.

La sortie vocale n'est pas disponible.

Une communication verbale s'établit entre le représentant de l'Assistance routière Mercedes-Benz et les occupants du véhicule.

- ▶ Décrire le type d'assistance exigé.

Le représentant du Centre d'assistance à la clientèle Mercedes-Benz dépêchera un technicien qualifié Mercedes-Benz ou prendra les mesures nécessaires pour faire

remorquer le véhicule chez le Concessionnaire Mercedes-Benz le plus près. Des frais de main-d'oeuvre ou de remorquage peuvent être perçus pour ces services. Pour plus de détails, voir le manuel mbrace.

ⓘ Le système mbrace n'a pas réussi à effectuer un appel d'Assistance routière MB si:

- le témoin sur le bouton Assistance routière ① clignote continuellement.
- aucune connexion vocale n'a été établie avec le Centre d'assistance à la clientèle Mercedes-Benz.

Ceci peut être attribuable au réseau de téléphonie mobile correspondant qui est non disponible.

Le message Échec de l'appel paraît dans l'affichage multifonction.

▶ **Pour terminer un appel:** Appuyer sur le bouton ☎ sur le volant de direction multifonction.

ou

▶ Appuyer sur le bouton correspondant pour terminer un appel téléphonique sur COMAND.

Bouton d'appel d'information MB

▶ Ouvrir le compartiment de rangement sous l'accoudoir (▷ page 294).

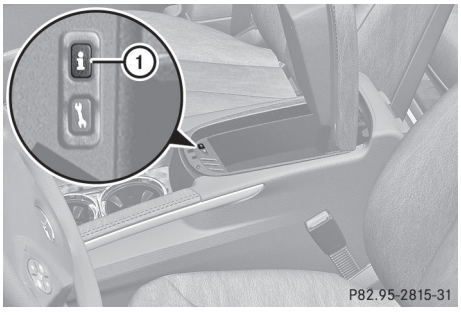

▶ Appuyer et maintenir le bouton d'information MB ① pendant plus de deux secondes.
Ceci lance un appel au Centre d'assistance à la clientèle Mercedes-Benz. Le témoin sur le bouton d'appel d'information MB ① clignote pendant que la connexion est établie. Le message Appel en cours paraît dans l'affichage multifonction. La sortie audio est mise en sourdine

Si une connexion peut être établie, le message Liaison établie paraît dans l'affichage multifonction.

Si un réseau de téléphone mobile est disponible et que la réception GPS est adéquate, le système mbrace transmet les données au Centre d'assistance à la clientèle Mercedes-Benz, comme par exemple:

- l'emplacement actuel du véhicule
- le numéro d'identification du véhicule

ⓘ L'affichage COMAND indique qu'un appel mbrace est actif. Pendant l'appel, il est possible de commuter au menu de navigation en appuyant sur le bouton NAVI sur COMAND, par exemple.

La sortie vocale n'est pas disponible.

Une communication verbale s'établit entre le représentant du Centre d'assistance à la clientèle Mercedes-Benz et les occupants du véhicule. Il est possible d'obtenir de l'information au sujet du fonctionnement des systèmes du véhicule, de l'adresse du Concessionnaire Mercedes-Benz agréé le plus proche, et d'autres produits et services offerts par Mercedes-Benz USA.

Pour plus de détails sur le système mbrace, voir **http://www.mbusa.com**[34]. Aller à la section "Owners Online".

[34] É.-U. seulement

Le système mbrace n'a pas réussi à effectuer un appel d'information MB si:

- le témoin sur le bouton d'appel information MB ① clignote continuellement.
- aucune connexion vocale n'a été établie avec le Centre d'assistance à la clientèle Mercedes-Benz.

Ceci peut être attribuable au réseau de téléphonie mobile correspondant qui est non disponible.

Le message Échec de l'appel paraît dans l'affichage multifonction.

▶ **Pour terminer un appel:** Appuyer sur le bouton [☎] sur le volant de direction multifonction.

ou

▶ Appuyer sur le bouton correspondant pour terminer un appel téléphonique sur COMAND.

Priorité d'appel

Lorsque les appels de service sont en cours, par ex. les appels d'assistance routière ou MB Info, un appel d'urgence peut quand même être effectué. Dans le cas échéant, l'appel d'urgence a priorité sur tous les autres appels en cours.

Le témoin du bouton correspondant clignote jusqu'à la fin de l'appel. Un appel d'urgence peut être annulé uniquement par un représentant du Centre d'appels Mercedes-Benz. Pour terminer tous les autres appels, appuyer sur le bouton [☎] au volant de direction multifonction ou encore sur le bouton approprié pour terminer un appel téléphonique sur le système COMAND.

Si un appel mbrace est effectué, la sortie audio est mise en sourdine. Le téléphone mobile n'est plus connecté à COMAND. Cependant, si le téléphone mobile doit être utilisé, nous recommandons de stationner d'abord le véhicule dans un endroit sécuritaire.

Téléchargement de destination dans le système COMAND

L'information concernant les composants et principes de fonctionnement de COMAND se trouvent dans les instructions de fonctionnement séparées COMAND.

La fonction de téléchargement de destination n'est disponible que si le véhicule est équipé d'un système de navigation.

Le téléchargement de destination donne accès à une base de données de plus de 15 millions de destinations spéciales (POI) qui peuvent être téléchargées sur le système de navigation du véhicule. Si la destination est connue, l'adresse peut être téléchargée ou fournie avec les destinations spéciales ou autres destinations importantes dans les alentours.

Le système demandera de confirmer le guidage routier pour l'adresse entrée.

▶ Sélectionner Oui avec les boutons [◀] o [▶] sur COMAND.

▶ Appuyer sur le bouton (OK) sur COMAND pour confirmer.

Le système calcule la route et ensuite commence le guidage routier avec l'adresse indiquée.

Si Non est sélectionné, l'adresse peut être enregistrée dans le carnet d'adresses.

La fonction de téléchargement de destination pourra se faire si le réseau de téléphone mobile correspondant est disponible et que la communication de données est possible.

Assistance routière

Ce service fait partie du groupe mbrace PLUS et ne peut être acheté séparément.

La fonction d'assistance routière est également disponible si le véhicule n'est pas équipé d'un système de navigation.

Ce service fournit un soutien de navigation professionnel et fiable, sans avoir à sortir du véhicule.

Le représentant du service à la clientèle détermine le parcours souhaitable en fonction de la position actuelle du véhicule et de la destination désirée, et guide le conducteur sur les différents segments de route jusqu'à destination.

Search & Send («Rechercher et envoyer»)

Search & Send («Rechercher et envoyer») est un service d'entrée de destination. Pour plus d'informations sur Search & Send («Rechercher et envoyer»), consulter les instructions de fonctionnement séparées du système COMAND.

Ouverture à distance du véhicule

Si le véhicule a involontairement été verrouillé (par ex. la clé SmartKey est encore dans le véhicule), et qu'une clé de remplacement SmartKey n'est pas disponible, le véhicule peut être ouvert par le Centre d'assistance à la clientèle Mercedes-Benz

Le véhicule peut être déverrouillé à distance dans les quatre jours après que le contact a été coupé.

▶ Contacter les services d'appel direct suivants:
- **É.-U.:** Centre d'assistance à la clientèle Mercedes-Benz au 1-800-FOR-MERCedes(1-800-367-6372) ou 1-888-990-9007
- **Canada:** Service à la clientèle au 1-888-923-8367

Un mot de passe sera demandé.

▶ Retourner au véhicule au moment déterminé avec le Centre d'assistance à la clientèle Mercedes-Benz.

▶ Tirer sur la poignée du hayon pendant au moins 20 secondes, jusqu'à ce que le témoin dans le bouton SOS (▷ page 315) clignote.
Le message `Appel en cours` paraît dans l'affichage multifonction.

Alternativement, il est également possible de déverrouiller le véhicule via Internet à la section «Owners Online», à l'aide de votre code d'utilisateur et mot de passe [35].

ⓘ Le déverrouillage du véhicule à distance est possible uniquement lorsque le réseau de téléphone cellulaire correspondant est accessible.

Le bouton SOS clignote et le message `Liaison établie` paraît dans l'affichage multifonction pour confirmer que la commande de déverrouillage du véhicule à distance a été reçue.

Si la poignée du hayon est tirée pendant plus de 20 secondes avant de recevoir l'autorisation de déverrouillage à distance du Centre d'assistance à la clientèle Mercedes-Benz, il y a un délai de 15 minutes d'attente avant de pouvoir tirer la poignée du hayon de nouveau.

Service de récupération d'un véhicule volé

Si le véhicule a été volé:

▶ Informer la police.
Un rapport d'incident numéroté sera rédigé.

▶ Le numéro du rapport sera transmis au Centre d'assistance à la clientèle Mercedes-Benz avec votre NIP.
Le Centre d'assistance à la clientèle Mercedes-Benz Customer tentera alors de localiser le système mbrace. Après avoir localisé le véhicule, le Centre d'aassistance à la clientèle Mercedes-Benz communiquera avec l'abonné et les forces policières locales. Cependant, seules les forces policières locales sont avisées de l'emplacement du véhicule.

[35] É.-U. seulement

ⓘ Si le système d'alarme antivol demeure activé pendant plus de 30 secondes, mbrace est automatiquement connecté au Centre d'assistance à la clientèle.

Ouvre-porte de garage

Remarques sécuritaires importantes

L'ouvre-porte de garage HomeLink® intégré dans le rétroviseur intérieur permet de faire fonctionner jusqu'à trois portes ou ouvre-barrières différents.

ⓘ Certaines portes de garage ne sont pas compatibles avec l'ouvre-porte de garage intégré. En cas de difficulté à programmer l'ouvre-porte de garage intégré, contacter un Concessionnaire Mercedes-Benz agréé ou l'un des services téléphoniques sans frais suivants:

- **É.-U.:** Service à la clientèle Mercedes-Benz au 1-800-FOR-MERCedes
- **Canada:** Service à la clientèle au 1-800-387-0100

⚠ **ATTENTION**

Avant de programmer la télécommande intégrée à un ouvre-porte de garage ou à un ouvre–barrière, s'assurer que rien ni personne ne risque d'interférer avec le dispositif et de provoquer des dommages ou blessures. Durant la programmation d'un ouvre-porte de garage, la porte monte et descend. Durant la programmation d'un ouvre-grille d'entrée, la grille s'ouvre ou se ferme.

Ne pas utiliser la télécommande intégrée avec un ouvre-porte de garage n'ayant pas le dispositif d'arrêt sécuritaire et de marche arrière, tel que requis par les normes fédérales américaines (incluant tout modèle d'ouvre-porte de garage fabriqué depuis le 1er avril 1982). Une porte de garage non en mesure de détecter un objet - signalant à la porte d'arrêter et de faire marche arrière - ne répond pas aux normes fédérales actuelles aux États-Unis.

Lorsqu'un ouvre-porte de garage est programmé, stationner le véhicule en dehors du garage.

Ne pas mettre le moteur en marche en programmant la télécommande intégrée. L'inhalation des gaz d'échappement est très dommageable pour la santé. Tous les gaz d'échappement contiennent du monoxyde de carbone (CO) dont l'inhalation peut provoquer l'évanouissement et possiblement la mort. Tous les gaz d'échappement contiennent du monoxyde de carbone (CO) dont l'inhalation peut provoquer l'évanouissement et possiblement la mort.

ⓘ É.-U. seulement:

Ce dispositif est conforme à l'Article 15 des règlements de la FCC. Son fonctionnement est sujet aux deux conditions suivantes:

1. ce dispositif ne doit pas causer d'interférences nuisibles, et

2. ce dispositif doit accepter toute interférence reçue, y compris celle pouvant causer un fonctionnement indésirable.

Toute modification non autorisée de ce dispositif pourrait priver l'utilisateur du droit d'utiliser cet équipement.

ⓘ Canada seulement:

Ce dispositif est conforme à la norme RSS-210 d'Industrie Canada. Son fonctionnement est sujet aux deux conditions suivantes:

1. ce dispositif ne doit pas causer d'interférences nuisibles, et

2. ce dispositif doit accepter toute interférence reçue, y compris celle pouvant causer un fonctionnement indésirable.

Toute modification non autorisée de ce dispositif pourrait priver l'utilisateur du droit d'utiliser cet équipement.

Programmation de l'ouvre-porte de garage intégré au rétroviseur intérieur

Programmation

⚠ ATTENTION

Appuyer sur le bouton émetteur de signal sur la télécommande intégrée seulement s'il n'y a aucune personne ou objet présent dans l'aire de déplacement de la porte du garage. Une personne pourrait autrement être blessée par le mouvement de la porte.

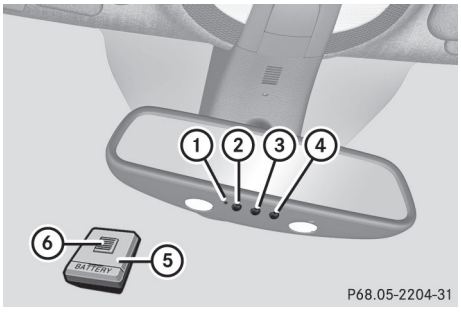

Ouvre-porte de garage intégré au rétroviseur intérieur

La télécommande d'ouverture de la porte de garage⑤ ne fait pas partie de l'ouvre-porte de garage intégré.

ⓘ Afin d'obtenir les meilleurs résultats, insérer des piles neuves dans la télécommande d'ouverture de la porte de garage ⑤ avant d'effectuer la programmation

▶ Avant de programmer la première fois, vider la mémoire de l'ouvre-porte de garage intégré (▷ page 323).

▶ Tourner la clé SmartKey en position **2** du commutateur de démarrage.

▶ Appuyer et maintenir enfoncé l'un des boutons de transmission ② à ④ sur l'ouvre-porte de garage intégré
Le témoin ① commence à clignoter en jaune après un court délai.

ⓘ Le témoin ① clignote immédiatement en jaune après que le bouton de transmission a été enregistré pour la première fois. Si le bouton de transmission a déjà été programmé, le témoin ① ne clignote pas en jaune avant un délai de 10 secondes

▶ Relâcher le bouton de transmission.

▶ Pointer le bouton de transmission ⑥ de la télécommande d'ouverture de la porte de garage ⑤ en direction des boutons de transmission sur le rétroviseur intérieur, à une distance de 5 à 20 cm (2 à 8 po).

ⓘ La distance requise entre la télécommande d'ouverture de la porte de garage ⑤ et l'ouvre-porte de garage intégré dépend du système de porte de garage. Plusieurs essais pourraient s'avérer nécessaires. Chaque position devrait être essayée pendant au moins 25 secondes, avant de changer de position.

▶ Appuyer et maintenir enfoncé le bouton de transmission ⑥ sur la télécommande d'ouverture de la porte de garage ⑤ jusqu'à ce que le témoin ① s'allume en vert
La programmation est complète si le témoin ① s'allume ou clignote en vert

▶ Relâcher le bouton de transmission ②, ③ ou ④ sur l'ouvre-porte intégré de garage et le bouton de transmission de la télécommande d'ouverture de la porte de garage ⑥.

Si le témoin ① s'allume en rouge

▶ Répéter la procédure de programmation pour le bouton de transmission. Ce faisant, varier la distance entre la télécommande d'ouverture de la porte de garage et le rétroviseur intérieur.

ⓘ Si le témoin clignote en vert après avoir réussi la programmation, le système de porte de garage fonctionne avec un code variable. Après la programmation, l'ouvre-porte de garage intégré dans le rétroviseur intérieur doit être synchronisé avec le récepteur du système de porte de garage.

Synchronisation du code variable

Votre véhicule doit être à portée de la télécommande d'ouverture de la porte du garage ou de la grille. S'assurer qu'aucun véhicule, aucune personne ni objet ne se trouve dans la trajectoire de la porte de garage ou de la grille.

Lors de la synchronisation du code variable, respecter les remarques sur la sécurité.

- ▶ Tourner la clé SmartKey en position **2** du commutateur de démarrage.
- ▶ Appuyer sur le bouton de programmation de la télécommande d'ouverture de la porte de garage ou de la grille (voir les directives d'utilisation de la télécommande, par exemple à la section «Programmation de télécommandes additionnelles»).

ⓘ Vous disposez généralement de 30 secondes pour effectuer la prochaine étape.

- ▶ Appuyer sur le bouton de transmission précédemment programmé de l'ouvre-porte de garage intégré HomeLink® à plusieurs reprises, jusqu'à l'ouverture de la porte.
  La synchronisation du code variable est alors complétée.

Remarques sur la programmation de la télécommande

Les lois canadiennes sur la radiofréquence exigent que les signaux d'émission comportent un «temps mort» (ou coupent) après quelques secondes de transmission.Par conséquent, il est possible que ces signaux ne durent pas assez longtemps pour que l'ouvre-porte de garage intégré reconnaissent le signal pendant la programmation. Tout comme la loi canadienne, certains ouvre-portes de garage américains comportent aussi un «temps mort».

Si vous habitez au Canada et qu'il vous est difficile de programmer un ouvre-porte de garage (peu importe où vous habitez) en suivant les procédures de programmation (voir ci-dessus), procéder comme suit:

- ▶ Appuyer et maintenir enfoncé l'un des boutons du transmetteur ② à ④ sur l'ouvre-porte de garage intégré.
  Le témoin ① commence à clignoter en jaune après un court délai.
- ▶ Relâcher le bouton de transmission.
- ▶ Appuyer sur le bouton de transmission ⑥ de la télécommande d'ouverture de la porte de garage et le maintenir enfoncé pendant deux secondes, puis relâcher pendant deux secondes, puis appuyer à nouveau et maintenir pendant deux secondes.
- ▶ Répéter cette séquence sur le bouton de transmission ⑥ de la télécommande d'ouverture de la porte de garage jusqu'à ce que le témoin ① devienne vert.
  Répéter ce processus si le témoin ① devient rouge
- ▶ Continuer avec les autres étapes de programmation (voir ci-dessus).

Problèmes lors de la programmation

En cas de difficulté lors de la programmation de l'ouvre-porte de garage intégré au rétroviseur intérieur, noter les directives suivantes:

- vérifier la fréquence de transmission de la télécommande d'ouverture de la porte de garage ⑤ (généralement indiquée en dessous de la télécommande).
  L'ouvre-porte de garage intégré est compatible avec des dispositifs pouvant fonctionner avec des unités dans une portée de fréquence variant de 280 à 390 MHz.
- Remplacer les piles dans la télécommande d'ouverture de la porte de garage ⑤. Ceci augmente la probabilité que la télécommande d'ouverture de la porte de garage ⑤ envoie un signal puissant et précis à l'ouvre-porte de garage intégré sur le rétroviseur intérieur.

- lors de la programmation, tenir la télécommande d'ouverture de la porte de garage ⑤ à différentes distances et différents angles du bouton de transmission qui est actuellement programmé. Essayer des angles à des distances différentes de 5 à 30 cm (2 à 12 po) ou le même angle, mais à des distances variées.
- si une autre télécommande d'ouverture est disponible pour la même porte de garage, répéter les mêmes étapes de programmation avec cette deuxième télécommande. Avant d'effectuer les étapes de l'opération, s'assurer d'insérer des piles neuves dans la télécommande d'ouverture de la porte de garage.
- à noter que certaines télécommandes ne transmettent que temporairement (le témoin sur la télécommande s'éteint). Appuyer à nouveau sur le bouton de la télécommande avant qu'il cesse de transmettre.
- aligner le câble de l'antenne de l'unité d'ouvre-porte de garage. Ceci pourrait permettre d'améliorer tant la réception que la transmission.

Ouverture ou fermeture de la porte de garage

Une fois programmé, l'ouvre-porte intégré de garage fonctionnera comme une télécommande pour l'ouverture de la porte de garage. Lire aussi les directives de fonctionnement du système de portes de garage.

▶ Tourner la clé SmartKey à la position **2** du commutateur de démarrage.

▶ Appuyer sur le bouton de transmission ②, ③ ou ④ au panneau de commande au plafond qui est programmé pour faire fonctionner la porte de garage.
Système de portes de garage avec un code fixe: le témoin ① s'allume en vert.
Système de portes de garage avec un code variable: le témoin ① clignote en vert.

ℹ Le transmetteur enverra un signal tant et aussi longtemps que le bouton de transmission est enfoncé. Après un maximum de dix secondes, la transmission est terminée et le témoin ① clignote en jaune. Appuyer à nouveau sur le bouton de transmission, si nécessaire.

Nettoyage de la mémoire de l'ouvre-porte de garage dans le rétroviseur intérieur

▶ Tourner la clé SmartKey à la position **2** du commutateur de démarrage.

▶ Appuyer sur les boutons ② et ④ de transmission.
Le témoin s'allume en jaune.

▶ Appuyer et maintenir les boutons ② et ④ du transmetteur, jusqu'à ce que le témoin devienne vert.

ℹ S'assurer de vider la mémoire de l'ouvre-porte de garage intégré avant de vendre le véhicule.

Boussole

Rappel de la boussole

▶ Appuyer à plusieurs reprises sur le bouton ou sur le volant de direction multifonction jusqu'à ce que le menu Hors route paraisse dans l'affichage multifonction.
La boussole montre la direction de la course actuelle du véhicule: N, NE, E, SE, S, SW, W ou NW.



ⓘ Si le véhicule ne possède pas de groupe AIRMATIC, l'affichage multifonction montre seulement la boussole.

Protège-moquette côté conducteur

⚠ **ATTENTION**

Si un protège-moquette est utilisé, s'assurer que le dégagement est suffisant et qu'il est solidement retenu.

Le protège-moquette devraient toujours être assujetti sécuritairement à l'aide d'un équipement d'attache.

Avant de démarrer, s'assurer que le protège-moquette est bien en place et le positionner au besoin. Un protège-moquette non retenu pourrait glisser et nuire au bon fonctionnement des pédales.

Ne pas placer un protège-moquette par dessus un autre, au risque de nuire au mouvement des pédales.

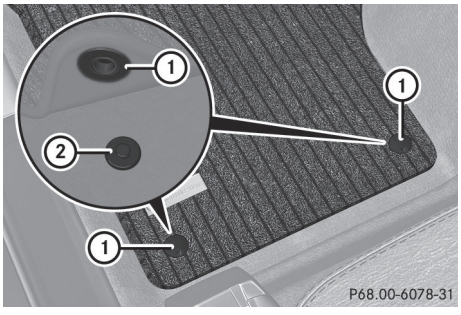

- ▶ Faire glisser le siège vers l'arrière.
- ▶ **Pour installer**placer le protège-moquettes dans le dégagement-pieds.
- ▶ Appuyer sur les goupilles ① dans les anneaux de retenue ②.
- ▶ **Pour enlever:** sortir le protège-moquette des anneaux de retenue.②.
- ▶ Enlever le protège-moquette.

Pare-brise réfléchissant les infrarouges

Le verre réfléchissant les infrarouges empêche l'intérieur du véhicule de devenir trop chaud. Il bloque aussi les ondes radio dans la gamme gigahertz.

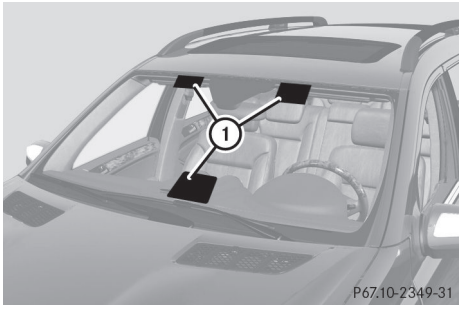

Afin de faire fonctionner l'équipement contrôlé par radio, par exemple les systèmes d'enregistrement d'autoroutes à péage, certaines surfaces ① du pare-brise permettent le passage des ondes radio. À ces endroits, des systèmes contrôlés par radio peuvent être installés.

Ces surfaces sont plus facilement visibles de l'extérieur du véhicule, en observant la lumière réfléchie sur le pare-brise.

Information utile 326
Compartiment moteur 326
Entretien 331
Soin 332

Information utile

ⓘ Ce Guide du conducteur décrit tous les dispositifs, de série ou optionnels, offerts pour le véhicule au moment de la publication du Guide. Des différences sont possibles entre les pays. À noter qu'il est possible que votre véhicule ne soit pas équipé de toutes les caractéristiques décrites dans le présent guide. Ceci s'applique également aux systèmes et fonctions portant sur la sécurité du véhicule.

ⓘ Veuillez lire l'information sur les ateliers spécialisés (▷ page 28).

Compartiment moteur

Capot

Ouverture du capot

⚠ ATTENTION

Ne pas tirer sur la commande d'ouverture du capot pendant que le véhicule est en marche. Sinon, le capot risque de s'ouvrir sous la poussée de l'air.

Ceci pourrait desserrer le capot et blesser le conducteur et/ou les autres.

⚠ ATTENTION

Ne pas ouvrir le capot lorsque le moteur surchauffe. Vous pourriez subir de graves brûlures. Observer l'affichage de la température du liquide de refroidissement, afin de vérifier si le moteur surchauffe. Si des flammes ou de la fumée s'échappent du compartiment moteur, s'éloigner du véhicule. Attendre le refroidissement du moteur. Au besoin, faire appel au service d'incendie.

⚠ ATTENTION

Il existe un risque de blessure si le capot est ouvert, même lorsque le moteur n'est pas en marche.

Certaines pièces du moteur peuvent devenir très chaudes.

Pour éviter le risque de brûlures, ne toucher que les pièces spécifiées dans le Guide du conducteur et respecter les notes relatives à la sécurité.

⚠ ATTENTION

Pour aider à prévenir les blessures personnelles, se tenir loin des parties mobiles lorsque le capot est ouvert et que le moteur tourne.

Le ventilateur du radiateur peut continuer à fonctionner pendant environ 30 secondes ou peut même redémarrer après l'arrêt du moteur. Se tenir loin des lamelles du ventilateur.

⚠ ATTENTION

Véhicules avec moteur à essence:
Le moteur est équipé d'un système d'allumage transistorisé. En raison de l'intensité des tensions d'allumage, il est extrêmement dangereux de toucher aux éléments du circuit (à savoir : bobines, douilles de bougie et de diagnostic)

- lorsque le moteur est en marche
- pendant le démarrage du moteur
- si l'allumage est sous tension et le moteur est tourné manuellement

⚠ ATTENTION

Véhicules avec moteur diesel:
Le moteur est équipé d'une unité de commande électronique haute tension pour le système d'injection. En raison de la haute tension, il est dangereux de toucher aux éléments du système d'injection (injecteurs, fils électriques)

- lorsque le moteur est en marche
- pendant le démarrage du moteur
- lorsque le contact est établi

▶ S'assurer que les essuie-glaces de pare-brise ne sont pas en fonction.

⚠ ATTENTION

Les essuie-glaces et la tringlerie d'essuie-glace pourraient s'activer.

Lorsque le capot est ouvert, la tringlerie d'essuie-glace risque de causer des blessures au conducteur et aux autres.

S'assurer que les essuie-glaces de pare-brise sont hors fonction. Retirer la clé SmartKey ou s'assurer qu'aucune position n'est sélectionnée avec KEYLESS-GO. Tous les témoins doivent être éteints dans le combiné d'instruments.

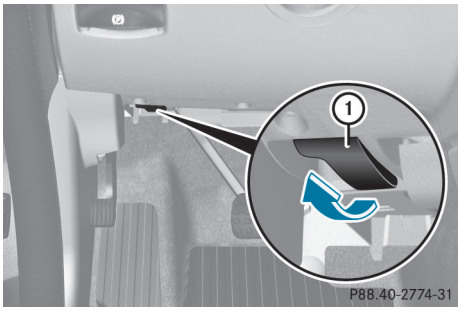

▶ Tirer sur le levier de dégagement ① du capot.
Le capot peut être ouvert.

! S'assurer que les essuie-glaces de pare-brise ne sont pas rabattus loin du pare-brise. Autrement, les essuie-glaces de pare-brise ou le capot pourraient être endommagés.

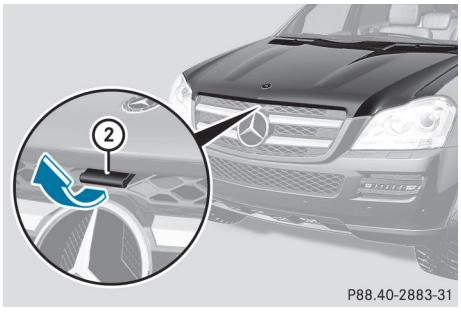

▶ Allonger la main dans la cavité, tirer sur la poignée du loquet du capot vers le haut ② et soulever le capot.
Lorsque le capot est ouvert d'environ 40 cm (15 po), il s'ouvrira automatiquement et restera ouvert grâce à des supports pressurisés au gaz.

Fermeture du capot

⚠ ATTENTION

En fermant le capot, faire bien attention de ne pas coincer les mains ou les doigts. Attention de ne blesser personne en refermant le capot.

S'assurer que le capot est fermé sécuritairement avant la conduite. Ne pas continuer de conduire si le capot ne s'engage pas après un accident par exemple. Autrement, le capot pourrait se relâcher lorsque le véhicule est en mouvement et mettre la vie du conducteur et/ou des autres en danger.

▶ Abaisser le capot et le laisser retomber d'une hauteur d'environ 20 cm (0,7 pi).
▶ S'assurer que le capot est bien fermé.
Si le capot peut être légèrement soulevé, c'est qu'il n'est pas bien fermé. L'ouvrir à nouveau et le laisser retomber avec un peu plus de force.

Radiateur

Véhicules avec moteur diesel: ne pas couvrir le radiateur d'un masque avant ou d'une protection pour l'hiver, par exemple. Autrement, les données du système de diagnostic de bord peuvent s'avérer inexactes. Certaines des données sont requises par la loi et doivent être exactes en tout temps.

Huile moteur

Notes sur le niveau d'huile moteur

Le véhicule peut consommer jusqu'à 0,8 l (0,9 pintes amér.) d'huile sur une distance de 1000 km (600 milles). La consommation d'huile peut être plus élevée si le véhicule est

neuf ou si la conduite se fait fréquemment à régimes moteurs élevés.

Vérification du niveau d'huile moteur à l'aide de la jauge d'huile

Lors de la vérification du niveau d'huile moteur:

- stationner le véhicule sur un sol plat.
- arrêter le moteur pendant environ cinq minutes s'il est à température de fonctionnement normal.

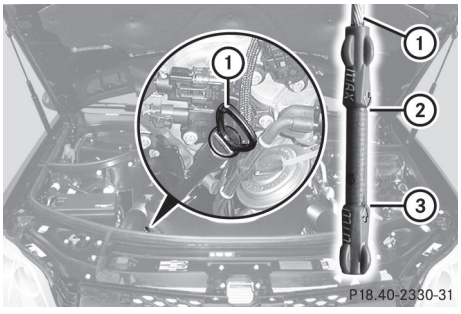

Exemple: véhicules avec moteur à essence

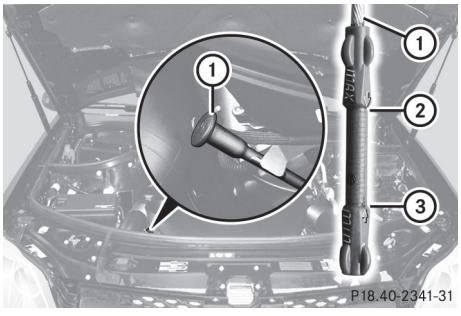

Exemple: véhicules avec moteur diesel

▶ Sortir la jauge d'huile ① du tube-guide de la jauge

▶ Essuyer la jauge d'huile ①.

▶ Remettre lentement la jauge d'huile ① dans le tube-guide jusqu'au fond, et la sortir à nouveau.
Le niveau d'huile est approprié s'il se situe entre le repère MIN ③ et le repère MAX ② sur la jauge.

▶ Faire l'appoint d'huile au besoin.

Appoint d'huile moteur

Remarque environnementale

En ajoutant de l'huile, s'assurer de ne pas en répandre. Il est nocif pour l'environnement si de l'huile pénètre dans le sol ou dans zones d'aménagement.

⚠ AVERTISSEMENT

Si l'huile moteur entre en contact avec des pièces chaudes du moteur, elle peut s'enflammer et causer des brûlures Ne pas répandre d'huile moteur sur les pièces chaudes du moteur.

! N'utiliser que les huiles et filtres moteur approuvés pour les véhicules dotés du système d'entretien. Pour obtenir une liste des huiles moteur et des filtres à huile testés et répondant aux spécifications de Mercedes-Benz pour les produits d'entretien, visiter le site **http://www.mbusa.com** (É.-U. seulement). Pour plus d'information sur les huiles moteur et les filtres à huile testés et approuvés, contacter un Concessionnaire Mercedes-Benz agréé.

Les dommages au moteur ou au système d'échappement sont attribuables à ce qui suit:

- l'utilisation d'huiles moteur et de filtres à l'huile n'ayant pas été spécifiquement approuvés pour le système d'entretien.
- le remplacement de l'huile moteur ou du filtre à l'huile après l'échéance de lintervalle d'entretien requis
- le recours à des additifs pour huile moteur.



Exemple: bouchon d'huile moteur

▶ Tourner le bouchon ① dans le sens contraire des aiguilles d'une montre et le retirer.

▶ Faire l'appoint d'huile requis.

Faire l'appoint d'huile jusqu'au repère maximum sur la jauge d'huile.

ⓘ Selon le moteur, la différence de quantité entre le repère MIN et le repère MAX sur la jauge est d'environ 1,5 à 2,0 l (1,6 à 2,1 pintes amér.).

❗ Ne pas ajouter trop d'huile. Si le niveau d'huile est supérieur à la marque «max» sur la jauge, trop d'huile a été ajoutée. Ceci peut causer des dommages au moteur ou au convertisseur catalytique. Faire siphonner tout excès d'huile.

Pour plus d'information sur l'huile moteur, voir (▷ page 410).

▶ Remettre le bouchon en place ① sur le goulot de remplissage et serrer dans le sens des aiguilles d'une montre.
S'assurer que le bouchon est bien remis en place.

Vérification et appoint d'autres produits d'entretien

Vérification du niveau de liquide de refroidissement

Ne vérifier le niveau du liquide de frein que lorsque le véhicule est sur un sol plan et que le moteur a refroidi.

▶ Tourner la clé en position **2** (▷ page 159) du commutateur de démarrage.
Sur les véhicules avec KEYLESS-GO, appuyer deux fois sur le bouton marche/arrêt (▷ page 159).

▶ Vérifier la température du liquide de refroidissement dans l'affichage multifonction.
La température du liquide de refroidissement doit être inférieure à 70 °C (158 °F).

⚠ **ATTENTION**

Pour éviter des graves brûlures:

- faire preuve d'extrême prudence lors de l'ouverture du capot, si tout indique un risque d'échappement de vapeur ou de liquide de refroidissement du système de refroidissement, ou si l'affichage de la température du liquide de refroidissement indique la surchauffe du liquide.
- ne pas enlever le capuchon pressurisé sur le réservoir du liquide de refroidissement si la température est supérieure à 70 °C (158 °F). Laisser refroidir le moteur avant d'enlever le bouchon. Le réservoir de liquide de refroidissement contient du liquide chaud sous pression.
- à l'aide d'un chiffon, tourner délicatement le capuchon d'environ $^{1}/_{2}$ tour pour évacuer la pression excessive. Si le réservoir est ouvert immédiatement, du liquide chaud et de la vapeur pourraient être projetés sous pression.
- ne pas verser d'antigel sur les pièces chaudes du moteur. L'antigel contient de l'éthylène glycol pouvant brûler s'il entre en contact avec les pièces chaudes du moteur.

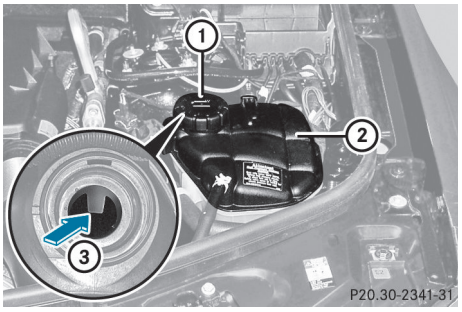

- ▶ Tourner lentement le capuchon ① d'un demi-tour dans le sens contraire des aiguilles d'une montre et laisser s'échapper l'excédent de pression
- ▶ Tourner le capuchon ① dans le sens contraire des aiguilles d'une montre et le retirer.
  Si le liquide de refroidissement est au niveau du repère ③ dans le goulot de remplissage lorsque froid, le niveau de liquide est suffisant dans le réservoir d'expansion du liquide de refroidissement ②.
  Si le liquide de refroidissement est environ 1,5 cm (0,6 po) au-dessus du repère ③ dans le goulot de remplissage lorsque chaud, le niveau de liquide est suffisant dans le réservoir d'expansion du liquide de refroidissement ②.
- ▶ Au besoin, ajouter du liquide de refroidissement testé et approuvé par Mercedes-Benz.
- ▶ Remettre en place le capuchon ① tel qu'indiqué et le tourner dans le sens des aiguilles d'une montre jusqu'à l'arrêt.

Pour des informations sur le liquide de refroidissement, voir (▷ page 411).

Système de nettoyage du pare-brise et des phares

Le liquide du système de lave-glace et du système de lave-phares provient du réservoir de lave-glace.

ⓘ Les composantes du véhicule et leurs lubrifiants respectifs doivent correspondre. Par conséquent, n'utiliser que les produits testés et approuvés par Mercedes-Benz.

Pour plus d'information sur les produits testés et approuvés, contacter un Concessionnaire Mercedes-Benz ou visiter le site **http://www.mbusa.com** (É.-U. seulement)

⚠ **ATTENTION**

Le solvant/antigel de lave-glace est très inflammable. Ne pas répandre de solvant/antigel de lave-glace sur les pièces chaudes du moteur, au risque d'un incendie et de brûlures. L'utilisateur pourrait subir de graves brûlures.

❗ À des températures inférieures au point de congélation: toujours remplir le réservoir de lave-glace avec un mélange d'eau et de concentré de liquide de lave-glace (par ex. MB WinterFit). Autrement, il existe des risques d'endommager le système de nettoyage du pare-brise/nettoyage des phares.

❗ N'utiliser que du liquide de lave-glace concentré convenant aux lentilles de plastique. Un liquide de lave-glace inapproprié pourrait endommager les lentilles de plastique des phares.

❗ Ne pas utiliser d'eau distillée ou déionisée dans le réservoir de liquide de lave-glace.Autrement, le détecteur de niveau pourrait être endommagé.

ⓘ Ajouter du concentré de lave-glace, par ex. MB SummerFit, au liquide de lave-glace toute l'année.

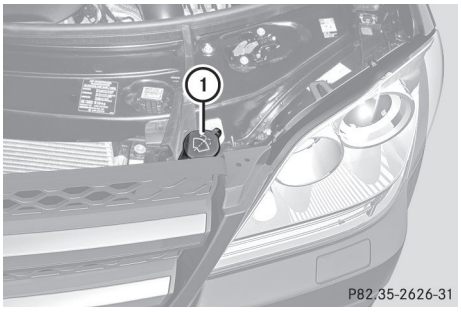

Exemple: réservoir du liquide de lave-glace

- Prémélanger le liquide de lave-glace de pare-brise dans un contenant approprié.
- **À des températures supérieures au point de congélation:** remplir le réservoir de lave-glace avec un mélange d'eau et de concentré de liquide de lave-glace (par ex. MB SummerFit).
- **À des températures inférieures au point de congélation:** remplir le réservoir de lave-glace avec un mélange d'eau et de concentré de liquide de lave-glace (par ex. MB WinterFit). Adapter le ratio du mélange en fonction de la température extérieure. Pour plus d'information sur le ratio de mélange (▷ page 412).
- **Pour ouvrir:** tirer sur le capuchon ① vers le haut avec l'onglet.
- Ajouter le liquide de lave-glace prémélangé.
- **Pour fermer:** appuyer le bouchon ① sur le goulot de remplissage jusqu'au déclic.

Niveau du liquide de frein

! Si vous remarquez que le niveau du liquide de frein dans le réservoir de liquide de frein a chuté au niveau du repère MIN ou en-dessous, faire immédiatement vérifier le système de freinage pour déceler la présence éventuelle de fuites. Vérifier également l'épaisseur des garnitures de freins. Contacter immédiatement un atelier spécialisé, par exemple un Concessionnaire Mercedes-Benz agréé.

Ne pas ajouter de liquide de frein. Ceci ne corrigera pas l'erreur.

Ne vérifier le niveau du liquide de frein que lorsque le véhicule est stationnaire et sur un sol plan.

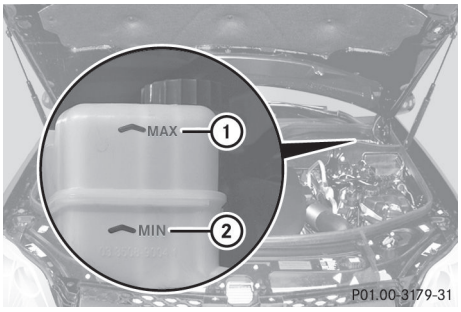

Le niveau de liquide de frein est adéquat s'il se situe entre les repères MIN ② et MAX ① sur le réservoir de liquide de frein

Entretien

Affichage des intervalles d'entretien

Message d'entretien

Information sur le type d'entretien et d'intervalle d'entretien (voir carnet d'entretien séparé).

Pour plus d'information, contacter un Concessionnaire Mercedes-Benz agréé ou le site Web http://www.mbusa.com (É.-U seulement).

L'affichage de l'intervalle d'entretien informe le conducteur de la prochaine date du service d'entretien requis.

Si la date prévue d'un service d'entretien a été dépassée, il est possible qu'une tonalité soit émise.

L'affichage multifonction montre un message d'entretien pendant quelques secondes, par exemple:

```
Service A dans .. km
Service A dû maintenant
Service A en retard de.. km
```

La lettre indique combien de temps est requis par l'atelier pour effectuer le travail d'entretien. Les lettres affichées vont de A pour un entretien de courte durée à H pour un entretien de longue durée.

L'affichage de l'intervalle d'entretien ne tient pas compte des périodes pendant lesquelles la batterie est débranchée.

Maintien de l'intervalle d'entretien requis:

- Avant de débrancher la batterie, noter la date du service d'entretien requis indiquée dans l'affichage multifonction.

ou

- Soustraire les périodes de débranchement de la batterie de la date d'entretien indiquée dans l'affichage, après le rebranchement de la batterie.

ⓘ L'affichage de l'intervalle d'entretien ne fournit aucune information concernant le niveau d'huile moteur. Respecter les remarques concernant le niveau d'huile moteur (▷ page 327).

Masquage d'un message d'entretien

- Appuyer sur le bouton de réinitialisation Ⓡ au combiné d'instruments (▷ page 33).

Affichage d'un message d'entretien

- Établir le contact.
- Appuyer sur ⊡ ou ⊡ pour sélectionner le menu **affichage standard** sur le volant de direction (▷ page 236).
- Sélectionner △ ou ▽ pour sélectionner l'affichage de l'intervalle d'entretien.
  La date du service d'entretien requis paraît dans l'affichage multifonction.

Il est important de se rappeler ce qui suit :

Réinitialisation de l'affichage des intervalles d'entretien

Si l'atelier spécialisé, par exemple un Concessionnaire Mercedes-Benz agréé, effectue le travail d'entretien, l'affichage de l'intervalle d'entretien sera réinitialisé.

Pour plus d'information, sur l'entretien par exemple, contacter un Concessionnaire Mercedes-Benz agréé ou Mercedes-Benz directement.

❗ Si l'affichage de l'intervalle d'entretien a été réinitialisé involontairement, faire corriger le réglage chez le Concessionaire Mercedes-Benz agréé.

Faire effectuer l'entretien de la façon décrite dans le carnet d'entretien. Dans le cas contraire, cela pourrait entraîner de l'usure et des dommages aux principaux assemblages du véhicule.

Conduite à l'étranger

Un réseau étendu de Concessionnaires Mercedes-Benz Service est aussi disponible pour l'entretien dans d'autres pays. Pour plus d'information, contacter votre Concessionnaire Mercedes-Benz agréé.

Soin

Notes concernant les soins

L'entretien régulier du véhicule constitue un prérequis pour conserver sa qualité à long terme.

Utiliser les produits d'entretien et de nettoyage pour auto recommandés et approuvés par Mercedes-Benz.

⚠ **ATTENTION**

Plusieurs produits de nettoyage peuvent être dangereux. Certains sont toxiques et d'autres inflammables. Observer toujours les recommandations du fabricant sur le contenant. Toujours ouvrir les portes ou

baisser les vitres du véhicule en nettoyant l'intérieur.

Ne jamais utiliser de fluides ou solvants qui ne sont pas conçus pour le nettoyage du véhicule.

Toujours garder les produits de nettoyage dans un endroit verrouillé et hors de la portée des enfants.

! Pour le nettoyage du véhicule, n'utiliser aucun des éléments suivants:

- des chiffons secs, rudes ou rigides
- des agents nettoyants abrasifs
- des solvents
- des agents nettoyants contenant des solvents

Ne pas frotter.

Ne pas toucher les surfaces ou les films protecteurs avec des objets durs, par exemple une bague ou un grattoir à glace. Sinon les surfaces ou le film protecteur pourraient être égratignées ou endommagées.

Remarque environnementale

Disposer des boîtes vides et des chiffons de nettoyage d'une façon environnementale responsable.

! Ne pas stationner le véhicule pendant une longue période immédiatement après l'avoir nettoyé, surtout après avoir nettoyé les roues avec un nettoyeur à roues. Les nettoyeurs à roues peuvent augmenter la corrosion des disques de freins et des plaquettes et garnitures de frein. Pour cette raison, toujours conduire quelques minutes après le nettoyage. Le freinage chauffe les disques et les plaquettes des freins/garnitures, et les fait donc sécher. Le véhicule peut alors être stationné.

Soins extérieurs

Lave-auto automatique

⚠ ATTENTION

Le rendement du freinage est diminué après le lavage du véhicule. Ceci peut causer un accident. Pour cette raison, conduire très prudemment après avoir lavé le véhicule jusqu'à ce que les freins soient séchés.

Il est possible de faire laver le véhicule en tout temps dans un lave-auto automatique.

! Ne jamais nettoyer le véhicule dans un lave-auto automatique qui utilise des agents de nettoyage spéciaux. Ces agents nettoyants peuvent endommager la peinture ou les pièces de plastique.

Si le véhicule est très sale, enlever une partie de la saleté avant d'aller au lave-auto automatique.

! Dans les lave-autos avec un mécanisme d'entraînement, s'assurer que AUTOTRONIC est à la position **N**, sinon le véhicule risque d'être endommagé.

- Véhicules avec une clé SmartKey:

  Ne pas retirer la clé SmartKey du commutateur de démarrage. Ne pas ouvrir la porte du conducteur ou du passager avant lorsque le moteur est arrêté. Autrement, AUTOTRONIC sélectionne la position de stationnement **P** automatiquement et bloque les roues. Ceci peut être prévenu en passant d'abord AUTOTRONIC à **N** .
- Véhicules avec KEYLESS-GO:

  Ne pas ouvrir la porte du conducteur ou du passager avant lorsque le moteur est arrêté. Autrement, AUTOTRONIC sélectionne la position de stationnement **P** automatiquement et bloque les roues.

Respecter ce qui suit afin de s'assurer que la transmission reste en position **N**.

- ▶ S'assurer que le véhicule est immobile et que le contact est coupé.
- ▶ Tourner la clé en position **2** (▷ page 159) du commutateur de démarrage.
  Sur les véhicules avec KEYLESS-GO, utiliser la clé SmartKey au lieu du bouton marche/arrêt.
- ▶ Appuyer sur la pédale de frein et la maintenir enfoncée.
- ▶ Faire passer la transmission automatique en position **N**.
- ▶ Relâcher la pédale de frein.
- ▶ Desserrer le frein de stationnement.
- ▶ Couper le contact et laisser la clé SmartKey dans le commutateur de démarrage.

! S'assurer de ce qui suit:
- les vitres latérales et le toit coulissant sont bien fermés.
- la ventilation/le chauffage est désactivé (le bouton OFF a été enfoncé).
- Le commutateur des essuie-glace est en position **0** .

Sinon, le véhicule risque d'être endommagé.

Après avoir conduit le véhicule dans un lave-auto automatique, essuyer tout excédent de cire du pare-brise et des balais d'essuie-glaces. Ceci évitera le barbouillage du pare-brise et réduira le bruit causé par les résidus de cire sur le pare-brise, lors de l'essuyage.

Lavage à la main

Retirer avec soin tous les dépôts de sel dès que possible lors de la conduite en hiver.

Également, nettoyer l'intérieur des roues en lavant le dessous de la carrosserie.

- ▶ Ne pas employer d'eau chaude ni laver le véhicule en plein soleil.
- ▶ Pour le nettoyage, utiliser une éponge douce pour auto.
- ▶ Utiliser un agent de nettoyage doux, par exemple un shampooing d'auto approuvé par Mercedes-Benz.
- ▶ Laver le véhicule avec un léger jet d'eau.
- ▶ Ne pas pointer le jet d'eau dans les admissions d'air.
- ▶ Laver à grande eau, et rincer souvent l'éponge.
- ▶ Rincer le véhicule à l'eau claire puis le sécher complètement avec un chamois.
- ▶ Ne pas attendre que les produits de nettoyage sèchent sur le fini.

Nettoyeurs haute pression

⚠ **ATTENTION**

Ne pas utiliser des nettoyeurs à haute pression avec des pistolets à jet circulaire (broyeur de saleté) pour nettoyer le véhicule, en particulier les pneus. Sinon, les pneus pourraient être endommagés et un accident pourrait survenir.

! Toujours conserver une distance d'au moins 30 cm11,8 po) entre le véhicule et le pistolet du nettoyeur sous pression. L'information concernant la distance adéquate est disponible auprès du fabricant de cet équipement.

Déplacer le pistoler du nettoyeur sous pression pendant le nettoyage du véhicule.

Ne pas viser directement les parties suivantes du véhicule:
- les pneus
- les interstices de portes, de toit, les joints, etc.
- les composantes électriques
- la batterie
- les connecteurs
- les feux
- les joints d'étanchéité
- les garnitures
- les fentes de ventilation

Les joints d'étanchéité ou les composantes électriques endommagées peuvent causer des fuites ou des défaillances.

Nettoyage des roues

! Ne pas utiliser de produits de nettoyage de roue acides pour retirer la poussière des freins. Ceci pourrait endommager les écrous de roues et les composantes des freins.

! Ne pas stationner le véhicule pendant une longue période immédiatement après l'avoir nettoyé, surtout après avoir nettoyé les roues avec un nettoyeur à roues. Les nettoyeurs à roues peuvent augmenter la corrosion des disques de freins et des plaquettes et garnitures de frein. Pour cette raison, toujours conduire quelques minutes après le nettoyage. Le freinage chauffe les disques et les plaquettes des freins/garnitures, et les fait donc sécher. Le véhicule peut alors être stationné.

Nettoyage de la peinture

Les égratignures, les dépôts corrosifs, les sections touchées par la corrosion et l'entretien inapproprié ne peuvent pas toujours être complètement réparés. En pareil cas, contacter un atelier spécialisé, par exemple un Concessionnaire Mercedes-Benz agréé.

- ▶ Enlever immédiatement les taches et saletés, en évitant si possible de frotter trop fort.
- ▶ Bien mouiller et utiliser l'enlève-insectes pour les restants d'insectes puis rincer par la suite.
- ▶ Pour nettoyer les excréments d'oiseaux, utiliser de l'eau pour bien mouiller et rincer par la suite.
- ▶ Enlever les liquide de refroidissement, liquide de frein, résine d'arbre, huiles, essences et graisses en frottant délicatement avec un linge trempé dans de l'éther de pétrole ou de l'essence à briquet.
- ▶ Utiliser un nettoyeur à goudron pour enlever les taches de goudron.
- ▶ Recourir à un nettoyeur au silicone pour enlever la cire.

! Ne pas apposer:

- de collants
- de films
- de plateaux magnétiques ou d'objets similaires

sur les surfaces peintes. Autrement, la peinture risque d'être endommagée.

Lorsque les gouttelettes ne perlent plus sur les surfaces peintes, utiliser les produits d'entretien recommandés et approuvés par Mercedes-Benz.C'est le cas environ tous les trois à cinq mois, selon les conditions climatiques et le produit d'entretien utilisé.

Si la saleté a pénétré à la surface de la peinture ou si celle-ci a perdu son éclat, utiliser un nettoyeur à peinture recommandé et approuvé par Mercedes-Benz.

Ne pas utiliser ces produits d'entretien en plein soleil ou sur le capot lorsque celui-ci est chaud.

- ▶ Recourir à un stylo de retouche, par exemple MB Touch-Up Stick, pour retoucher rapidement et provisoirement les dommages minimes à la peinture.

Entretien fini mat

Si le véhicule présente un fini mat transparent, observer les directives suivantes pour éviter d'endommager la peinture résultant de soins inappropriés.

Ces remarques s'appliquent aussi aux jantes en alliage léger avec un fini mat clair.

! Ne jamais polir le véhicule ou les roues à alliage léger. Le polissage va faire briller la peinture.

! Ce qui suit risque de faire lustrer la peinture et de diminuer l'effet mat:

- Un frottage vigoureux avec des matières inappropriées.
- Des lavages fréquents au lave-auto.
- Le lavage du véhicule en plein soleil.

! Ne jamais utiliser de nettoyant à peinture, de produits de polissage ou de protecteur

de brillance, par exemple de la cire. Ces produits sont destinés à des surfaces très brillantes. Leur utilisation sur des véhicules avec un fini mat causes des dommages considérables à la surface (zones brillantes, tachées).

Toujours faire exécuter les réparations à la peinture par un atelier qualifié, par exemple un Concessionnaire Mercedes-Benz agréé.

! Ne pas utiliser les programmes de nettoyage avec traitement de cire chaude en aucun cas.

i De préférence, laver le véhicule à la main avec une éponge souple, un shampooing pour automobile et beaucoup d'eau.

i Parmi les produits d'entretien Mercedes-Benz recommandés et approuvés, utiliser uniquement l'enlève-insectes et le shampooing auto.

Nettoyage des vitres

⚠ **ATTENTION**

Par mesure de sécurité, désactiver les essuie-glaces et retirer la clé SmartKey du commutateur de démarrage avant de nettoyer le pare-brise ou les balais d'essuie-glaces. Sur les véhicules avec KEYLESS-GO, appuyer à plusieurs reprises sur le bouton marche/arrêt jusqu'à ce que tous les témoins au combiné d'instruments soient éteints. Dans le cas contraire, les essuie-glace pourraient s'activer et causer des blessures.

▶ Nettoyer l'intérieur et l'extérieur des vitres avec un linge humide et un produit de nettoyage recommandé et approuvé par Mercedes-Benz.

! Ne pas utiliser de chiffons secs, de produits abrasifs, de solvants ou d'agent nettoyants contenant des solvants pour nettoyer l'intérieur des vitres. Ne pas toucher l'intérieur des vitres avec des objets durs, par exemple un grattoir à glace ou une bague. Il y a autrement un risque d'endommager les vitres.

! Nettoyer les circuits d'évacuation d'eau du pare-brise et de la lunette arrière à intervalles réguliers. Des dépôts tels que des feuilles, des pétales et du pollen peuvent dans certains cas empêcher l'évacuation de l'eau. Ceci pourrait causer des problèmes de corrosion et endommager les composantes électriques.

Nettoyage des balais d'essuie-glace

⚠ **ATTENTION**

Par mesure de sécurité, désactiver les essuie-glaces et retirer la clé SmartKey du commutateur de démarrage avant de nettoyer le pare-brise ou les balais d'essuie-glaces. Sur les véhicules avec KEYLESS-GO, appuyer à plusieurs reprises sur le bouton marche/arrêt jusqu'à ce que tous les témoins au combiné d'instruments soient éteints. Dans le cas contraire, les essuie-glace pourraient s'activer et causer des blessures.

! Ne pas tirer sur les balais d'essuie-glace. Sinon, le balai risque d'être endommagé.

! Ne pas laver trop souvent les balais d'essuie-glace et ne pas les frotter trop fort. Sinon, le revêtement de graphite risque d'être endommagé. Ceci peut causer des bruits d'essuyage.

▶ Replier les essuie-glaces loin du pare-brise.
▶ Nettoyer les balais d'essuie-glaces avec un linge humide.
▶ Replier à nouveau les essuie-glaces avant de démarrer le véhicule.

! Tenir le bras d'essuie-glace sécuritairement en le repliant. Le pare-brise pourrait être endommagé si le bras d'essuie-glace frappe soudainement sur le pare-brise.

Nettoyage de l'éclairage intérieur

▶ Nettoyer les lentilles de plastique des feux extérieurs avec une éponge humide et un produit de nettoyage peu concentré, par

exemple le shampooing auto Mercedes-Benz ou des linges de nettoyage.

! N'utiliser que des produits de nettoyage ou linges de nettoyage convenant aux lentilles en plastique pour les phares. Les autres produits de nettoyage ou linges de nettoyage pourraient égratigner ou endommager les lentilles en plastique des phares.

Nettoyage des capteurs

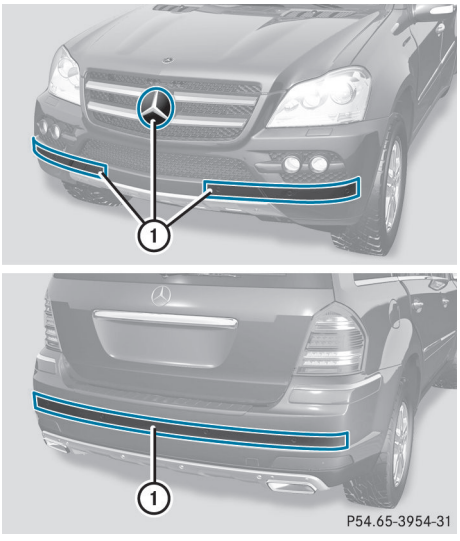

▶ Nettoyer les capteurs ① des systèmes de conduite avec de l'eau, du shampooing pour auto et un linge souple.

! En lavant les capteurs avec un nettoyeur sous pression, maintenir une distance entre le véhicule et le pistolet du nettoyeur sous pression de 30 cm (11,8 po). Des informations sur la distance appropriée sont disponibles du fabricant de l'équipement.

Nettoyage de la caméra de recul

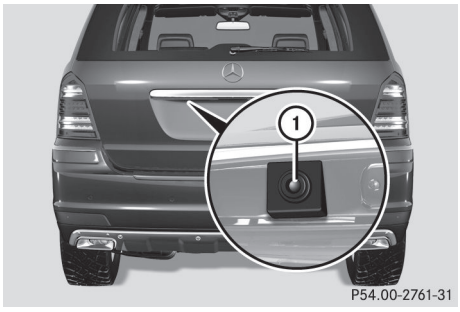

▶ Utiliser de l'eau claire et un linge doux pour nettoyer les lentilles de la caméra ①.

! Ne pas nettoyer les lentilles de la caméra et les endroits autour de la caméra de recul avec un nettoyeur sous pression.

Nettoyage des tuyaux arrière d'échappement

Les impuretés combinées aux effets du sable routier et des facteurs corrosifs dans l'environnement peuvent entraîner la formation d'un enrouillement instantané à la suface. Pour redonner l'éclat original au tuyau d'échappement, le nettoyer régulièrement, surtout en hiver et après un lavage du véhicule.

! Ne pas nettoyer les tuyaux d'échappement arrière avec des agents nettoyant de base alcaline, tel que le nettoyeur de roues.

▶ Procéder au nettoyage des tuyaux d'échappement avec un produit d'entretien du chrome reconnu et approuvé par Mercedes-Benz.

Soin intérieur

Nettoyage de l'affichage

- ▶ Avant de nettoyer l'affichage, s'assurer qu'il est désactivé et qu'il soit refroidi.
- ▶ Nettoyer la surface de l'affichage à l'aide d'un chiffon en microfibre disponible dans le commerce et d'un agent nettoyant TFT/LCD.
- ▶ Sécher la surface de l'affichage à l'aide d'un chiffon en microfibre.

! Pour le nettoyage, n'utiliser aucun des éléments suivants:

- solvant à l'alcool ou essence
- agents nettoyants abrasifs
- agents nettoyants de ménage disponibles commercialement

Ils peuvent endommager la surface de l'affichage. Ne pas exercer de pression en nettoyant la surface de l'affichage. Ceci pourrait causer d'irréparables dommages à l'affichage.

Nettoyage de la garniture en plastique

⚠ **Avertissement**
En nettoyant le bossage du volant de direction et le tableau de bord, ne pas utiliser de vaporisateurs intérieurs ou d'agents nettoyants contenant des solvents. Les agents nettoyants contenant des solvants donnent aux surfaces une allure poreuse, et ainsi les pièces en plastiques peuvent casser et devenir dangereuses à l'intérieur lorsque le coussin gonflable est déployé, ce qui peut causer de sévères blessures.

! Ne pas apposer les objets suivants sur les surfaces en plastique:

- de collants
- de films
- de bouteilles d'huile parfumée ou articles similaires

Autrement, le plastique risque d'être endommagé.

! Ne pas permettre aux cosmétiques, répulseur d'insecte ou écran solaire de venir en contact avec la garniture en plastique. Ceci maintient l'allure de haute qualité des surfaces.

- ▶ Essuyer la garniture en plastique avec un linge humide et sans charpie, par exemple un linge microfibre.
- ▶ **Taches rebelles:** utiliser les produits d'entretien et de nettoyage pour auto recommandés et approuvés par Mercedes-Benz.
  La surface peut temporairement changer de couleur. Attendre que la surface sèche à nouveau.

Nettoyage du volant de direction et du levier sélecteur de vitesse

- ▶ Essuyer avec un chiffon humide ou nettoyer avec un nettoyeur pour cuir recommandé et approuvé par Mercedes-Benz.

Nettoyage du bois d'origine et des garnitures

- ▶ Nettoyer la garniture de bois ou la bande de garniture avec un linge humide et sans charpie, par exemple un linge microfibres.
- ▶ **Taches tenaces:** utiliser un produit de nettoyage pour l'auto recommandé et approuvé par Mercedes-Benz.

! Ne pas utiliser d'agents de nettoyage à base de solvant tels que des diluants à goudron, nettoyeurs de roue, agents de polissage ou cires. Il y a autrement un risque d'endommager la surface.

! Ne pas appliquer de poli chrome sur les pièces de garniture. Les pièces de garniture ont une apparence chromée mais sont surtout fabriquées d'aluminium anodisé et peuvent perdre leur lustre si un poli pour le chrome est utilisé. Utiliser plutôt un linge humide et sans charpie pour le nettoyage des pièces de garniture.

Si les pièces de garniture fini chrome sont très sales, utiliser alors un poli chrome. En cas d'incertitude à savoir si les pièces de garniture sont plaquées chrome ou non, consulter un Concessionnaire Mercedes-Benz agréé.

Nettoyage des couvre-sièges

! Ne pas utiliser de linge microfibre pour nettoyer le cuir d'origine, le cuir synthétique ou les couvre-sièges Alcantara® S'ils sont utilisés régulièrement, ils peuvent endommager les couvre-sièges.

! Respecter ce qui suit lors du nettoyage:

- nettoyer délicatement les couvre-sièges en cuir avec un chiffon humide, puis les essuyer avec un linge sec. S'assurer de ne pas détremper le cuir. Autrement, le cuir pourrait durcir et craquer. Utiliser uniquement des produits de nettoyage du cuir éprouvés et homologués par Mercedes-Benz. Pour obtenir les noms de ces produits, contacter un atelier spécialisé, par exemple un Concessionnaire Mercedes-Benz agréé.
- nettoyer les couvre-sièges en cuir synthétique avec un linge humide et une solution contenant un détergent à 1 % (par ex. du savon à vaisselle).
- nettoyer les couvre-sièges en cuir synthétique avec un linge humide et une solution contenant un détergent à 1 % (par ex. du savon à vaisselle). Frotter délicatement et essayer complètement pour éviter de laisser des traces visibles. Laisser sécher le siège par la suite. Les résultats du nettoyage dépendent du type de tache et du délai avant de la nettoyer.
- nettoyer les couvre-sièges Alcantara® avec un linge humide. S'assurer d'essuyer tout le siège par sections, pour éviter de laisser des traces visibles.

i À noter qu'un entretien régulier est essentiel pour s'assurer que l'apparence et le confort des couvre-sièges sont maintenus avec le temps.

Nettoyage des ceintures de sécurité

▶ Utiliser de l'eau propre et tiède dans une solution savonneuse.

! Ne pas nettoyer les ceintures de sécurité avec des agents nettoyants chimiques. Ne pas les sécher en les chauffant au-dessus de 80 °C (176 °F) ou en les plaçant sous la lumière solaire directe.

⚠ **ATTENTION**

Ne pas blanchir ni teindre les sangles des ceintures de sécurité, au risque de les affaiblir considérablement. En cas d'accident, elles pourraient ne pas fournir une protection adéquate.

Nettoyage du pavillon et des moquettes

▶ **Garniture de toit:** utiliser des brosses souples ou un shampooing sec si elle est très sale.

▶ **Moquettes:** utiliser des nettoyeurs à tapis et textile approuvés et recommandés par Mercedes-Benz.

Information utile 342
Où le trouver...? 342
Pneu à plat 344
Batterie 355
Démarrage-secours 359
Remorquage et démarrage en remorquant 361
Fusibles 364

Information utile

Ce Guide du conducteur décrit tous les dispositifs, de série ou optionnels, offerts pour le véhicule au moment de la publication du Guide. Des différences sont possibles entre les pays. À noter qu'il est possible que votre véhicule ne soit pas équipé de toutes les caractéristiques décrites dans le présent guide. Ceci s'applique également aux systèmes et fonctions portant sur la sécurité du véhicule.

Veuillez lire l'information sur les ateliers spécialisés (▷ page 28).

Où le trouver...?

Trousse de premiers soins

▶ Ouvrir le hayon.

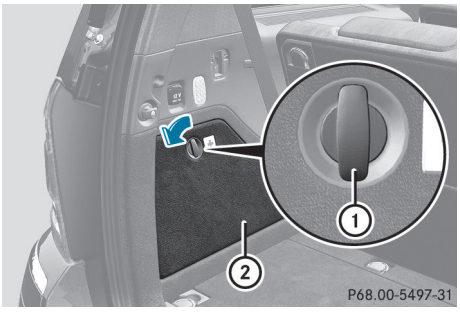

▶ **Pour ouvrir le panneau de garniture latéral:** tourner le bouton rotatif ① de 90° en direction de la flèche et ouvrir le panneau de garniture latéral ②.

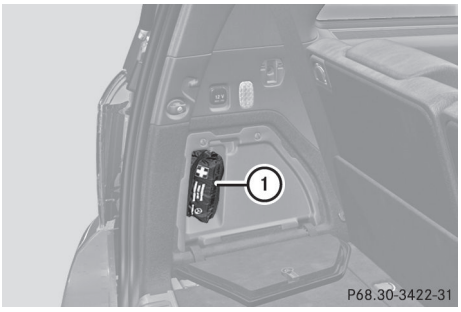

▶ **Pour retirer la trousse de premiers soins:** sortir la trousse de premiers soins ①.

Vérifier la date de péremption de la trousse de premiers soins au moins une fois par année. Au besoin, remplacer son contenu et tout produit manquant.

Trousse d'outils du véhicule

Remarques

La trousse d'outils du véhicule se trouve dans le bac de rangement sous le plancher de l'espace de chargement.

Au sortir de l'usine, les véhicules ne sont pas équipés des outils requis (par ex. un cric ou une clé à roue pour changer une roue). Des différences sont possibles entre les pays. Certains outils requis pour un changement de roue sont spécifiques au véhicule. Pour obtenir les outils approuvés pour votre véhicule, visiter un atelier spécialisé, par exemple un Concessionnaire Mercedes-Benz agréé.

Soulever le plancher de l'espace de chargement.

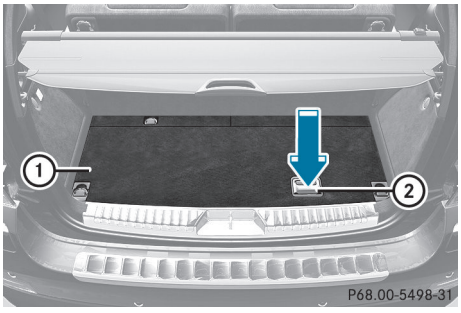

- ▶ Appuyer sur la poignée de dégagement ② en direction de la flèche
- ▶ Soulever le plancher de l'espace de chargement ① avec la poignée de dégagement ②.

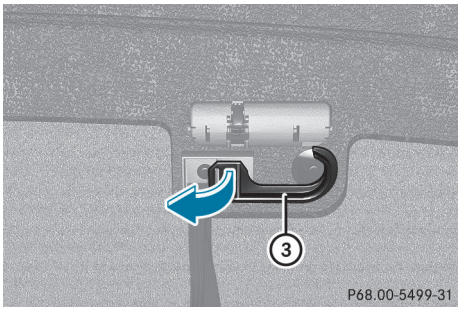

- ▶ Sortir le crochet ③ sous le plancher de l'espace de chargement

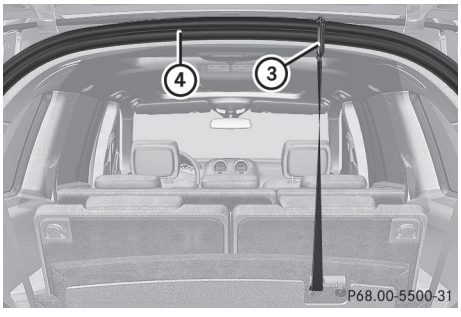

- ▶ Insérer le crochet③ à la partie supérieure ④ de l'espace de chargement.

Véhicules avec trousse TIREFIT

- ▶ Soulever le plancher de l'espace de chargement (▷ page 343).

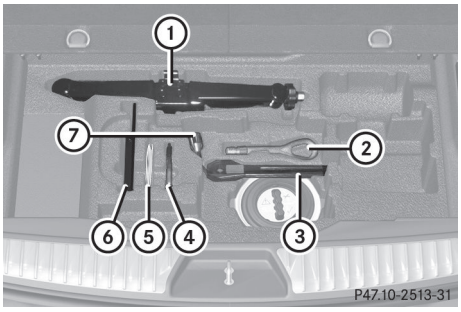

① Cric
② Boulon de remorquage
③ Clé à rochet
④ Boulon d'alignement
⑤ Tableau des fusibles
⑥ Cale de roue repliable
⑦ Clé à roue

Véhicules avec roue de secours «Minispare»

- ▶ Soulever le plancher du coffre (▷ page 343).

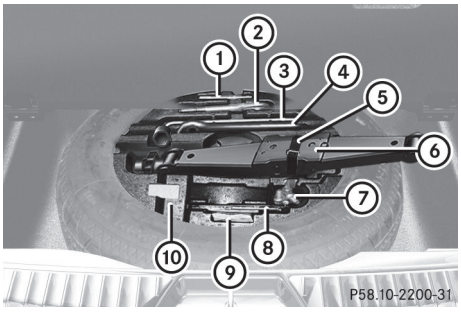

① Boulon d'alignement
② Boulon de remorquage
③ Clé à roue
④ Clé à rochet
⑤ Attache velcro
⑥ Cric

⑦ Boulons de roue
⑧ Cale de roue repliable
⑨ Tableau des fusibles
⑩ Bac de rangement

Roue de secours «Minispare»

La roue de secours «Minispare»se trouve dans le bac de rangement sous le plancher de l'espace de chargement.

▶ Soulever le plancher de l'espace de chargement (▷ page 343).
▶ Sortir le cric.

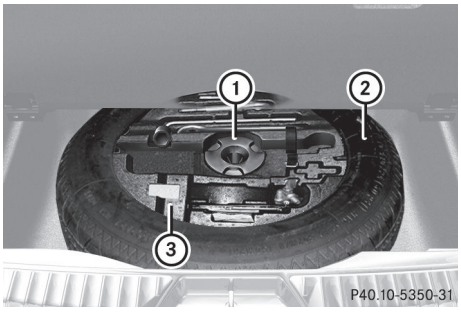

▶ Tourner l'arrêtoir de la roue de secours d'urgence ① dans le sens contraire des aiguilles d'une montre et le retirer.
▶ Retirer l'encart ③.
▶ Retirer la roue de secours «Minispare» ②.

Pour plus d'information sur le remplacement des roues et le montage de la roue de secours, voir (▷ page 344).

Pneu à plat

Préparation du véhicule

Votre véhicule peut être équipé d'une roue de secours «Minispare» ou de pneus MOExtended (pneus avec propriétés de pneu à plat) (▷ page 354).

ⓘ La préparation du véhicule n'est pas requise sur les véhicules avec pneus MOExtended

ⓘ Les véhicules avec pneus MOExtended ne sont pas équipés en usine avec la trousse TIREFIT. Il est donc recommandé de doter le véhicule de la trousse TIREFIT également, si des pneus sans propriétés de pneu à plat sont installés sur le véhicule (des pneus d'hiver par exemple). Pour obtenir une trousse TIREFIT, contacter votre Concessionnaire Mercedes-Benz agréé.

▶ S'assurer que le niveau autoroute est sélectionné [36](▷ page 204).
▶ Arrêter le véhicule dans un endroit sécuritaire, en retrait de la circulation routière, sur une surface solide, uniforme et non glissante.
▶ Activer les feux de détresse.
▶ Serrer fermement le frein de stationnement.
▶ Ramener les roues avant en position droite.
▶ Déplacer le levier DIRECT SELECT à la position **P**.
▶ Arrêter le moteur.
▶ **Véhicules sans clé KEYLESS-GO:** retirer la clé SmartKey du commutateur de démarrage.
▶ **Véhicules avec clé KEYLESS-GO:** ouvrir la porte du conducteur.
Le système électronique de bord a le statut **0**, tout comme lorsque la clé SmartKey a été retirée.
▶ **Véhicules avec clé KEYLESS-GO:** enlever le bouton marche/arrêt du commutateur de démarrage (▷ page 159).

[36] Véhicules avec suspension d'air.

- ▶ Tous les occupants doivent sortir du véhicule. S'assurer qu'il n'y a aucun danger à sortir du véhicule.
- ▶ S'assurer que personne n'est en danger pendant qu'une roue est en train d'être remplacée. Toute personne qui ne participe pas directement au remplacement de la roue devrait se tenir à l'écart, derrière la barrière par exemple.
- ▶ Sortir du véhicule. Surveiller l'état de la circulation durant cette opération.
- ▶ Fermer la porte du conducteur.

ⓘ Ne faire fonctionner la pompe électrique des pneus qu'avec la prise dans le dégagement pieds de la deuxième rangée de sièges (▷ page 312), même lorsque le contact est coupé.

Un interrupteur d'urgence assure que la tension électrique à bord du véhicule ne chute pas trop. Si la tension électrique à bord du véhicule est trop basse, l'alimentation aux prises est automatiquement coupée. Ceci permet d'assurer une tension suffisante pour démarrer le moteur.

Trousse TIREFIT

Utilisation de la trousse TIREFIT

Les petites perforations sur les pneus, particulièrement celles dans la semelle peuvent être scellées avec TIREFIT. Utiliser la trousse TIREFIT jusqu'à des températures extérieures de -20 °C (-4 °F).

⚠ ATTENTION

TIREFIT est un dispositif de réparation limité. TIREFIT ne peut pas être utilisé pour réparer les coupures ou perforations de plus de 4 mm (0,16 po) et les dommages causés par la conduite sur des pneus extrêmement dégonflés ou à plat, ou sur une jante endommagée.

Ne pas conduire le véhicule dans de telles circonstances.

Contacter un Concessionnaire Mercedes-Benz agréé ou appeler l'assistance routière.

- ▶ Ne retirer aucun objet étranger qui a perforé le pneu, par exemple vis ou clous.
- ▶ Sortir la bouteille de scellant du pneu, l'auto-collant "max 80 km/h" et la pompe à air électrique du pneu du bac de rangement sous le plancher du coffre (▷ page 342).

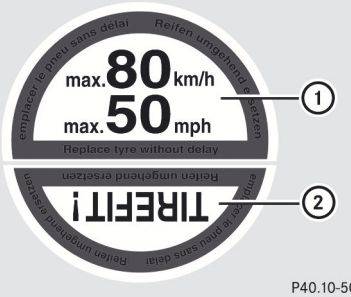

P40.10-5007-31

- ▶ Apposer une partie ① de l'auto-collant dans le champ de vision du conducteur.
- ▶ Apposer une partie ② de l'auto-collant près de la valve sur la roue comportant le pneu endommagé.

⚠ ATTENTION

Éviter le contact du contenu TIREFIT avec les cheveux, les yeux ou les vêtements. Il est nocif d'inhaler ou d'avaler TIREFIT. L'absorption cutanée de ce produit cause l'irritation de la peau, des yeux et des voies respiratoires.

Après tout contact du produit avec les yeux ou la peau, rincer immédiatement à grande eau.

Si les vêtements viennent en contact avec TIREFIT, se changer dans les plus brefs délais.

En cas de réaction allergique ou de démangeaison, consulter un médecin immédiatement.

⚠ ATTENTION

Tenir TIREFIT hors de portée des enfants. S'il est avalé, rincer la bouche immédiatement à

▷▷

grande eau et boire une grande quantité d'eau.

Ne pas faire vomir.

Consulter immédiatement un médecin.

Garder éloigné de toute source de chaleur ou de flamme nue.

Si du scellant TIREFIT a coulé, le laisser sécher. Il peut être alors retiré comme une pellicule de film.

Si des vêtements entrent en contact avec TIREFIT, les faire nettoyer avec du perchloroéthylène dès que possible.

Le véhicule est équipé de l'une des deux versions de la pompe à air électrique pour les pneus:

- **Version 1:** le boyau avec manomètre et le câble se trouvent derrière un rabat.
- **Version 2:** le manomètre est dans la pompe à air électrique.

Trousse TIREFIT version 1

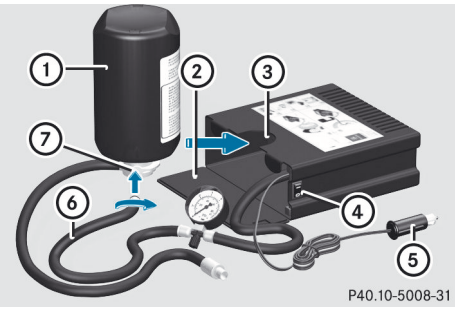

- ▶ Ouvrir le rabat ②.
- ▶ Sortir le raccord ⑤ avec le câble et le boyau ⑥ hors du logement
- ▶ Visser le boyau ⑥ sur le rabat ⑦ de la bouteille de scellant du pneu ①.
- ▶ Insérer la bouteille de scellant du pneu ① à l'envers dans la cavité ③ de la pompe à air électrique.

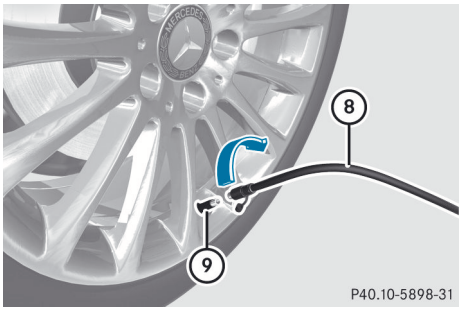

- ▶ Retirer le bouchon de valve ⑨ du pneu défectueux.

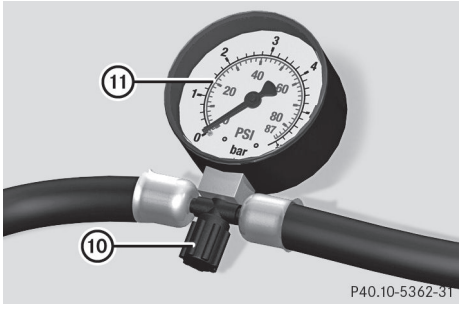

- ▶ S'assurer que la vis d'évacuation de l'air ⑩ sur le manomètre ⑪ est complètement fermée
- ▶ Visser le boyau de remplissage ⑧ sur la valve ⑨.
- ▶ Insérer le connecteur ⑤ dans la prise du dégagements pieds de la deuxième rangée de sièges (▷ page 312).

Aucune des autres prises et aucun allume-cigarette ne sont conçus pour faire fonctionner la pompe à air électrique.

- ▶ Tourner la clé en position **1** (▷ page 159) du commutateur de démarrage.
- ▶ Appuyer sur le commutateur de mise en marche/arrêt ④ de la pompe à air électrique à **I**
  La pompe à air électrique est en fonction. Le pneu est gonflé.

Le scellant TIREFIT est d'abord pompé dans le pneu. La pression peut brièvement

augmenter jusqu'à environ 500 kPa (5 bar/73 psi).

Ne pas mettre hors fonction la pompe à air électrique pendant cette phase.

▶ Permettre à la pompe à air électrique de fonctionner pendant cinq minutes. Le pneu devrait alors avoir atteint une pression de gonflage d'au moins 180 kPa (1,8 bar/26 psi).

! Ne pas faire fonctionner la pompe à air électrique pendant plus de six minutes à la fois sans arrêt. Autrement, elle pourrait surchauffer.

La pompe à air électrique peut être utilisée de nouveau, lorsqu'elle est refroidie.

Si une pression de 180 kPa (1,8 bar/26 psi) a été obtenue après cinq minutes, voir (▷ page 348).

Si une pression de 180 kPa (1,8 bar/26 psi) a été obtenue après cinq minutes, voir (▷ page 348).

Trousse TIREFIT version 2

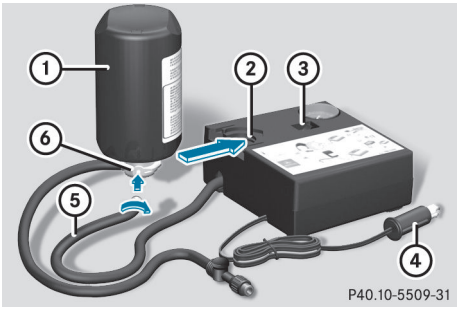

▶ Sortir le raccord ④ avec le câble et le boyau ⑤ hors du logement.

▶ Visser le boyau ⑤ sur le rabat ⑥ de la bouteille de scellant du pneu ①.

▶ Insérer la bouteille de scellant du pneu ① à l'envers dans la cavité ② de la pompe à air électrique.

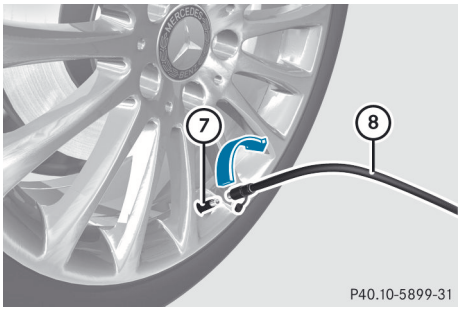

▶ Retirer le bouchon de valve ⑦ du pneu défectueux.

▶ Visser le boyau de remplissage ⑧ sur la valve ⑦.

▶ Insérer le raccord ④ dans la prise du dégagements pieds de la deuxième rangée de sièges (▷ page 312).

! Aucune des autres prises et aucun allume-cigarette ne sont conçus pour faire fonctionner la pompe à air électrique.

▶ Tourner la clé SmartKey en position **1** (▷ page 159) du commutateur de démarrage.

▶ Appuyer sur le commutateur de mise en marche/arrêt ③ de la pompe à air électrique à **I**.
La pompe à air électrique est en fonction. Le pneu est gonflé.

i Le scellant TIREFIT est d'abord pompé dans le pneu. La pression peut brièvement augmenter jusqu'à environ 500 kPa (5 bars/73 psi).

Ne pas mettre hors fonction la pompe à air électrique pendant cette phase.

▶ Permettre à la pompe à air électrique de fonctionner pendant cinq minutes. Le pneu devrait alors avoir atteint une pression de gonflage d'au moins 180 kPa (1,8 bar/26 psi).

! Ne pas faire fonctionner la pompe à air électrique pendant plus de six minutes à la fois sans arrêt. Autrement, elle pourrait surchauffer.

La pompe à air électrique peut être utilisée de nouveau, lorsqu'elle est refroidie.

Si une pression de 180 kPa (1,8 bar/26 psi) a été obtenue après cinq minutes, voir (▷ page 348).

Si une pression de 180 kPa (1,8 bar/26 psi) n'a pas été obtenue après cinq minutes, voir (▷ page 348).

Une pression de gonflage du pneu d'au moins 180 kPA (1,8 bar/26 psi) n'est pas atteinte

Si une pression de 180 kPa (1,8 bar/26 psi) n'est pas obtenue après cinq minutes:

- ▶ Appuyer sur le commutateur de mise en marche/arrêt de la pompe à air électrique à **0**.
  La pompe à air électrique est hors fonction.
- ▶ Dévisser l'extrémité du boyau de remplissage de la valve du pneu défectueux.
- ▶ Rouler très lentement en marche avant ou arrière sur une distance d'environ 10 m (30 pi).
- ▶ Gonfler le pneu de nouveau.

⚠ ATTENTION

Si une pression de 180 kPa (1,8 bar/26 psi) n'est pas obtenue après cinq minutes, le pneu est trop endommagé pour le réparer au moyen de TIREFIT.

Dans ce cas, TIREFIT ne peut sceller correctement le pneu.

Arrêter de conduire.

Contacter un Concessionnaire Mercedes-Benz agréé ou appeler l'assistance routière.

Pression de 180 kPa (1,8 bar/26 psi) obtenue

- ▶ Appuyer sur le commutateur de mise en marche/arrêt de la pompe à air électrique à **0**.
  La pompe à air électrique est hors fonction.
- ▶ Dévisser l'extrémité du boyau de remplissage de la valve du pneu défectueux.

! Le reste du produit de scellage TIREFIT pourrait s'échapper du boyau de remplissage après l'utilisation. Ceci risque de tacher.

Par conséquent, placer le boyau de remplissage dans le sac de plastique qui emballait la trousse TIREFIT.

- ▶ Ranger la bouteille de scellant du pneu et la pompe à air électrique.
- ▶ **Démarrer immédiatement**.

⚠ ATTENTION

La vitesse du véhicule ne doit pas excéder 80 km/h (50mi/h). Une réparation TIREFIT n'est pas conçue pour des vitesses supérieures.

Apposer l'autocollant à un endroit facilement visible pour le conducteur sur le combiné d'instruments.

Les caractéristiques de tenue de route du véhicule peuvent changer. Adapter la conduite en conséquence.

- ▶ Arrêter le véhicule après avoir conduit pendant environ dix minutes et vérifier la pression de gonflage des pneus avec la pompe à air électrique.

⚠ ATTENTION

Si la pression de gonflage des pneus a chuté sous 130 kPa (1,3 bar/26 psi) cesser de conduire le véhicule.

Stationner le véhicule en sécurité loin de l'autoroute et contacter le Concessionnaire Mercedes-Benz agréé le plus près ou l'Assistance routière.

Faire remplacer le pneu endommagé.

- ▶ Corriger la pression des pneus si elle est au moins 130 kPa (1,3 bar/20 psi) (pour les valeurs requises, voir l'étiquette d'information sur les pneus et la charge apposée sur le montant B de la porte du conducteur ou le tableau de pression des pneus à l'intérieur du volet du réservoir de carburant.)
- ▶ **Pour augmenter la pression des pneus:** mettre en marche la pompe à air électrique

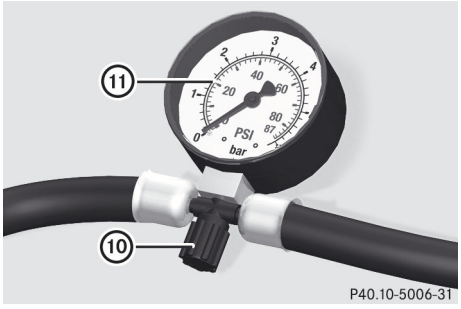

Trousse TIREFIT version 1

- ▶ **Pour réduire la pression des pneus (version 1):** dévisser la vis d'évacuation d'air ⑩ sur le manomètre ⑪.

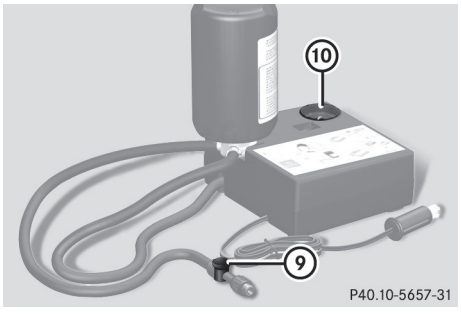

Trousse TIREFIT version 2

⑨ Bouton d'évacuation de l'air

⑩ Manomètre

- ▶ **Pour réduire la pression des pneus (version 2):** appuyer sur le bouton d'évacuation d'air ⑨ sur le boyau de remplissage.
- ▶ Ranger la bouteille de scellant du pneu et la pompe à air électrique.
- ▶ Se rendre à l'atelier le plus proche pour y faire remplacer le pneu.
- ▶ Faire remplacer la bouteille de scellant du pneu dès que possible dans un atelier spécialisé qualifié, chez un Concessionnaire Mercedes-Benz agréé, par exemple.

Remarque environnementale

Contacter des professionnels pour mettre au rebut la bouteille de scellant du pneu, un Concessionnaire Mercedes-Benz agréé, par exemple.

- ▶ Faire remplacer la bouteille de scellant du pneu tous les quatre ans dans un atelier spécialisé qualifié, chez un Concessionnaire Mercedes-Benz agréé, par exemple.

Remplacement de la roue et installation de la roue de secours

Préparation du véhicule

Avertissement!

La taille de la roue et du pneu de la roue de secours d'urgence/roue de secours peut différer de celle de la roue endommagée. En utilisant une roue de secours d'urgence/roue de secours, les caractéristiques de tenue de route du véhicule pourraient changer.

Adapter le style de conduite en conséquence.

Ne jamais utiliser le véhicule avec plus d'une roue de secours d'urgence/roue de secours dont la taille varie.

Utiliser uniquement une roue de secours d'urgence/roue de secours de taille différente seulement brièvement et ne pas désactiver le système ESP.

Lorsqu'une roue de secours d'urgence est utilisée, ne pas dépasser la vitesse maximale de 80 km/h (50 m/h).

⚠ ATTENTION

Faire remplacer la roue de secours d'urgence/roue de secours par une nouvelle roue dès que possible à un atelier qualifié qui possède la connaissance spécialisée et les outils nécessaires pour réussir ce travail. Mercedes-Benz recommande de contacter un Concessionnaire Mercedes-Benz agréé à cette fin. Plus précisément, le travail relatif à la sécurité ou aux systèmes reliés à la sécurité du véhicule doit être effectué par un spécialiste compétent en atelier.

ⓘ Les véhicules sans roue de secours/roue de secours d'urgence ne sont pas équipés à l'usine d'une trousse d'outils pour un changement de pneu. Pour plus d'information sur les outils requis pour effectuer un changement de pneu sur votre véhicule (par ex. une cale de roue, clé à roue ou boulon d'alignement), consulter un Concessionnaire Mercedes-Benz agréé.)

- ▶ Préparer le véhicule tel que décrit (▷ page 344).
- ▶ Si le véhicule tire une remorque, défaire l'attelage.
- ▶ Sortir les objets suivants (selon l'équipement du véhicule) du bac de rangement sous le plancher du coffre:
  - la roue de secours d'urgence[37]
  - la clé à roue
  - la cale de roue repliable
  - le cric
  - la clé à rochet
  - le boulon d'alignement
  - les boulons de roue pour la roue de secours d'urgence
- ▶ Immobiliser le véhicule pour l'empêcher de se déplacer.

Immobilisation du véhicule pour l'empêcher de se déplacer

⚠ ATTENTION

Ne soulever le véhicule que sur un terrain plat ou sur une pente ascendante/descendante légère. Sinon, le véhicule pourrait retomber du cric et blesser le conducteur et les autres.

Si le véhicule est équipé d'une cale de roue, celle-ci se trouve dans la trousse d'outils du véhicule (▷ page 342).

La cale de roue repliable constitue une mesure additionnelle pour immobiliser le véhicule, par exemple lors d'un changement de roue.

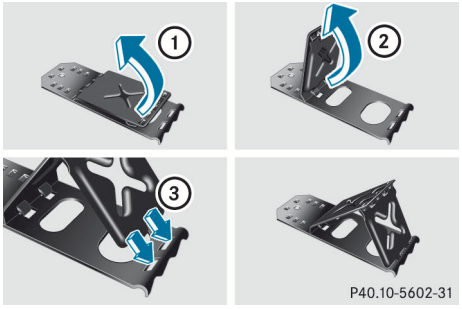

- ▶ Replier les deux plaques vers le haut ①.
- ▶ Replier la plaque inférieure vers l'extérieur ②.
- ▶ Guider les languettes de la plaque inférieure complètement dans les ouvertures de la plaque de base ③.

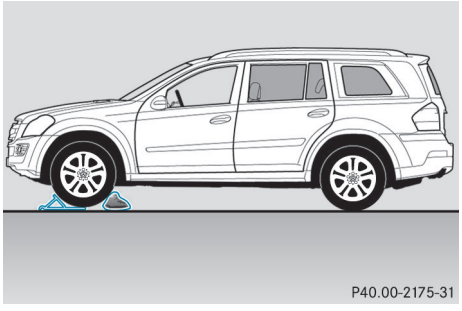

Sécuriser le véhicule sur un sol plat.

[37] Véhicules avec roue de secours d'urgence

- **Sur un sol plat:** placer des cales ou autres objets appropriés sous l'avant et l'arrière de la roue qui est diagonalement opposée à la roue qui doit être changée.

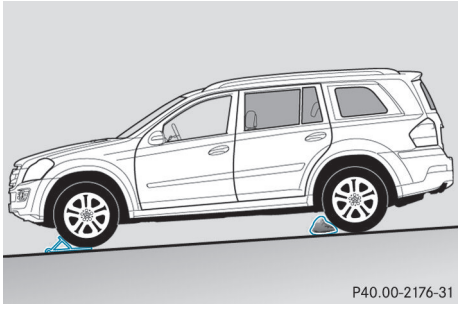

Immobilisation du véhicule en pente légère

- **En pente descendante:** placer des cales ou autres objets appropriés devant les roues de l'essieu avant et arrière.

Soulèvement du véhicule

⚠ ATTENTION

En levant le véhicule, utiliser uniquement le cric qui a été approuvé spécifiquement par Mercedes-Benz pour le véhicule.

Le cric est prévu exclusivement pour soulever le véhicule aux points de levage situés de chaque côté du véhicule. La selle du cric doit être placée centralement sous le point de levage. Le cric doit toujours être vertical lorsqu'il est utilisé, particulièrement dans les pentes montantes ou descendantes.

Le cric sert uniquement à lever le véhicule brièvement pour des changements de roue. Il n'est pas destiné à effectuer du travail d'entretien sous le véhicule. Pour éviter le risque de blessure, utiliser le cric uniquement pour procéder à un remplacement de roue.

Ne jamais se placer sous le véhicule lorsqu'il est supporté par le cric. Garder les mains et les pieds loin de la zone sous le véhicule soulevé. Toujours laisser reposer le véhicule sur des supports suffisamment forts avant de travailler sous le véhicule.

Toujours serrer fermement le frein de stationnement et bloquer les roues avec des cales ou autres objets appropriés avant de soulever le véhicule avec le cric. Ne pas desserrer le frein de stationnement pendant que le véhicule est soulevé.

S'assurer que le sol sur lequel repose le véhicule et le cric est solide, de niveau et qu'il n'est pas glissant. Si nécessaire, utiliser un grand tapis antidérapant. Sur des surfaces glissantes, comme des planchers en tuile, un tapis antidérapant devrait être utilisé, par exemple un tapis de caoutchouc.

Ne pas utiliser de blocs de bois ou objets similaires comme tapis sous le cric. Autrement, le cric ne pourra pas être suffisamment fort s'il n'est pas à sa hauteur maximale.

Ne jamais démarrer le moteur quand le véhicule est soulevé.

Observer également les indications sur le cric.

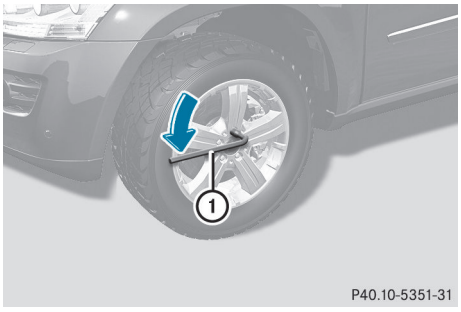

- Utiliser la clé à roue ①, pour desserrer les boulons de la roue à changer, d'environ un tour complet. Ne pas dévisser complètement les boulons de roue.

Les points de soulèvement du cric sont placés derrière les passages de roue des roues avant et devant les passages de roue des roues arrière (flèches).


P40.00-2177-31

⚠ ATTENTION

Le cric est conçu exclusivement pour soulever le véhicule sous les points de levage. La selle du cric doit être placée centralement sous le point de levage.

Si le cric n'est pas positionné correctement dans le point de levage, le véhicule peut tomber du cric et blesser sérieusement ou fatalement le conducteur et les autres.

! Le cric est conçu exclusivement pour soulever le véhicule sous les points de levage. Sinon, le véhicule risque d'être endommagé.

- ▶ Sortir la clé à rochet du coffre d'outils du véhicule et la placer sur le boulon hexagonal du cric de façon à ce que les lettres **AUF** soient visibles.

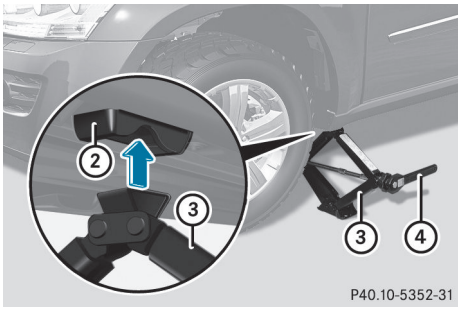

P40.10-5352-31

- ▶ Placer le cric ③ au point de levage ②.

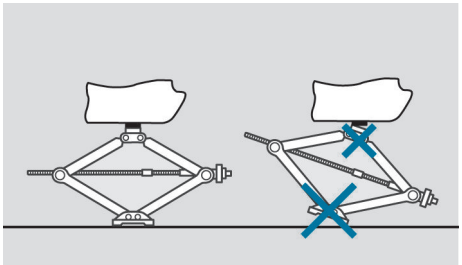
P40.00-2138-31

- ▶ S'assurer que la base du cric est positionnée directement sous le point de levage.
- ▶ Tourner la clé à rochet ④ jusqu'à ce que le cric ③ soit complètement à plat sur le point de levage ② et que la base du cric soit bien à plat au sol.
- ▶ Tourner la clé à rochet ④ jusqu'à ce que le pneu soit soulevé d'au maximum 3 cm (1,2 po) du sol.

Dépose d'une roue

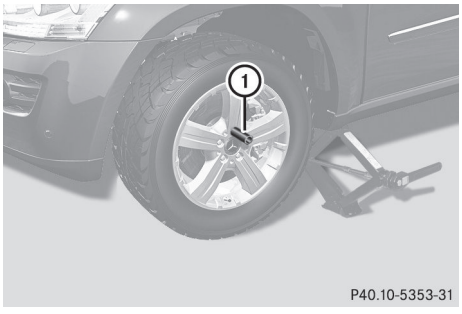

P40.10-5353-31

- ▶ Dévisser le boulon de roue le plus élevé et le retirer.
- ▶ Visser le boulon d'alignement ① dans le filet au lieu du boulon de roue.
- ▶ Dévisser complètement les autres boulons de roue.

! Ne pas mettre les boulons de roue dans le sable ou sur des surface sales. Les filets du boulon et du moyeu pourraient autrement être endommagés en les vissant.

▶ Enlever la roue.

Installation d'une roue neuve

⚠ ATTENTION

Toujours remplacer les boulons de roue endommagés ou rouillés.

Ne jamais huiler ni graisser les boulons de roue.

Les filets de moyeu de roue endommagés devraient être réparés immédiatement. Ne pas poursuivre la route dans ces circonstances! Contacter un Concessionnaire Mercedes-Benz agréé ou appeler l'Assistance routière.

Les boulons de roue erronés ou les boulons de roue incorrectement serrés peuvent causer la perte de la roue. Ceci peut causer un accident. S'assurer d'utiliser les bons boulons de roue.

⚠ ATTENTION

Utiliser uniquer les boulons de roue d'équipement d'origine Mercedes-Benz. D'autres boulons risquent de se desserrer.

Ne pas serrer les boulons de roue quand le véhicule est soulevé. Autrement, le véhicule risque de retomber du cric.

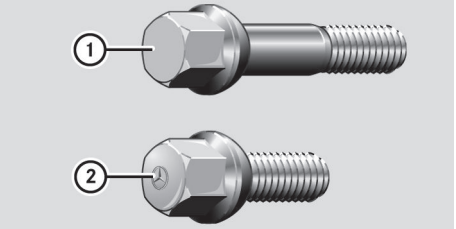

P40.10-5354-31

① Boulons de roue pour roues de 19 po, 20 po et 21 po

② Boulons de roue pour roue de secours «Minispare»

! Toujours utiliser des boulons de roue ② pour monter la roue de secours d'urgence «Minispare». L'utilisation d'autres boulons de roue pour monter la roue de secours d'urgence «Minispare» pourrait endommager le système de freinage.

⚠ ATTENTION

S'assurer d'utiliser les boulons de roue de longueur originale en remontant la roue originale après qu'elle a été réparée.

▶ Nettoyer les surfaces de la roue et du moyeu de roue.

! Pour prévenir les dommages à la peinture, tenir la roue sécuritairement contre le moyeu de roue en vissant le premier boulon de roue.


P40.10-5355-31

▶ Faire glisser la roue de secours sur le boulon d'alignement et pousser.

▶ Serrer les boulons de roue à la main.

▶ Dévisser le boulon d'alignement.

▶ Serrer le dernier boulon à la main.

Abaissement du véhicule

▶ Placer la clé à rochet sur l'écrou hexagonal du cric de façon à ce que les lettres **AB** soient visibles

▶ Tourner la clé à rochet jusqu'à ce que le véhicule soit à nouveau bien à plat sur le sol.

▶ Placer le cric d'un côté.

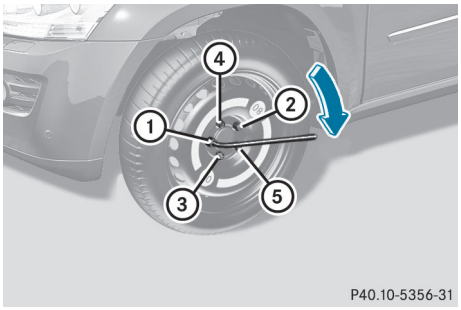

▶ Serrer les boulons de roue également en croisé, selon la séquence indiquée (① à ⑤). Le couple de serrage doit être **110 lb-pi (150 Nm)**.

⚠ ATTENTION

Faire vérifier le couple de serrage immédiatement après le remplacement d'une roue. Les roues risquent de se détacher si elles ne sont pas serrées au couple de **150 Nm (110 lb-pi)**.

▶ Ramener le cric à sa position initiale et le ranger avec le reste de la trousse d'outils du véhicule dans l'espace de chargement.

Véhicules avec roue de secours d'urgence:

▶ Envelopper la roue endommagée dans l'emballage protecteur fourni avec la roue de secours d'urgence du véhicule et la ranger dans l'espace de chargement.

ou

▶ Selon les dimensions de la roue, il peut aussi être possible de ranger la roue défectueuse dans le logement de la roue de secours. En pareil cas, enlever le bac de rangement du logement de la roue de secours et le ranger de façon sécuritaire dans l'espace de chargement.

ⓘ Lors de la conduite avec une roue de secours d'urgence installée, le système d'avertissement de perte de pression des pneus ou le système de surveillance de la pression des pneus ne peut fonctionner de façon fiable. Ne remettre en fonction le système d'avertissement de perte de pression des pneus/le système de surveillance de la pression des pneus que lorsque la roue défectueuse a été remplacée par une nouvelle roue.

Véhicules avec système de surveillance de la pression des pneus: toutes les roues installées doivent être équipées de capteurs fonctionnels et la roue défectueuse ne doit plus être dans le véhicule.

Pneus MOExtended (pneus avec propriétés de pneu à plat)

Les pneus MOExtended (pneus avec propriétés de pneus à plat) permettent de continuer la conduite du véhicule même lorsqu'un ou plusieurs pneus sont complètement dégonflés.

Le système de pneu à plat MOExtended peut être seulement utilisé conjointement avec le système d'avertissement de perte de pression de gonflage des pneu activé ou le système de surveillance de la pression des pneus activé.

La distance maximale permise pouvant être conduite en mode pneu à plat dépend de la charge dans le véhicule. Le véhicule peut parcourir 80 km (50 mi) s'il est partiellement chargé et 30 km (18 mi) s'il est complètement chargé.

La distance maximale permise pouvant être conduite en mode pneu à plat est calculée dès que l'avertisseur de perte de pression des pneus paraît dans l'affichage multifonction.

La vitesse du véhicule ne doit pas excéder 80 km/h (50 m/h).

⚠ AVERTISSEMENT

Les caractéristiques de tenue de route du véhicule se détériorent en mode de pneu à plat, par exemple:

- dans les virages
- au freinage
- en accélérant rapidement

Adapter la conduite en conséquence et éviter les changements de direction soudains ou les accélérations rapides, ainsi que la conduite hors route ou sur des obstacles (bordure de trottoir, nids de poule). C'est notamment le cas si le véhicule est très chargé.

La distance maximale permise pouvant être conduite en mode pneu à plat dépend largement de la charge placée sur le véhicule. La distance peut être plus courte en raison d'une vitesse élevée, d'une lourde charge, de changements de direction soudains, de l'état de la route, de la température extérieure, etc., ou plus longue si le véhicule est conduit de façon sécuritaire et prudente.

Cesser de conduire en mode pneu à plat si:

- vous entendez des cognements.
- le véhicule commence à vibrer.
- si vous voyez de la fumée ou notez une odeur de caoutchouc.
- le système ESP intervient continuellement.
- des déchirures sont notées sur la paroi des pneus.

Après avoir conduit le véhicule en mode pneu à plat, faire vérifier les roues pour tout dommage chez un atelier spécialisé qualifié possédant la connaissance et les outils requis pour effectuer ce travail. Le pneu défectueux doit être remplacé dans chaque cas.

À cette fin, Mercedes-Benz recommande de contacter un Concessionnaire Mercedes-Benz agréé. Plus précisément, le travail relatif à la sécurité ou aux systèmes reliés à la sécurité du véhicule doit être effectué par un spécialiste compétent en atelier.

ⓘ Lors du remplacement d'un ou de tous les pneus, s'assurer que seuls les pneus de dimensions spécifiées et comportant la marque MOExtended sont installés sur le véhicule.

ⓘ Les véhicules avec le système de pneus MOExtended ne sont pas équipés en usine avec la trousse TIREFIT. Il est donc recommandé de doter le véhicule de la trousse TIREFIT également, si des pneus sans propriétés de pneu à plat sont installés sur le véhicule (des pneus d'hiver par exemple). Pour obtenir une trousse TIREFIT, contacter votre Concessionnaire Mercedes-Benz agréé.

Batterie

Remarques sécuritaires importantes

La batterie devrait toujours être suffisamment chargée pour atteindre sa durée d'utilisation prévue.

! Faire vérifier régulièrement la batterie dans un atelier spécialisé, par exemple, un Concessionnaire Mercedes-Benz agréé.

Respecter les intervalles d'entretien indiqués dans le carnet d'entretien ou s'informer dans un atelier spécialisé, par exemple un Concessionnaire Mercedes-Benz agréé.

Faire charger la batterie plus souvent si le véhicule sert surtout à des courts trajets et que le moteur tourne au ralenti pour des périodes prolongées.

Ne remplacer une batterie déchargée que par une batterie recommandée par Mercedes-Benz.

Consulter un Concessionnaire Mercedes-Benz si vous prévoyez ne pas utiliser le véhicule pendant une période prolongée.

⚠ **ATTENTION**

Se conformer aux précautions de sécurité et prendre des mesures protectrices en manipulant les batteries.



Risque d'explosion



Feu, flammes nues et cigarettes sont interdits lors de la manutention des batteries. Éviter de créer des étincelles.

▷▷



L'acide des batteries est caustique. Éviter le contact avec la peau, les yeux ou les vêtements.

Porter un vêtement protecteur approprié, en particulier des gants, un tablier et un masque facial.

Rincer immédiatement les éclaboussures acides avec de l'eau fraîche. Consulter un médecin au besoin.



Porter une protection oculaire.



Tenir hors de portée des enfants.



Observer ce Guide du conducteur.

Remarque environnementale



Les piles contiennent des substances dangereuses. Il est illégal de mettre les piles au rebut avec les déchets domestiques. Elles doivent être récupérées séparément et recyclées afin de protéger l'environnement.



Mettre les piles au rebut d'une façon qui respecte l'environnement. Retourner les piles déchargées à un atelier spécialisé qualifié, par exemple un Concessionnaire Mercedes-Benz agréé, ou à un dépôt spécialisé dans la récupération des vieilles piles.

⚠ ATTENTION

Le défaut d'adhérer à ces directives pourra causer des blessures sérieuses, voire mortelles.

Ne jamais se pencher sur les batteries en les branchant. L'utilisateur pourrait être blessé.

L'électrolyte de la batterie contient de l'acide sulfurique. Éviter tout contact de ce liquide avec la peau, les yeux ou les vêtements. Rincer immédiatement à grande eau les projections d'électrolyte et, au besoin, consulter un médecin.

Une batterie dégage également de l'hydrogène, gaz inflammable et explosif. Garder la flamme nue ou les étincelles à distance de la batterie, éviter la mauvaise connexion des câbles volants, de fumer, etc.

⚠ ATTENTION

Ne placer aucun objet métallique sur la batterie, ce qui pourrait causer un court-circuit.

Utiliser seulement une batterie étanche pour éviter le risque de brûlures par l'acide en cas d'accident.

S'assurer de ne pas devenir chargé statiquement, par exemple en portant des vêtements synthétiques ou en se frottant sur des tissus. Pour cette raison, ne pas tirer ou pousser la batterie sur des moquettes ou autres tissus synthétiques.

Ne jamais toucher à la batterie en premier. Toucher d'abord à la carrosserie extérieure du véhicule afin de relâcher toutes charges électrostatiques possibles.

Ne pas frotter la batterie avec des chiffons ou des tissus. La batterie pourrait exploser si elle est touchée, en raison de la charge électrostatique ou de la formation d'étincelles.

! Avant de travailler sur la batterie (par ex. en desserrant les bornes de la batterie), arrêter le moteur et retirer la clé SmartKey du commutateur de démarrage. Sur les véhicules avec KEYLESS-GO, s'assurer que

le contact est coupé. S'assurer que tous les témoins au combiné d'instruments sont éteints. Autrement, les assemblages électroniques peuvent être détruits, tels que la génératrice.

! Comme les autres batteries, celle du véhicule peut se décharger avec le temps si le véhicule n'est pas utilisé. En pareil cas, faire vérifier la batterie dans un atelier spécialisé, par exemple, un Concessionnaire Mercedes-Benz agréé. On peut aussi charger la batterie avec un chargeur recommandé par un Concessionnaire Mercedes-Benz agréé.Contacter un Concessionnaire Mercedes-Benz agréé pour de plus amples informations.

La batterie et le capuchon de la borne positive doivent être installés doivent être installés de façon sécuritaire pendant l'opération.

i Retirer la clé SmartKey si le véhicule est stationné et qu'aucun accessoire électrique n'est requis. Le véhicule utilisera alors très peu d'énergie, conservant ainsi la puissance de la batterie.

Mercedes-Benz recommande de ne pas exécuter soi-même le travail sur la batterie (par exemple son enlèvement ou sa charge). Toujours faire effectuer ce travail dans un atelier spécialisé qualifié, chez un Concessionnaire Mercedes-Benz agréé, par exemple.

i Si l'alimentation électrique a été interrompue, par exemple si la batterie a été rebranchée, procéder aux tâches suivantes:

- régler l'horloge (▷ page 240).

  Sur les véhicules avec COMAND et un système de navigation, l'horloge est automatiquement réglée.
- réinitialiser le toit vitré coulissant (▷ page 104).
- réinitialiser la fonction du rabattement/redressement automatique des rétroviseurs extérieurs en redressant une fois les rétroviseurs (▷ page 122).
- réinitialiser les vitres latérales (▷ page 102).

Chargement de la batterie

⚠ **AVERTISSEMENT**

Ne jamais charger une batterie pendant qu'elle est encore installée dans le véhicule, à moins d'utiliser l'unité accessoire de charge de batterie homologuée par Mercedes-Benz. Autrement, des gaz dégagés par le processus de charge pourraient s'échapper, exploser et endommager la peinture, provoquer la corrosion ou infliger des blessures corporelles.

Une unité de charge accessoire de la batterie spécialement adaptée pour les véhicules Mercedes-Benz et vérifiée et approuvée par Mercedes-Benz est disponible. Elle permet la charge de la batterie dans sa position installée. Communiquer avec un Concessionnaire Mercedes-Benz agréé pour des informations et la disponibilité.

Charger la batterie selon les directives de l'unité accessoire de charge.

⚠ **ATTENTION**

En raison de l'échappement des gaz de la batterie, la procédure de recharge comporte des risques de brûlures à l'acide. Ne pas se pencher au-dessus de la batterie pendant le chargement.

⚠ **ATTENTION**

L'acide des batteries est caustique. Éviter le contact avec la peau, les yeux ou les vêtements.

! Ne charger la batterie installée qu'avec un chargeur à batterie vérifié et approuvé par Mercedes-Benz. Ces chargeurs de batterie permettent à la batterie d'être chargée même lorsqu'elle est installée.

! N’utiliser que des chargeurs de batterie ayant une tension de charge maximale de 14,8 V.

! Ne charger la batterie qu'à l'aide du point de branchement de démarrage-secours.

Le point de connexion du survoltage se trouve dans le compartiment moteur (▷ page 359).

- ▶ Ouvrir le capot (▷ page 326).
- ▶ Relier le chargeur de la batterie à la borne positive et à la mise à la terre dans le même ordre que la batterie d'appoint a été reliée lors de la procédure de survoltage (▷ page 359).
- ▶ Lire les directives de fonctionnement du chargeur de batterie avant la recharge.

Démarrage-secours

⚠ ATTENTION

Le défaut d'adhérer à ces directives endommagera l'équipement électronique et pourra causer l'explosion d'une batterie et des blessures sérieuses, voire mortelles.

Ne jamais se pencher sur les batteries pendant un branchement ou pendant un démarrage-secours. L'utilisateur pourrait être blessé.

L'électrolyte de la batterie contient de l'acide sulfurique. Éviter tout contact de ce liquide avec la peau, les yeux ou les vêtements. Rincer immédiatement à grande eau les projections d'électrolyte et, au besoin, consulter un médecin.

Une batterie dégage également de l'hydrogène, gaz inflammable et explosif. Garder la flamme nue ou les étincelles à distance de la batterie, éviter la mauvaise connexion des câbles volants, de fumer, etc.

Procéder au démarrage-secours d'une batterie gelée peut provoquer une explosion, causant des blessures.

Lire toutes les instructions avant de procéder.

! Éviter les tentatives de démarrage répétées et longues. Sinon, du carburant non brûlé pourrait endommager le convertisseur catalytique [38] et créer un risque d'incendie.

Ne pas utiliser de dispositif de charge rapide pour démarrer le moteur.

S'assurer que les câbles volants ne sont pas endommagés.

S'assurer que les câbles volants ne touchent pas d'autres objets métalliques en les connectant à la batterie.

Si la batterie du véhicule est déchargée, il est possible de procéder au démarrage-secours du moteur avec l'aide d'un autre véhicule ou d'une batterie d'appoint, en recourant à des câbles volants.

Respecter les points suivants:

- La batterie n'est pas accessible dans tous les véhicules. Si la batterie du véhicule de dépannage n'est pas accessible, procéder au démarrage-secours du véhicule immobilisé à l'aide d'une batterie d'appoint ou d'un dispositif de démarrage-secours.
- Ne procéder au démarrage-secours du véhicule que lorsque le moteur est froid et que le convertisseur catalytique est refroidi[39]
- Ne pas démarrrer le moteur si la batterie est gelée. Laisser d'abord dégeler la batterie.
- Le démarrage-secours peut seulement être exécuté à partir de batteries avec une tension nominale de 12 V
- Utiliser uniquement des câbles volants dotés d'une section transversale suffisante et de fixations de bornes isolées.

[38] Véhicules avec moteur à essence seulement.

[39] Véhicules avec moteur à essence seulement.

- S'assurer que les câbles volants n'entrent pas en contact avec des pièces telles la poulie ou le ventilateur. Ces pièces sont en mouvement lors du démarrage et du fonctionnement du moteur.
- Si la batterie est complètement déchargée, laisser la batterie de dépannage branchée pendant quelques minutes avant d'effectuer le démarrage. Ceci charge un peu la batterie immobilisée.

Pour obtenir des câbles volants et plus d'information sur la procédure de démarrage-secours, contacter un Concessionnaire Mercedes-Benz agréé, par exemple.

- S'assurer que les deux véhicules ne se touchent pas.
- Bien serrer le frein de stationnement.
- Faire passer la transmission à la position **P**.
- Éteindre tous les accessoires électriques (par ex. radio, soufflante, etc.)
- Ouvrir le capot (▷ page 326).

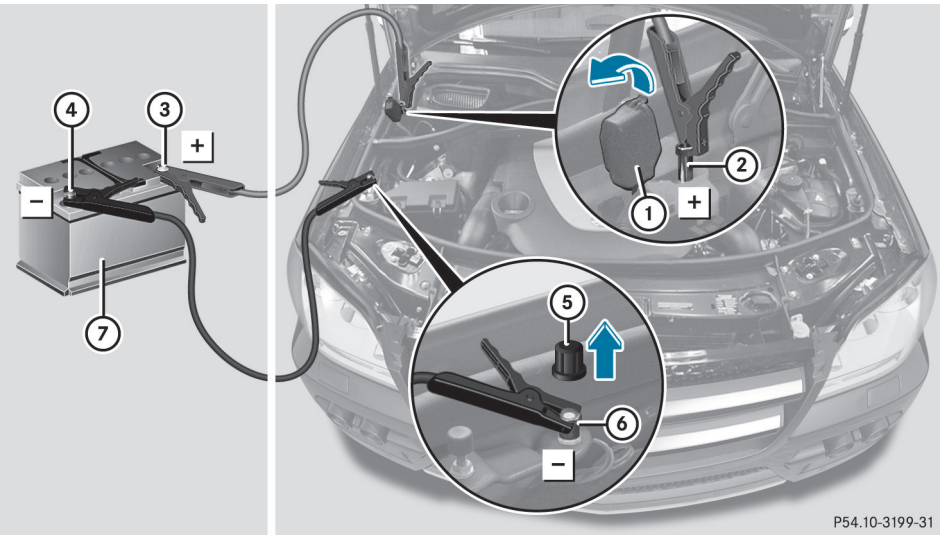

Le numéro de position ⑦ identifie la batterie chargée du véhicule de dépannage ou un dispositif équivalent de démarrage-secours.

- Soulever le capuchon ① de la borne positive ② en direction de la flèche.
- Raccorder la borne positive ② de votre véhicule à la borne positive ③ de la batterie de dépannage ⑦ à l'aide des câbles volants, en commençant par la batterie du véhicule immobilisé.
- Démarrer le moteur du véhicule de dépannage et le laisser tourner au ralenti.
- Enlever le recouvrement ⑤ de la mise à terre ⑥.
- Raccorder la borne négative ④ de la batterie de dépannage ⑦ à la mise à terre ⑥ de votre véhicule à l'aide des câbles volants, en raccordant d'abord le câble volant à la batterie de dépannage ⑦.

- ▶ Démarrer le moteur.
- ▶ Laisser tourner le moteur pendant quelques minutes avant d'enlever les câbles volants.
- ▶ Retirer d'abord le câble volant de mise à terre ⑥ et de la borne négative ④, puis de la borne positive ② et la borne positive ③, en enlevant chaque fois le contact sur votre véhicule en premier.
- ▶ Faire vérifier la batterie dans un atelier spécialisé, par exemple, un Concessionnaire Mercedes-Benz agréé. La procédure de démarrage-secours n'assure pas nécessairement un fonctionnement standard. Par conséquent, faire vérifier la batterie.

Remorquage et démarrage en remorquant

Remarques sécuritaires importantes

⚠ **AVERTISSEMENT**

Pour remorquer le véhicule, utiliser une barre de remorquage rigide si:

- le moteur ne tourne pas
- il y a une anomalie du système de freinage
- il y a une anomalie d'alimentation électrique ou du système électrique du véhicule

Quand le moteur est arrêté, la servoassistance des systèmes de servo-freinage et de direction n'est d'aucun secoursUne force plus grande sera requise pour diriger et freiner le véhicule, et la pédale de freinage pourrait devoir être enfoncée au maximum

Avant de procéder au remorquage, s'assurer que le volant de direction est déverrouillé et peut être déplacé.

Si un autre véhicule est remorqué ou démarré en étant remorqué, son poids ne doit pas excéder le poids maximal du véhicule permis de votre véhicule.

Il est préférable de faire transporter un véhicule sur un camion plate-forme, plutôt que de le remorquer:

! Remorquer seulement le véhicule sur une distance maximale de 50 km (30 mi). Une vitesse de remorquage de 50 km/h (30 mi/h) ne doit pas être dépassée.

Pour les distances de remorquage de plus de 50 km (30 mi), le véhicule doit reposer sur un camion porteur.

! Sécuriser seulement le câble de remorquage ou la barre de remorquage aux oeillets de remorquage. Sinon, le véhicule risque d'être endommagé.

! Ne pas utiliser l'oeillet de remorquage pour récupérer le véhicule, au risque d'endommager ce dernier. En cas de doute, récupérer le véhicule à l'aide d'une grue.

! Au remorquage, démarrer lentement et délicatement. Si la puissance de traction est trop élevée, le véhicule pourrait être endommagé.

! Ne pas remorquer avec un équipement à élingues. Le véhicule pourrait être endommagé.

! En remorquant des véhicule avec KEYLESS-GO, utiliser la clé au lieu du bouton marche/arrêt. Autrement, la transmission automatique peut passer à la position **P** lorsque la porte du conducteur ou du passager avant est ouverte, ce qui peut causer des dommages à la transmission.

! Véhicules avec verrouillages de différentiel: s'assurer que les verrouillages de différentiel sont au mode automatique. Lors du remorquage, les verrouillages de différentiel ne doivent pas être activés à la main. Autrement, la transmission risque d'être endommagée.

! Les véhicules avec 4MATIC ne doivent pas être remorqués avec les essieux avant et arrière soulevés puisque la transmission peut être endommagée.

Si la transmission du véhicule est endommagée, le faire transporter sur un camion plate-forme ou une remorque

La transmission automatique doit être en position **N** lorsque le véhicule est remorqué

La batterie doit être branchée et chargée. Autrement, le conducteur:

- ne peut tourner la clé SmartKey en position **2** du commutateur de démarrage
- ne peut faire passer la transmission automatique en position **N**

i Avant de remorquer le véhicule, désactiver la fonction de verrouillage automatique (▷ page 243). Dans le cas contraire, le véhicule pourrait se verrouiller involontairement lorsqu'il est poussé ou remorqué

Pose/dépose de l'oeillet de remorquage

Pose de l'oeillet de remorquage

Véhicules avec languette de remorquage: si possible, s'assurer que le dispositif de remorquage sur la languette est sécure (▷ page 226).

▶ Sortir l'oeillet de remorquage de la trousse d'outils du véhicule (▷ page 342).

⚠ **ATTENTION**

Le tuyau d'échappement peut être chaud. L'utilisateur pourrait se brûler s'il touche le tuyau d'échappement. Faire particulièrement attention en retirant le couvercle arrière.

Les supports des oeillets de remorquage amovibles sont placés dans les pare-chocs. Ils sont placés à l'avant et à l'arrière, sous les recouvrements.

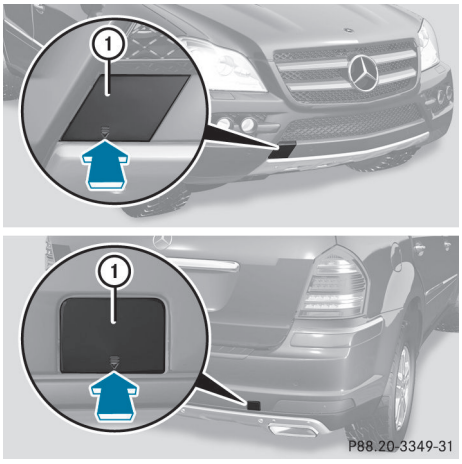

▶ Appuyer sur le repère du recouvrement ① vers l'intérieur, en direction de la flèche.

▶ Enlever le recouvrement ① de l'ouverture

▶ Visser l'oeillet de remorquage dans le sens des aiguilles d'une montre jusqu'à l'arrêt et le serrer.

Dépose de l'oeillet de remorquage

▶ Desserrer l'oeillet de remorquage et le dévisser.

▶ Remettre le recouvrement ① en place sur le pare-chocs et appuyer jusqu'à l'enclenchement.

▶ Ranger l'oeillet de remorquage dans la trousse d'outils du véhicule.

Remorquage du véhicule avec les deux essieux au sol

Lors du remorquage du véhicule, respecter les informations importantes relatives à la sécurité (▷ page 361).

⚠ **AVERTISSEMENT**

Quand le moteur est arrêté, la servoassistance des systèmes de servo-freinage et de direction n'est d'aucun secours. Un effort beaucoup plus

considérable est requis pour freiner le véhicule et diriger le véhicule. Adapter la conduite en conséquence.

La transmission automatique passe automatiquement à la position **P** lorsque la porte du conducteur ou du passager avant est ouverte, ou lorsque la clé SmartKey est retirée du commutateur de démarrage. Afin de s'assurer que la transmission automatique reste en position **N** lors du remorquage du véhicule, respecter les points suivants:

- S'assurer que le véhicule est stationnaire et que la clé SmartKey est en position **0** du commutateur de démarrage.
- Tourner la clé SmartKey en position **2** du commutateur de démarrage.

  Sur les véhicules avec KEYLESS-GO, utiliser la clé au lieu du bouton marche/arrêt (▷ page 159).
- Appuyer sur la pédale de frein et la maintenir enfoncée.
- Faire passer la transmission automatique en position **N**
- Relâcher la pédale de frein.
- Desserrer le frein de stationnement.
- Laisser la clé SmartKey en position **2** du commutateur de démarrage.

Transport du véhicule

Les oeillets de remorquage ou l'attelage de remorque peut servir à tirer le véhicule sur une remorque ou à des fins de transport.

- Tourner la clé SmartKey en position **2** du commutateur de démarrage.
- Faire passer la transmission automatique en position **N**

Dès que le véhicule est chargé:

- Empêcher le véhicule de se déplacer en serrant le frein de stationnement.
- Faire passer la transmission automatique à la position **P**.
- Tourner la clé SmartKey en position **0** du commutateur de démarrage et la retirer.
- Immobiliser le véhicule de façon sécuritaire.

! Laisser tomber le véhicule par les roues ou les jantes de roues, pas par des parties du véhicule telles que les essieux ou les composantes de direction. Sinon, le véhicule risque d'être endommagé.

Remarques pour les véhicules 4MATIC

! Les véhicules avec 4MATIC ne doivent pas être remorqués avec les essieux avant et arrière soulevés puisque la transmission peut être endommagée.

Si la transmission du véhicule ou l'essieu avant/arrière est endommagé, le faire transporter sur un camion plate-forme ou une remorque.

En cas de dommages au système électrique du véhicule

Si la batterie est défectueuse, la transmission automatique sera verrouillée en position **P**. Pour faire passer la transmission automatique à la position **N**, le système électrique du véhicule doit être alimenté de la même façon que lors d'un démarrage-secours (▷ page 359).

Faire transporter sur un camion plate-forme ou une remorque.

Dégagement d'un véhicule enlisé

! Démarrer lentement, délicatement, et en ligne droite en tirant un véhicule enlisé. Le pouvoir excessif de traction peut autrement endommager les véhicules.

Si les roues motrices sont enlisées dans un sol meuble ou boueux, retirer le véhicule avec une extrême prudence, particulièrement s'il est chargé.

Ne jamais essayer de récupérer un véhicule avec une remorque attachée.

Tirer le véhicule vers l'arrière, en utilisant si possible les pistes faites lors de l'enlisement.

Démarrage en remorquant (démarrage d'urgence)

! Les véhicules avec transmission automatique ne doivent pas être démarrés au remorquage. Autrement, la transmission risque d'être endommagée.

Fusibles

Remarques sécuritaires importantes

Les fusibles de votre véhicule permettent d'éviter la surcharge électrique des circuits défectueux. Si un fusible grille, toutes les composantes d'un circuit ainsi que leurs fonctions cessent de fonctionner.

⚠ **ATTENTION**

Utiliser uniquement des fusibles homologués par Mercedes-Benz à ampérage spécifié pour le système en question et ne pas essayer de réparer ou de rétablir le contact d'un fusible grillé. L'emploi d'un autre fusible ou d'un fusible réparé ou modifié risque de causer une surcharge susceptible de provoquer un incendie et/ou l'endommagement des composants et/ou systèmes électriques. En faire déterminer la cause et y remédier par un Concessionnaire Mercedes-Benz agréé.

Les fusibles grillés doivent être remplacés par des fusibles de même ampérage, reconnaissables par leur couleur et leur intensité. L'ampérage des fusibles est indiqué sur le tableau des fusibles. Un Concessionnaire Mercedes-Benz se fera un plaisir de vous conseiller à ce sujet.

i Si un fusible est grillé, contacter un service de dépannage ou un Concessionnaire Mercedes-Benz agréé.

Si le fusible de remplacement grille à son tour, faire vérifier et corriger la cause du problème dans un atelier spécialisé, par exemple un Concessionnaire Mercedes-Benz agréé.

! Utiliser seulement des fusibles approuvés pour les véhicules Mercedes-Benz et qui ont un calibre correspondant au système concerné. Autrement, les composantes ou les systèmes pourraient être endommagés.

Avant de remplacer un fusible

- ▶ Garer le véhicule et engager le frein de stationnement.
- ▶ Mettre hors fonction tous les accessoires électriques.
- ▶ Retirer la clé SmartKey du commutateur de démarrage.

Les fusibles sont situés dans différents boîtiers des fusibles:

- boîtier des fusibles du côté passager avant du tableau de bord
- boîtier des fusibles dans le compartiment moteur du côté droit du véhicule, lorsque vu en direction de la course
- boîtier des fusibles dans l'espace arrière du côté droit du véhicule, lorsque vu en direction de la course

Le tableau des fusibles se trouve dans la trousse d'outils du véhicule (▷ page 342) dans le compartiment de rangement sous le plancher du coffre.

Boîtier des fusibles au tableau de bord

! Ne pas utiliser un objet pointu, tel qu'un tournevis pour ouvrir le couvercle au tableau de bord. Le tableau de bord ou le couvercle pourrait être endommagé.

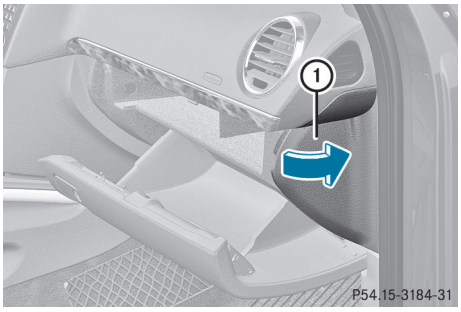

- **Pour ouvrir:** tirer sur le couvercle ① vers l'extérieur en direction de la flèche et le retirer.
- **Pour fermer:** agrafer le couvercle ① devant le tableau de bord.
- Repousser le couvercle ① vers l'intérieur jusqu'à l'enclenchement.

Boîtier des fusibles dans le compartiment moteur

- Ouvrir le capot (▷ page 326).

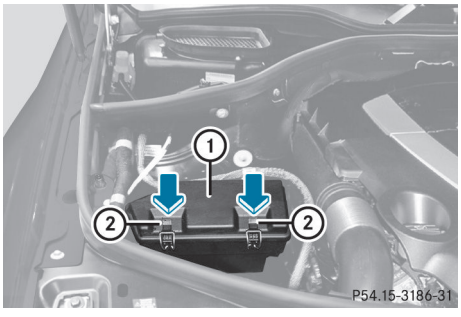

Illustré: GL 450 (modèles GL 350 BlueTEC, GL 550 sont semblables)

- Avec un linge sec, enlever l'humidité du boîtier des fusibles.
- **Pour ouvrir:** ouvrir les pinces②.
- Ouvrir le recouvrement ① et le retirer vers l'avant du véhicule.

! S'assurer que l'humidité ne peut entrer dans le boîtier des fusibles lorsque le recouvrement est ouvert.

- **Pour fermer:** s'assurer que le joint est bien posé dans le recouvrement ①.
- Insérer le recouvrement ① dans l'arrêtoir à l'arrière du boîtier des fusibles.
- Rabattre le recouvrement ① et fermer les pinces ②.

! Le recouvrement doit être positionné correctement. Autrement, l'humidité ou la saleté pourraient nuire au bon fonctionnement des fusibles.

- Fermer le capot (▷ page 327).

Boîtier des fusibles dans l'espace de chargement

- Ouvrir le hayon.

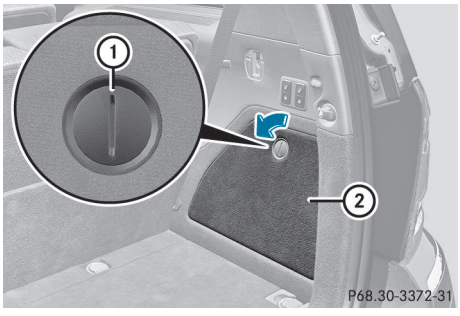

- **Pour ouvrir:** insérer un objet approprié, par ex. une pièce de monnaie, dans la fente du bouton de dégagement ① sur le couvercle.
- Touner le bouton de dégagement ① de 90° en direction de la flèche.
- Ouvrir le couvercle ② vers le bas.

Arrêt d'urgence du moteur

Si le moteur ne peut être arrêté tel que décrit, suivre la procédure suivante:

- Sortir le tableau des fusibles de la trousse d'outils du véhicule (▷ page 342).
- Chercher le fusible 120 dans le tableau des fusibles.

- ▶ Ouvrir le boîtier des fusibles dans le compartiment moteur (▷ page 365).
- ▶ Retirer le fusible 120.

Information utile 368
Remarques sécuritaires importantes 368
Fonctionnement 369
Conduite en hiver 370
Pression des pneus 372
Chargement du véhicule 381
Indice maximal de charge 385
Normes de classement uniforme des pneus selon la qualité 386
Marquage des pneus 387
Définitions des termes pour les pneus et la charge 392
Changement d'une roue 395
Combinaisons de pneus et roues 396

Information utile

ⓘ Ce Guide du conducteur décrit tous les dispositifs, de série ou optionnels, offerts pour le véhicule au moment de la publication du Guide. Des différences sont possibles entre les pays. À noter qu'il est possible que votre véhicule ne soit pas équipé de toutes les caractéristiques décrites dans le présent guide. Ceci s'applique également aux systèmes et fonctions portant sur la sécurité du véhicule.

ⓘ Veuillez lire l'information sur les ateliers spécialisés (▷ page 28).

Remarques sécuritaires importantes

Pour plus d'informations sur les jantes et les pneus recommandés en hiver et en été, consulter un Concessionnaire Mercedes-Benz agréé. Votre Concessionnaire peut aussi vous conseiller sur l'achat et l'entretien des pneus.

⚠ **ATTENTION**

Utiliser uniquement des jantes et des pneus de rechange de même type, de même marque et de même modèle que ceux d'origine. Pour plus d'information, contacter un Concessionnaire Mercedes-Benz agréé. Si des jantes et des pneus incorrectement dimensionnés sont installés, les composantes de suspension ou de freinage des roues risquent d'être endommagées. Également, le dégagement permettant le fonctionnement optimal des jantes et pneus n'est plus assuré.

⚠ **ATTENTION**

Les vieux pneus usés peuvent causer des accidents. Si la semelle est usée au minimum de profondeur, ou s'ils ont été endommagés, les remplacer.

Pour le remplacement des jantes, utiliser uniquement les boulons d'origine Mercedes-Benz recommandés pour le type de jante particulier. Autrement, les boulons peuvent se desserrer, risquant de causer un accident.

Mercedes-Benz ne vérifie ni ne recommande l'usage de pneus rechapés, car il n'est pas toujours possible de déceler les dommages antérieurs de ces pneus. Par conséquent, la sécurité de fonctionnement du véhicule chaussé de ces pneus ne peut pas être assurée.

⚠ **ATTENTION**

Au premier signe de vibration soudaine, de détérioration de la conduite ou d'un quelconque endommagement du véhicule, le conducteur doit allumer les feux de détresse, ralentir prudemment et aller stationner le véhicule dans un endroit sécuritaire à bonne distance de la route.

Examiner les pneus et le dessous de la carrosserie pour déceler tout dommage. Si le véhicule ne semble pas sécuritaire, le faire remorquer chez un Concessionnaire Mercedes-Benz ou le revendeur de pneus le plus proche pour y faire effectuer les réparations.

⚠ **ATTENTION**

Ne jamais rouler sur un pneu à plat. Les pneus insuffisamment gonflés affectent la capacité de diriger ou de freiner le véhicule. Une perte de contrôle du véhicule pourrait survenir. La conduite avec un pneu à plat ou la conduite à haute vitesse avec un pneu à plat engendre une accumulation excessive de chaleur risquant de causer un incendie.

ⓘ Pour plus d'information sur les pneus et les jantes, contacter un Concessionnaire smart agréé.

Fonctionnement

Remarques sur la conduite

- Lorsque le véhicule est lourdement chargé, vérifier la pression de gonflage des pneus et la rectifier au besoin.
- Lors du stationnement, éviter tout contact avec les bordures de trottoir ou autres obstacles pour ne pas déformer les pneus. S'il est nécessaire de conduire le véhicule sur des bordures de trottoir, des ralentisseurs ou d'autres élévations semblables, procéder lentement à angle obtus. Autrement, les pneus risquent de s'endommager, particulièrement les flancs de pneus.

Remarques sur l'inspection régulière des pneus et des roues

⚠ ATTENTION

Vérifier l'état des pneus régulièrement. Les pneus endommagés peuvent causer une perte de pression de gonflage. Par conséquent, une perte de contrôle du véhicule pourrait survenir.

Les vieux pneus usés peuvent causer des accidents. Si la bande de roulement est usée à la profondeur minimale, ou si les pneus ont été endommagés, les remplacer.

- Inspecter régulièrement tout dommage éventuel aux roues et aux pneus du véhicule (par exemple, des coupures, perforations, déchirures, renflements sur les pneus et déformations ou fissures ou corrosion sévère des roues) au moins une fois par mois, de même qu'après avoir conduit hors route ou sur des routes difficiles. Les roues endommagées peuvent entraîner une perte de pression.
- Vérifier régulièrement la profondeur de la semelle du pneu ainsi que l'état de la semelle tout autour (▷ page 369). Au besoin, tourner complètement les roues avant afin d'inspecter la paroi intérieure de la surface des pneus.
- Toutes les roues doivent avoir un capuchon de valve pour protéger la valve contre la saleté et l'humidité. Ne rien installer sur la valve du pneu (tel un système de surveillance de la pression du pneu) autre que le capuchon de valve standard ou autres capuchons de valve approuvés par Mercedes-Benz pour votre véhicule.
- Vérifier régulièrement la pression de gonflage de tous les pneus (incluant la roue de secours d'urgence ou la roue de secours), particulièrement avant de longs voyages, et corriger la pression si nécessaire (▷ page 372).

Semelle du pneu

⚠ ATTENTION

Bien que les lois fédérales sur la sécurite des véhicules moteurs applicables considèrent un pneu usé lorsque l'indicateur de la bande de roulement (TWI) devient visible à environ 1,6 mm ($^{1}/_{16}$ po), nous recommandons de ne pas attendre que les pneus soient usés à ce niveau. Quand la profondeur de sculpture approche 3 mm, ($^{1}/_{8}$ po), les propriétés d'adhésion sur route mouillée sont nettement réduites.

L'adhérence des pneus varie considérablement en fonction des conditions atmosphériques et du revêtement de la route.

Ne pas utiliser de pneus qui sont excessivement usés, étant donné que la traction du pneu sur parcours détrempé diminue significativement lorsque la profondeur de la semelle est inférieure à 3 mm ($^{1}/_{8}$ po).

La loi exige que les pneus soient munis d'indicateurs d'usure (TWI). Six indicateurs sont positionnés à la surface de la semelle du pneu. Ils sont visibles dès que la profondeur de la semelle atteint environ 1,6 mm ($^{1}/_{16}$

po). En pareil cas, le pneu est tellement endommagé qu'il doit être remplacé.

La sculpture minimale recommandée pour les pneus d'été est 3 mm ($^1/_8$ po). La sculpture minimale recommandée pour les pneus d'hiver est 4 mm ($^1/_6$ po).

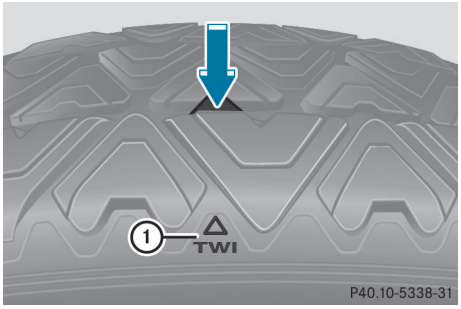

Le repère ① pour l'usure de la semelle est intégré à la semelle du pneu.

Remarques sur la sélection, le montage et le remplacement des pneus.

- Installer uniquement des pneus et jantes de même type et de même marque.
- Installer uniquement des pneus correctement dimensionnés pour convenir à la jante.
- Après le montage de nouveaux pneus, rouler à vitesse modérée pendant les premiers 100 km (60 milles) puisqu'ils n'atteignent leur pleine performance qu'après cette distance.
- Ne pas utiliser de pneus qui sont excessivement usés, étant donné que la traction du pneu sur parcours détrempé diminue significativement lorsque la profondeur de la semelle est inférieure à 3 mm ($^1/_8$ po).
- Remplacer les pneus après une période de six ans, peu importe leur état d'usure. Ceci s'applique aussi à la roue de secours d'urgence/ pneu de rechange.

La durée de mise en service des pneus dépend de différents facteurs, incluant mais sans se limiter à :

- le style de conduite
- la pression des pneus
- le kilométrage

Pneus MOExtended (pneus avec propriétés de pneu à plat)

Les pneus MOExtended (pneus avec propriétés de pneus à plat) permettent de continuer la conduite du véhicule même lorsqu'un ou plusieurs pneus sont complètement dégonflés.

Le système de pneu à plat MOExtended peut être utilisé conjointement avec le système d'avertissement de perte de pression des pneus activé ou le système de surveillance de la pression des pneus activé et seulement sur les roues spécifiquement testées par Mercedes-Benz.

ⓘ Les véhicules avec le système de pneus MOExtended ne sont pas équipés en usine avec la trousse TIREFIT. Il est donc recommandé de doter le véhicule de la trousse TIREFIT également, si des pneus sans propriétés de pneu à plat sont installés sur le véhicule (des pneus d'hiver par exemple). Pour obtenir une trousse TIREFIT, contacter votre Concessionnaire Mercedes-Benz agréé.

Pour plus d'information sur la conduite avec un pneu à plat, consulter la section «Assistance routière» (▷ page 354).

Conduite en hiver

Il est important de se rappeler ce qui suit :

À l'approche de l'hiver, faire hiveriser votre véhicule par un atelier spécialisé, par exemple un Concessionnaire Mercedes-Benz agréé.

Respecter les remarques fournies à la section «Changement de roues» (▷ page 395).

Conduite avec des pneus d'été

À des températures inférieures à +7 °C (45 °F), l'élasticité des pneus d'été ainsi que la traction et la capacité de freinage sont considérablement réduites - équiper le véhicule de pneus M+S. Le recours à des pneus d'été à des températures très froides risque d'entraîner la formation de déchirures pouvant endommager le pneu de façon permanente. Mercedes-Benz ne peut être tenu responsable de tels dommages.

pneus M+S

À des températures inférieures à +7 °C (45 °F), utiliser des pneus d'hiver ou des pneus toutes saisons. Les deux types de pneus sont identifiés par le repère M+S

Seulement les pneus d'hiver avec le symbole du flocon de neige en plus du repère M+S fournissent la meilleure adhérence qui soit sur la route, lors de conditions hivernales. Seuls ces pneus permettent aux systèmes de sécurité en conduite tels que ABS et ESP® de fonctionner de façon optimale en hiver, puisque ces pneus ont été tout spécialement conçus pour la conduite dans la neige.

Installer uniquement des pneus M+S de même type et de même marque à toutes les roues pour assurer une maniabilité sécuritaire.

⚠ AVERTISSEMENT

Les pneus M+S dont l'épaisseur de la bande de roulement est inférieure à 4 mm ($^1/_6$ po) doivent être remplacés immédiatement. Ils ne sont plus adéquats pour la conduite en hiver.

Toujours respecter la vitesse maximale permise pour les pneus M+S que vous installez.

Après avoir installé les pneus d'hiver:

- ▶ Vérifier les pressions de gonflage des pneus (▷ page 376).
- ▶ Redémarrer le moniteur de pression des pneus (▷ page 378).

⚠ AVERTISSEMENT

Si la roue de secours est utilisée alors que des pneus M+S sont montés aux autres roues, il est à noter que des différentes entre les caractéristiques des pneus nuisent à la capacité de virage et réduisent la stabilité en conduite du véhicule. Adapter la conduite en conséquence.

Faire remplacer le pneu de secours par une roue régulière avec un pneu M+S chez le Concessionnaire Mercedes-Benz agréé le plus près.

Chaînes à neige

Par mesure de sécurité, Mercedes-Benz recommande de n'installer que des chaînes à neige approuvées par Mercedes-Benz spécifiquement pour votre véhicule, ou une norme de qualité correspondante.

! Véhicules avec système d'amortissement adaptatif (ADS): ne pas conduire avec le mode ADS SPORT si des chaînes à neige sont montées. Autrement, le véhicule pourrait être endommagé.

! Sur certaines tailles de roues, il n'y a pas suffisamment d'espace pour des chaînes à neige. Observer l'information sous «Pneus et jantes» dans la section «Données techniques» pour éviter les dommages au véhicule ou aux roues.

- N'utiliser des chaînes à neige que pour la conduite sur des routes complètement enneigées. La vitesse maximale du véhicule ne doit pas dépasser 50 km/h (30 mi/h). Enlever les chaînes à neige aussitôt

que le conduite du véhicule ne se fait plus sur routes enneigées.

- La réglementation locale peut limiter l'usage de chaînes à neige. Si vous devez installer des chaînes à neige, respecter la réglementation locale.
- Les chaînes à neige ne doivent pas être montées sur des roues de secours.

Si vous prévoyez installer des chaînes à neige, se rappeler d'abord les points suivants:

- ne pas installer des chaînes à neige à des combinaisons jantes-pneus; voir l'information sous «Combinaisons de jantes et pneus» à la section «Jantes et pneus».
- n'installer des chaînes à neige seulement qu'en paires et seulement aux roues arrière. Suivre les directives d'installation du fabricant.

! Si des chaînes à neige sont montées sur les roues avant, elles peuvent frotter contre la coque ou les composantes du chassis. Ceci pourrait endommager le pneu ou le véhicule.

! **Véhicules avec jantes en acier:** pour l'installation de chaînes à neige sur des jantes en acier, s'assurer d'enlever d'abord l'enjoliveur de roue respectif de la jante. Autrement, l'enjoliveur de roue pourrait être endommagé.

i Lors du démarrage avec des chaînes à neige installées, il est recommandé de désactiver le système ESP®(▷ page 76) Ceci permettra aux roues de tourner de façon contrôlée, afin de procurer une poussée accrue (force décuplée).

Pression des pneus

Spécifications sur la pression des pneus

⚠ **ATTENTION**

Respecter les pressions de gonflage recommandées des pneus.

Ne pas sous-gonfler les pneus. Des pneus sous-gonflés s'usent excessivement ou irrégulièrement, affectent négativement la tenue de route et la consommation de carburant et sont plus susceptibles d'éclater à cause de la surchauffe.

Ne pas surgonfler les pneus. Des pneus trop gonflés affectent négativement la maniabilité et le confort routier, s'usent irrégulièrement, accroissent la distance de freinage, sont sujets au dégonflage soudain (éclatement) et plus susceptibles d'être endommagés par les débris, nids de poule, etc.

Ne pas surcharger les pneus en excédant la charge limite indiquée sur l'étiquette d'information sur les pneus et la charge apposée sur la porte du conducteur. Montant B. La surcharge des pneus peut entraîner la surchauffe et possiblement l'éclatement. La surcharge des pneus peut aussi entraîner des problèmes de maniabilité ou de direction, ou la défaillance des freins.

Les recommandations se trouvent sur l'étiquette d'information et de charge apposée au montant B du côté conducteur de votre véhicule (▷ page 381). Un tableau des pressions de gonflage pour les diverses conditions de fonctionnement se trouve à l'intérieur du volet du réservoir de carburant du véhicule.

Utiliser un manomètre approprié pour vérifier la pression de gonflage des pneus. L'apparence extérieure d'un pneu ne doit pas constituer une conclusion fiable quant à la pression de gonflage dans le pneu. Sur les véhicules dotés d'un moniteur de pression des pneus électronique, la pression de gonflage peut être contrôlée par le biais de l'ordinateur de bord.

⚠ ATTENTION

En cas de chute de pression régulière des pneus:

- vérifier la présence de matières étrangères sur le pneu.
- vérifier toute fuite d'air des valves ou autour de la jante.
- s'assurer que seul un capuchon de valve homologué par Mercedes-Benz est installé sur la valve du pneu.

Une pression de gonflage trop basse dans le pneu a un effet nuisible sur le fonctionnement sécuritaire du véhicule, et par conséquent, le conducteur risque d'avoir un accident.

Modifier la pression de gonflage uniquement sur des pneus froids. Les pneus sont considérés froids lorsque le véhicule a été immobile pendant au moins trois heures ou conduit sur une distance de moins de 1,6 km (1 mille). La température du pneu change selon la température extérieure, la vitesse de conduite et la charge sur le pneu. Lorsque la température du pneu change de 10 °C (18 °F), la pression de gonflage du pneu changera d'environ 10 kPa (0,1 bar/1,5 psi). S'en rappeler en vérifiant la pression de gonflage sur des pneus chauds, et régler la pression de gonflage seulement si elle est trop basse pour les conditions de fonctionnement en cours. Si la pression de gonflage du pneu est vérifiée lorsque les pneus sont chauds, la valeur qui en résulte sera plus haute que sur des pneus froids. Ceci est normal. Ne pas réduire la pression de gonflage des pneus à la valeur spécifiée pour les pneus froids. Autrement, la pression de gonflage risque d'être trop basse dans le pneu.

Respecter les pressions de gonflage recommandées sur l'étiquette d'information sur les pneus et la charge du véhicule apposée au montant B de la porte du conducteur.

ⓘ Les spécifications fournies sur l'étiquette suivante d'information sur les pneus et la charge sont à titre d'exemple: Les pressions de gonflage sont spécifiques au véhicule et peuvent différer des données présentées ici. Les pressions de gonflage applicables au véhicule se trouvent sur l'étiquette d'information sur les pneus et la charge du véhicule.

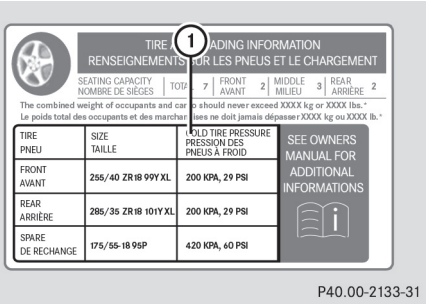

P40.00-2133-31

Les spécifications concernant les pressions de gonflage des pneus recommandées ① pour les pneus à froid et pour un véhicule complètement chargé sont fournies sur l'étiquette d'information sur les pneus et la charge. L'information concernant la pression de gonflage des pneus s'applique à tous les pneus installés en usine.

Notes importantes sur les pressions de gonflage des pneus

⚠ ATTENTION

Si la pression des pneus chute à répétition, vérifier les pneus pour constater les perforations causées par des objets étrangers et/ou si de l'air s'échappe des valves ou autour des jantes.

La température et la pression du pneu augmentent lorsque le véhicule est en mouvement. Ceci dépend de la vitesse de conduite et de la charge dans le véhicule.

Si vous désirez conduire à une vitesse élevée de 160 km/h (100 mi/h) ou plus lorsque permis, utiliser le tableau de pression des pneus à l'intérieur du volet du réservoir de carburant afin de déterminer les pressions exactes des pneus lorsqu'ils sont à froid. Si

la pression du pneu n'est pas adéquate, ceci peut provoquer une accumulation de chaleur et une perte soudaine de pression.

Pour plus d'information, contacter un atelier spécialisé, par exemple un Concessionnaire Mercedes-Benz agréé.

ⓘ Le confort de conduite peut être compromis si la valeur de gonflage des pneus recommandée dans le tableau des pressions de gonflage pour des vitesses supérieure à 160 km/h(100 mi/h) est retenue.

S'assurer que la pression de gonflage à vitesse normale est à nouveau retenue.

De l'information additionnelle concernant les valeurs de pression des pneus sont fournies au tableau des pressions de gonflage à l'intérieur du volet de remplissage de carburant.

La pression des pneus pour les roues de secours d'urgence est indiquée:

- en jaune sur la jante de la roue de secours d'urgence
- à la section sur les «Combinaisons de jantes et pneus» (▷ page 396) de ce manuel
- L'étiquette d'information sur les pneus et la charge du véhicule apposée au montant B de la porte du conducteur.

ⓘ Les spécifications montrées en exemple dans les tableaux de pression des pneus sont fournies à titre d'illustration seulement. Les pressions de gonflage sont spécifiques au véhicule et peuvent différer des données présentées ici. Les spécifications des pressions des pneus s'appliquant à votre véhicule sont indiquées au tableau de pression des pneus de votre véhicule.

À moins d'avis contraire, les pressions des pneus indiquées sur le volet de remplissage du réservoir de carburant s'appliquent à tous les pneus approuvés pour ce véhicule.

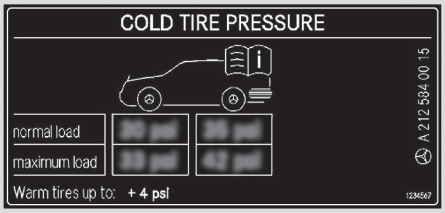

P40.00-2179-31

Tableau de pression des pneus pour tous les pneus autorisés pour ce véhicule (exemple)

Si une taille de pneu précède une pression des pneus, l'information sur la pression des pneus n'est valide que pour cette taille de pneus. Les conditions de charge «partiellement chargé» et «totalement chargé» sont définies dans le tableau pour le nombre variable de passagers et leurs bagages. Le nombre réel de sièges peut différer.

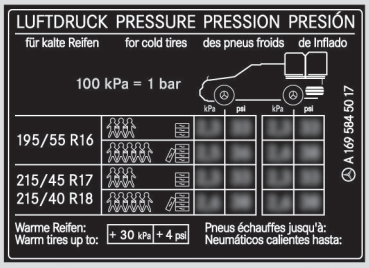

P40.00-2183-31

Tableau de pression des pneus pour les dimensions des pneus (exemple)

Certains tableaux de pression des pneus indiquent seulement le diamètre de la jante, au lieu de la taille complète du pneu, par ex. **R18**. Le diamètre de la jante fait partie de la dimension du pneu, tel qu'indiqué sur le flanc du pneu (▷ page 388).

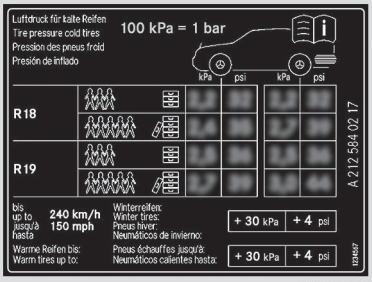

P40.00-2184-31

Pour le tirage d'une remorque, régler la pression des pneus arrière à leur valeur maximale indiquée au tableau fourni à l'intérieur du volet du réservoir de carburant.

Pneus sous-gonflés ou surgonflés

Pneus sous-gonflés

ATTENTION

Respecter les pressions de gonflage des pneus recommandées.

Ne pas sous-gonfler les pneus. Des pneus sous-gonflés s'usent excessivement ou irrégulièrement, affectent négativement la tenue de route et la consommation de carburant et sont plus susceptibles d'éclater en raison de la surchauffe.

Les pneus sous-gonflés peuvent:

- s'user excessivement et/ou de façon inégale
- nuire à la consommation d'essence
- être défectueux en raison de la surchauffe
- nuire à la maniabilité

Pneus surgonflés

ATTENTION

Respecter les pressions de gonflage recommandées.

Ne pas surgonfler les pneus. Des pneus trop gonflés affectent négativement la maniabilité et le confort routier, s'usent irrégulièrement, accroissent la distance de freinage, sont sujets au dégonflage soudain (éclatement) et plus susceptibles d'être endommagés par les débris, nids de poule, etc.

Les pneus surgonflés peuvent:

- nuire à la maniabilité
- s'user excessivement et/ou de façon inégale
- être plus susceptibles aux dommages
- nuire au confort routier
- accroître la distance de freinage

Pression maximale sur les pneus

ATTENTION

Ne jamais excéder la pression de gonflage maximale du pneu. Respecter les pressions de gonflage des pneus recommandées.

Ne pas sous-gonfler les pneus. Des pneus sous-gonflés s'usent excessivement ou irrégulièrement, affectent négativement la tenue de route et la consommation de carburant et sont plus susceptibles d'éclater en raison de la surchauffe.

Ne pas surgonfler les pneus. Des pneus trop gonflés affectent négativement la maniabilité et le confort routier, s'usent irrégulièrement, accroissent la distance de freinage, sont sujets au dégonflage soudain (éclatement) et plus susceptibles d'être endommagés par les débris, nids de poule, etc.

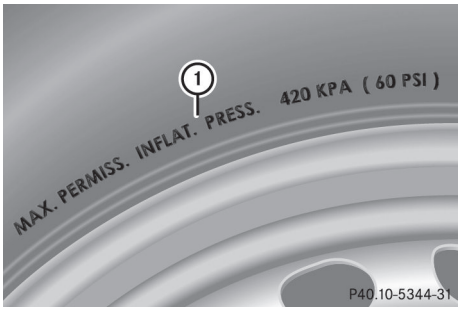

P40.10-5344-31

① Pression maximale sur les pneus (exemple)

ⓘ Les valeurs réelles pour les pneus sont particulières à chaque véhicule et peuvent dévier des valeurs fournies dans l'illustration.

Lorsque la pression des pneus est corrigée, toujours respecter les pressions de gonflage recommandées pour votre véhicule. (▷ page 372).

Vérification des pressions de gonflage des pneus

Remarques sécuritaires importantes

⚠ **ATTENTION**

Respecter les pressions de gonflage recommandées des pneus.

Ne pas sous-gonfler les pneus. Des pneus sous-gonflés s'usent excessivement ou irrégulièrement, affectent négativement la tenue de route et la consommation de carburant et sont plus susceptibles d'éclater à cause de la surchauffe.

Ne pas surgonfler les pneus. Des pneus trop gonflés affectent négativement la maniabilité et le confort routier, s'usent irrégulièrement, accroissent la distance de freinage, sont sujets au dégonflage soudain (éclatement) et plus susceptibles d'être endommagés par les débris, nids de poule, etc.

Ne pas surcharger les pneus en excédant la charge limite indiquée sur l'étiquette d'information sur les pneus et la charge apposée sur la porte du conducteur. Montant B. La surcharge des pneus peut entraîner la surchauffe et possiblement l'éclatement. La surcharge des pneus peut aussi entraîner des problèmes de maniabilité ou de direction, ou la défaillance des freins.

Vérifier la pression des pneus au moins une fois par mois.

Ne vérifier et corriger les pression des pneus que lorsqu'ils sont froids (▷ page 372).

Vérification manuelle de la pression des pneus

Afin de déterminer et de régler la pression de gonflage appropriée des pneus, procéder comme suit:

- ▶ Enlever le capuchon de la valve du pneu à vérifier.
- ▶ Appuyer fermement le manomètre pour pneus sur la valve.
- ▶ Vérifier la pression de gonflage et la comparer à la valeur recommandée sur l'étiquette d'information sur les pneus et la charge apposée au montant B de la porte du conducteur.
- ▶ Au besoin, augmenter la pression de gonflage à la valeur recommandée (▷ page 372).
- ▶ Si la pression des pneus est trop élevée, faire sortir de l'air en appuyant sur la tige de la valve avec un stylo, par exemple. Vérifier ensuite à nouveau la pression de gonflage à l'aide du manomètre.
- ▶ Revisser le bouchon de valve sur la valve du pneu.
- ▶ Répéter ces étapes pour les autres pneus.

Système avertisseur de perte de pression des pneus (Canada seulement)

Remarques sécuritaires importantes

Pendant la conduite du véhicule, le système avertisseur de perte de pression des pneus contrôle la pression préréglée des pneus en évaluant la vitesse de rotation de chaque roue. Ceci permet au système de détecter une perte de pression significative dans un pneu. Si la vitesse de rotation d'une roue change suite à une perte de pression de gonflage d'un pneu, un message d'avertissement paraît dans l'affichage multifonction.

⚠ ATTENTION

Lorsque le message Pression des pneus. Contrôler pneus, paraît dans l'affichage multifonction, un ou plusieurs pneus est significativement sous-gonflé. Arrêter le véhicule et vérifier les pneus dès que possible, et les gonfler à la pression recommandée sur l'étiquette d'information sur les pneus et la charge ou sur l'étiquette de pression de gonflage du pneu.

La conduite sur des pneus considérablement sous-gonflés entraîne la surchauffe et, possiblement, l'éclatement. Le sous-gonflage augmente également la consommation de carburant, diminue la durée utile de la bande de roulement des pneus et risque d'affecter défavorablement la tenue de route et les propriétés de freinage.

Chaque pneu, y compris la roue de secours, devrait être vérifiée au moins une fois par mois à froid. Gonfler les pneus aux pressions de gonflage recommandées, indiquées sur

- l'étiquette d'information sur les pneus et la charge du véhicule sur le montant B de la porte du conducteur.

  ou
- l'étiquette sur la pression de gonflage des pneus à l'intérieur du volet du réservoir d'essence.

⚠ ATTENTION

Le système avertisseur de perte de pression des pneus ne fournit pas d'avertissement pour les pressions de gonflage des pneus mal sélectionnées. Toujours maintenir la pression de gonflage des pneus aux valeurs recommandées sur l'étiquette d'information sur les pneus et la charge apposée au montant B de la porte du conducteur ou sur l'étiquette d'information de pression de gonflage des pneus à l'intérieur du volet de remplissage du réservoir de carburant.

Le système avertisseur de perte de pression des pneus ne remplace pas les vérifications régulières de pression de gonflage des pneus, puisqu'une perte graduelle de pression dans plus d'un pneu ne peut être détectée par le système.

Le système avertisseur de perte de pression des pneus n'a pas la propriété d'émettre un avertissement en cas de perte soudaine de pression (l'éclatement d'un pneu, par exemple, causé par une matière étrangère). Le cas échéant, arrêter le véhicule en freinant prudemment tout en évitant toute manoeuvre brusque.

La fonction du système d'avertissement de perte de pression des pneus est limitée ou retardée lorsque:

- des chaînes à neiges sont montées aux roues du véhicule
- des conditions d'hiver prévalent
- le véhicule roule sur une route de sable ou gravier
- la conduite sportive du véhicule est sélectionnée (virages à hautes vitesse ou accélération élevée)
- le véhicule traîne une remorque lourde ou volumineuse
- le véhicule roule avec une lourde charge (dans le véhicule ou sur le toit).

Redémarrage du système avertisseur de perte de pression des pneus

Réactiver le système avertisseur de perte de pression de gonflage du pneu lorsque:

- la pression de gonflage du pneu a été modifiée
- les pneus ou les roues ont été changés
- de nouveaux pneus ou roues ont été installés

▶ Avant de redémarrer, consulter l'étiquette d'information sur les pneus et la charge apposée au montant B de la porte côté conducteur ou le tableau de pression des pneus à l'intérieur du volet du réservoir de carburant, afin de s'assurer que la pression

de gonflage des quatre pneus est adéquate pour les conditions de conduite actuelles.

▶ Respecter les remarques de la section sur les pressions de pneus (▷ page 372).

⚠ ATTENTION

Le système d'avertissement de perte de pression de gonflage des pneus peut fournir un avertissement fiable seulement lorsque la pression de gonflage est correctement réglée pour chaque pneu.

Si la pression de gonflage d'un des pneus est incorrecte, le système contrôlera la pression selon la valeur erronée.

Une insuffisance de pression dans un pneu entraînera l'instabilité du véhicule pendant la conduite et, par conséquent, augmentera le risque d'accident.

▶ S'assurer que la clé SmartKey est en position **2** (▷ page 159) du commutateur de démarrage.

▶ Appuyer sur le bouton ou au volant de direction multifonction jusqu'à ce que l'affichage standard paraisse dans l'affichage multifonction (▷ page 236).

▶ Appuyer sur le bouton ou jusqu'à ce que le message Surveillance pression pneus activée: bouton R paraisse dans l'affichage multifonction

▶ Appuyer sur le bouton de réinitialisation (▷ page 33) au combiné d'instruments . Le message Redémarrer surveillance pression pneus? paraît dans l'affichage multifonction.

Si vous désirez confirmer le redémarrage:

▶ Appuyer sur le bouton +.
Le message Surveillance pression pneus redémarrée paraît dans l'affichage multifonction.

Après la phase de reconnaissance, le système d'avertissement de perte de pression de gonflage des pneus surveillera la pression des pneus réglée dans les quatre pneus.

Si vous désirez annuler le redémarrage:

▶ Appuyer sur le bouton —.

ou

▶ Attendre que le message Redémarrer surveillance pression pneus? s'éteigne
Les valeurs de pression des pneus sauvegardées au dernier redémarrage continuent d'être surveillées.

Moniteur de pression des pneus (É.-U. seulement)

Remarques importantes sur la sécurité

Si un moniteur de pression des pneus est installé, les roues du véhicule sont dotées de capteurs qui surveillent la pression des pneus aux quatre roues. Le moniteur de pression des pneus alerte le conducteur en cas de chute de pression dans un ou plusieurs pneus. Le moniteur de pression des pneus ne fonctionne que si les unités électroniques appropriées des roues sont installées aux quatre roues.

Le moniteur de pression des pneus est représenté par un témoin avertisseur jaune au combiné d'instruments, qui indique la perte de pression des pneus ou une anomalie. Le témoin avertisseur qui s'allume ou clignote indique une chute de pression dans le pneu ou une anomalie dans le système de surveillance de pression de gonflage des pneus:

- si le témoin avertisseur reste continuellement allumé, la pression dans un ou plusieurs pneus est significativement trop basse. Le moniteur de pression des pneus n'est pas défectueux.
- si le témoin avertisseur clignote pendant 60 secondes et reste continuellement allumé par la suite, le moniteur de pression des pneus est défectueux.

⚠ **AVERTISSEMENT**

Chaque pneu, y compris la roue de secours (si fournie) devrait être vérifiée au moins une fois par mois et gonflée à la pression recommandée par le fabricant du véhicule sur l'étiquette d'information sur les pneus et la charge apposée au montant B de la porte du conducteur ou sur l'étiquette apposée à l'intérieur du volet de remplissage du réservoir de carburant. Si votre véhicule possède des pneus de dimensions différentes de celles indiquées sur l'étiquette d'information sur les pneus et la charge du véhicule, ou sur l'étiquette de pression de gonflage des pneus, vous devriez déterminer la pression de gonflage appropriée pour ces pneus.

Par mesure supplémentaire de sécurité, ce véhicule est équipé d'un système de surveillance de pression de gonflage des pneus (TPMS) qui allume un témoin de basse pression des pneus lorsqu'un ou plusieurs pneus sont significativement sous-gonflés. Donc, si ce témoin de basse pression s'allume, arrêter et vérifier les pneus dès que possible et les gonfler à la pression appropriée. La conduite sur des pneus considérablement sous-gonflés entraîne la surchauffe et, possiblement, l'éclatement. Le sous-gonflage augmente également la consommation de carburant, diminue la durée utile de la bande de roulement des pneus et risque d'affecter défavorablement la tenue de route et les propriétés de freinage.

À noter également que le TPMS ne remplace pas l'entretien régulier des pneus et que le conducteur a la responsabilité de maintenir une pression de gonflage exacte, même si le sous-gonflage n'a pas encore entraîné l'allumage du témoin TPMS de basse pression de gonflage.

Ce véhicule est aussi équipé d'un témoin d'anomalie TPMS pour indiquer quand le système ne fonctionne pas correctement. L'indicateur d'anomalie du TPMS est combiné au témoin de basse pression de gonflage des pneus. Lorsque le système détecte une anomalie, le témoin clignotera pendant environ une minute puis restera continuellement allumé. Cette séquence sera répétée à chaque démarrage du véhicule, tant que l'anomalie persistera

Lorsque le témoin d'anomalie est allumé, il est possible que le système ne soit pas en mesure de détecter ou de signaler une basse pression de gonflage des pneus. Les anomalies du système TPMS peuvent survenir pour diverses raisons, y compris le remplacement ou le changement de pneus ou de jantes sur le véhicule, empêchant le système TPMS de fonctionner normalement. Toujours vérifier le témoin d'anomalie TPMS après avoir remplacé un ou plusieurs pneus ou jantes sur le véhicule, afin d'assurer que le remplacement ou le changement de pneus et de jantes permette au système TPMS de continuer à fonctionner normalement.

ⓘ Lorsque le système de surveillance de pression de gonflage des pneus est défectueux, l'anomalie peut prendre jusqu'à 10 minutes avant de s'afficher par le biais du témoin avertisseur qui clignote pendant 60 secondes puis reste allumé.

Lorsque l'anomalie est rectifiée, le témoin avertisseur du système de surveillance de pression des pneus s'éteint après quelques minutes de conduite.

L'information concernant les pressions de gonflage des pneus est visible dans l'affichage multifonction. Après avoir conduit quelques minutes, la pression de gonflage actuelle de chaque pneu paraît dans l'affichage multifonction.

ⓘ Les valeurs de pression des pneus indiquées à l'ordinateur de bord peuvent différer de celles obtenues dans une station service avec un manomètre. La pression du pneu affichée par l'ordinateur de bord s'applique au niveau de la mer. À hautes altitudes, les valeurs de pression des pneus indiquées par un manomètre sont plus élevées que celles enregistrées

par l'ordinateur de bord. En pareilles circonstances, ne pas réduire la pression de gonflage des pneus.

ⓘ La fonctionnement du moniteur de pression des pneus peut être soumis aux interférences radio de l'équipement transmetteur (par ex. casques d'écoute radio, radios émetteur-récepteur) pouvant fonctionner à l'intérieur ou près du véhicule.

ⓘ Ce dispositif est conforme à l'article 15 des règlements de la FCC. Son fonctionnement est sujet aux deux conditions suivantes:

1. ce dispositif ne doit pas causer d'interférences nuisibles et,

2. ce dispositif doit accepter toute interférence reçue, y compris celle pouvant causer un fonctionnement indésirable.

Toute modification non autorisée de ce dispositif pourrait priver l'utilisateur du droit d'usage de l'équipement.

Vérification électronique de la pression de gonflage des pneus

- ▶ S'assurer que la clé SmartKey est en position **2** (▷ page 159) du commutateur de démarrage.
- ▶ Appuyer à plusieurs reprises sur le bouton ou au volant de direction multifonction jusqu'à ce que l'affichage standard paraisse dans l'affichage multifonction (▷ page 236).
- ▶ Appuyer sur le bouton ou et le maintenir jusqu'à ce que la pression de gonflage accueille dans chaque pneu paraisse dans l'affichage multifonction

Si le véhicule est stationné depuis plus de 20 minutes, le message `Pression pneus affichée après quelques minutes` paraît dans l'affichage

Après la phase de reconnaissance, le système de surveillance de pression de gonflage des pneus reconnaît automatiquement les nouvelles roues ou nouveaux capteurs. Si le système n'est pas en mesure de déterminer avec précision les valeurs de pressions des pneus dans chaque roue, le message `Moniteur de pression des pneus actif` paraît, au lieu de l'affichage de pression des pneus. Les valeurs de pression de gonflage des pneus sont déjà surveillées.

ⓘ Lorsqu'une roue de secours/d'urgence est installée, le système peut continuer d'afficher la pression de gonflage du pneu enlevé pendant quelques minutes. En pareil cas, il est à noter que la valeur affichée correspondant à la position de la roue de secours installée diffère de la pression de gonflage actuelle de la roue de secours/d'urgence.

Messages d'avertissement du moniteur de pression des pneus

Lorsque le moniteur de pression des pneus détecte une perte de pression importante dans un ou plusieurs pneus, un message d'avertissement paraît dans l'affichage multifonction. De plus, un signal sonore se fait entendre et le témoin avertisseur de perte de pression des pneus s'allume au combiné d'instruments.

Chaque pneu concerné par une perte significative de pression d'air est indiqué en couleur.

Si le message `Corriger pression pneus` paraît dans l'affichage multifonction:

- ▶ Vérifier la pression de gonflage des quatre pneus et la corriger si nécessaire.

ⓘ Si les positions des roues du véhicule sont interchangées, les pressions des pneus peuvent être indiquées brièvement pour les mauvaises positions. Cette situation est corrigée après avoir conduit pendant quelques minutes, et les pressions des pneus sont alors affichées pour les positions correctes.

Redémarrer le moniteur de pression des pneus

⚠ ATTENTION

Le conducteur a la responsabilité de calibrer la pression de gonflage du pneu aux pressions de gonflage à froid recommandées. Les pneus insuffisamment gonflés affectent la capacité de diriger ou de freiner le véhicule. Une perte de contrôle du véhicule pourrait survenir.

Lorsque le TPMS est remis en fonction, tous les messages d'avertissement sont supprimés et le témoin avertisseur s'éteint. Les pressions de gonflage de pneus préréglées sont adoptées comme valeurs spécifiées de surveillance.

Le moniteur de pression des pneus doit être remis en fonction lorsque la pression de gonflage du pneu est réglée suivant une nouvelle valeur (en raison d'une modification des caractéristiques de charge ou de tenue de route, par exemple). Le moniteur de pression des pneus surveille alors les nouvelles valeurs de pression de gonflage du pneu.

Redémarrer le moniteur de pression des pneus après avoir réglé la pression des pneus à la valeur recommandée pour la situation de conduite désirée (▷ page 372). Modifier la pression de gonflage uniquement sur des pneus froids. Respecter les pressions de gonflage des pneus recommandées sur l'étiquette d'information sur les pneus et la charge apposée au montant Bsur la porte du conducteur. De l'information additionnelle concernant les valeurs de pressions pour la conduite à haute vitesse ou avec lourdes charges se trouve sur le tableau des pressions de gonflage à l'intérieur du volet de remplissage de carburant.

- ▶ S'assurer que la pression de gonflage des pneus aux quatre roues est adéquatement réglée.
- ▶ S'assurer que la clé SmartKey est en position **2** du commutateur de démarrage.
- ▶ Appuyer à plusieurs reprises sur le bouton [ ] ou [ ] au volant de direction multifonction jusqu'à ce que l'affichage standard paraisse dans l'affichage multifonction (▷ page 236).
- ▶ Appuyer sur le bouton [△] ou [▽] et le maintenir enfoncé jusqu'à ce que la pression de chaque roue ou le message `Contrôle pression pneus affiché après quelques minutes` paraisse.
- ▶ Appuyer sur le bouton de réinitialisation au combiné d'instruments (▷ page 33).
  Le message `Redémarrer contrôle pression pneus?` paraît dans l'affichage multifonction.

Si vous désirez confirmer le redémarrage:

- ▶ Appuyer sur le bouton [+].
  Le message `Redémarrer contrôle pression pneus?` paraît dans l'affichage multifonction.
  Après quelques minutes de conduite, le système confirme que les pressions de gonflage actuelles se trouvent dans la plage des limites spécifiées. Les nouvelles pressions de gonflage sont alors acceptées et surveillées en tant que pressions de référence.

Si vous désirez annuler le redémarrage:

- ▶ Appuyer sur le bouton [—].
  Les valeurs de pression des pneus sauvegardées au dernier redémarrage continuent d'être surveillées.

Chargement du véhicule

Étiquettes d'information sur les pneus et la charge

⚠ ATTENTION

Ne pas surcharger les pneus en excédant la charge limite indiquée sur l'étiquette d'information sur les pneus et la charge apposée sur la porte du conducteur. montant B. La surcharge des pneus peut

▷▷

entraîner la surchauffe et possiblement l'éclatement. La surcharge des pneus peut aussi entraîner des problèmes de maniabilité ou de direction, ou la défaillance des freins.

Deux étiquettes d'information sont apposées sur votre véhicule pour indiquer la charge maximale possible.

(1) L'étiquette d'information sur les pneus et la charge du véhicule apposée au montant B de la porte du conducteur. L'étiquette d'information sur les pneus et la charge indique le nombre d'occupants maximal possible et la charge maximale possible du véhicule. Elle fournit aussi des directives sur la taille des pneus et les pressions correspondantes pour les pneus installés en usine.

(2) La plaque d'indentification du véhicule est apposée sur le montant B de la porte du conducteur. La plaque d'indentification du véhicule fournit le poids nominal brut du véhicule (PNBV). Le PNBV comprend le poids du véhicule, de tous les occupants, du carburant et du chargement. Elle fournit aussi de l'information sur le poids brut maximal permis sur l'essieu avant et arrière.

Le poids brut maximum permis sur l'essieu est le poids maximal que peut supporter un essieu (avant ou arrière). Ne jamais excéder la charge maximale ou le poids brut maximal sur l'essieu pour l'essieu avant ou arrière.

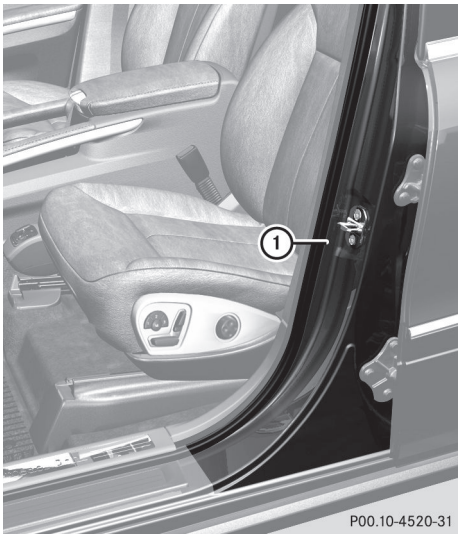

① Montant B de la porte du conducteur

Indice maximal permis du poids nominal brut du véhicule

Les spécifications fournies sur l'étiquette suivante d'information sur les pneus et la charge sont à titre d'exemple: L'indice maximal permis du poids nominal brut du véhicule est spécifique au véhicule et peut différer de l'illustration. L'étiquette d'information sur les pneus et la charge fournit l'indice maximal permis du poids nominal brut du véhicule.

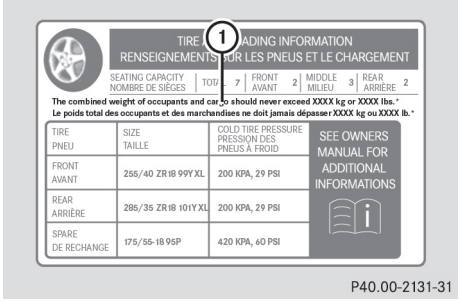

▶ L'étiquette d'information sur les pneus et la charge fournit des détails sur l'indice maximal permis du poids nominal brut du

véhicule ①: «Le poids total des occupants et des marchandises ne doit jamais dépasser XXX kg ou XXX livres.»

Le poids brut de tous les occupants du véhicule, de la charge, des bagages et la charge de la remorque/languette (si applicable) ne doit jamais excéder la valeur spécifiée.

Nombre de sièges

ⓘ Les spécifications fournies sur l'étiquette suivante d'information sur les pneus et la charge sont à titre d'exemple: Le nombre de sièges est spécifique au véhicule et peut différer des détails en illustration. Le nombre de sièges de votre véhicule est indiqué sur l'étiquette d'information sur les pneus et la charge.

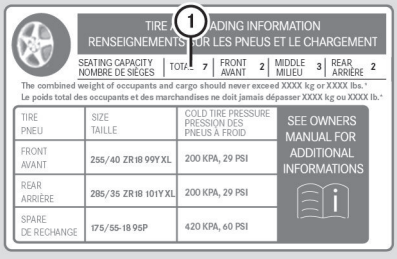

P40.00-2132-31

Le nombre maximal de sièges ① détermine le nombre maximal d'occupants autorisés à prendre place dans le véhicule. Cette information est fournie sur l'étiquette d'information sur les pneus et la charge.

Détermination de la limite de charge appropriée

Directives par étapes

Les étapes suivantes ont été élaborées à la suite des exigences imposées aux fabriquants sous le titre 49, Code des règlements fédéraux américains, partie 575 concernant la «Loi nationale sur la circulation et la sécurité des véhicules automobiles de 1966».

- **1re étape:** Trouver l'énoncé «The combined weight of occupants and cargo should never exceed XXX kilograms or XXX lbs.» («Le poids combiné des occupants et des marchandises ne doit jamais dépasser XXX kilogrammes (ou XXX lb)» sur l'étiquette d'information sur les pneus et la charge.
- **2e étape:** Déterminer le poids combiné du conducteur et des passagers qui prendront place dans le véhicule.
- **3e étape:** Soustraire le poids combiné du conducteur et des occupants du nombre de kilogrammes ou livres (XXX kilograms ou XXX lb) indiqués.
- **4e étape:** Le résultat indique la capacité disponible pour le chargement et les bagages. Par exemple, si le total indiqué «XXX» est de 1400 lb et que cinq passagers de 150 lb prennent place dans le véhicule, la capacité disponible pour le chargement et les bagages est de 650 lb (1400 - 750 (5 x 150) = 650 lb).
- **5e étape:** Déterminer le poids combiné du chargement et des bagages dans le véhicule. Ce poids ne doit pas excéder sécuritairement la capacité de chargement et de bagages calculée à l'étape 4.
- **6e étape (si applicable):** Si le véhicule doit traîner une remorque, la charge de la remorque sera transférée au véhicule. Consulter le présent guide pour déterminer comment ceci pourrait réduire la capacité disponible de charge et de bagages du véhicule (▷ page 385).

Exemple: 1re à 3e étapes

Le tableau suivant montre des exemples de calcul de la charge totale et le chargement sous différentes configurations selon le nombre et le poids des occupants. Les exemples suivants supposent une charge limite de 1500 lb. **Pour fin d'illustration seulement.** S'assurer d'utiliser la charge limite inscrite pour votre véhicule, figurant sur l'étiquette d'information sur les pneus et la charge du véhicule (▷ page 383).

		Exemple 1	Exemple 2	Exemple 3
Étape 1	**Charge limite combinée des occupants et du chargement selon l'étiquette d'information sur les pneus et la charge**	680 kg (1500 lb)	680 kg (1500 lb)	680 kg (1500 lb)

		Exemple 1	Exemple 2	Exemple 3
Étape 2	**Nombre d'occupants dans le véhicule (conducteur et passagers)**	5	3	1
	Répartition des occupants	Avant: 2 Arrière: 3	Avant: 1 Arrière: 2	Avant: 1
	Poids des occupants	1er occupant: 68 kg (150 lb) 2e occupant: 82 kg (180 lb) 3e occupant: 73 kg (160 lb) 4e occupant: 63 kg (140 lb) 5e occupant: 54 kg (120 lb)	1e occupant: 91 kg (200 lb) 2e occupant: 86 kg (190 lb) 3e occupant: 68 kg (150 lb)	1er occupant: 68 kg (150 lb)
	Poids brut de tous les occupants	340 kg (750 lb)	245 kg (540 lb)	68 kg (150 lb)

		Exemple 1	Exemple 2	Exemple 3
Étape 3	**Chargement permissible et charge de la remorque/languette (poids maximal brut du véhicule de l'étiquette d'information sur le poids et la charge moins le poids brut de tous les occupants)**	680 kg (1500 lb) - 340 kg (750 lb) = 340 kg (750 lb)	680 kg (1500 lb) - 245 kg (540 lb) = 435 kg (960 lb)	680 kg (1500 lb) - 68 kg (150 lb) = 612 kg (1350 lb)

Plus le poids de tous les occupants est élevé, plus faible sera la charge maximale permise pour les bagages.

Pour plus d'information, voir la section «Tirage d'une remorque» (▷ page 385).

Plaque d'identification du véhicule

Même si le calcul de la charge totale a été réalisé soigneusement, s'assurer de nouveau que le poids nominal brut du véhicule et le poids nominal brut sur l'essieu ne sont pas dépassés. Les détails sont fournis sur la plaque d'identification du véhicule apposée au montant B du côté conducteur (▷ page 381).

Poids brut du véhicule: le poids brut du véhicule, de tous les passagers, des bagages et la charge de la remorque/languette (si applicable) ne doit jamais excéder le poids brut du véhicule permis..

Poids nominal brut sur l'essieu: la charge maximale permise pouvant être transportée par un essieu (droit ou gauche).

Pour s'assurer que le véhicule ne dépasse pas les valeurs permises (poids nominal brut du véhicule et poids brut permis sur l'essieu), faire peser le véhicule chargé (incluant le conducteur, les occupants, la charge et la remorque chargée si applicable) sur un pont-bascule approprié.

Charge de la remorque/languette de remorquage

La charge de la remorque/languette de remorquage affecte le poids brut du véhicule. Si une remorque est tirée, la charge de la remorque/languette de remorquage est incluse dans la charge, avec le poids des occupants et leurs bagages. La charge de la remorque/languette de remorquage représente généralement environ entre 8 % et 15% du poids brut de la remorque et de sa charge.

Indice maximal de charge

⚠ ATTENTION

Ne pas surcharger les pneus en excédant la charge limite indiquée sur l'étiquette d'information sur les pneus et la charge apposée sur la porte du conducteur. montant B. La surcharge des pneus peut entraîner la surchauffe et possiblement l'éclatement. La surcharge des pneus peut aussi entraîner des problèmes de maniabilité ou de direction, ou la défaillance des freins.



ⓘ Les valeurs actuelles des pneus sont spécifiques à chaque véhicule et peuvent varier de celles illustrées.

La charge maximale sur le pneu ① est le poids maximal permis pour lequel le pneu est approuvé.

D'autres informations sur les charges sur le pneu (▷ page 387).

Normes de classement uniforme des pneus selon la qualité

Aperçu des Standards de classement uniforme des pneus selon la qualité

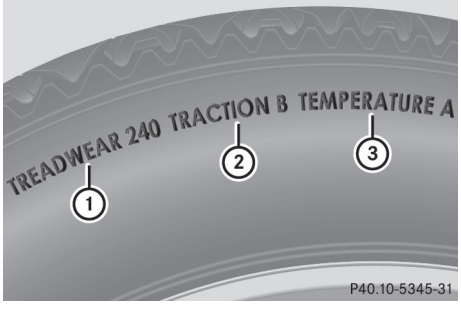

Les Standards de classement uniforme des pneus selon la qualité constituent une exigence gouvernementale aux États-Unis. Ces standards visent à fournir de l'information uniforme et fiable aux automobilistes, concernant la performance des pneus. Les fabricants de pneus sont tenus de classer les pneus en fonction de trois facteurs de performance: usure de la semelle①, traction du pneu ②, et résistance à la température ③. Bien que cette exigence ne soit pas imposée par le gouvernement canadien, ce classement est inscrit sur le flanc de tous les pneus fabriqués pour être vendus en Amérique du Nord.

ⓘ Les valeurs actuelles pour les pneus sont spécifiques au véhicule et peuvent différer des valeurs fournies en illustration.

Si applicable, le classement selon la qualité se trouve, selon le cas, sur le flanc entre l'épaulement et le point de plus grande largeur du pneu.

Par exemple:

Usure de la semelle	Traction	Température
200	AA	A

Outre ce classement, tous les pneus de voitures de tourisme doivent être conformes aux exigences de sécurité fédérales.

Usure de la semelle

Cet indicateur d'usure est une étude comparative de l'usure des pneus, dans des conditions d'essai contrôlé sur piste gouvernementale américaine. Par exemple, l'usure d'un pneu d'indice 150 prendra une fois et demie ( ) plus de temps sur une piste gouvernementale qu'un pneu d'indice 100.

Toutefois, la performance relative des pneus dépend des conditions réelles d'utilisation et, par conséquent, peut considérablement varier de la norme par suite des habitudes de conduite, des pratiques d'entretien et des différences dans les caractéristiques climatiques et routières.

Traction

⚠ **ATTENTION**

Ces coefficients de traction attribués à ce pneu ont été obtenus lors d'essais

d'adhérence en freinage en ligne droite excluant les caractéristiques d'accélération, de virage, d'aquaplanage ou d'adhérence maximale.

Les coefficients de traction, cités par ordre de valeur décroissante, sont AA, A, B, et C. L'indice représente la distance d'arrêt sur surface mouillée, bitumée ou cimentée dans des conditions d'essai sous contrôle gouvernemental. Un pneu d'indice C peut avoir une adhérence médiocre.

⚠ ATTENTION

La formation d'une couche de glace sur la chaussée réduit sensiblement le coefficient d'adhérence des pneus. Dans de telles conditions, conduire prudemment et éviter les manoeuvres et les freinages brusques.

La vitesse sécuritaire sur une route humide, enneigée ou glacée est toujours inférieure à celle sur une route sèche.

Le conducteur doit porter une attention particulière à la conduite du véhicule lorsque les conditions météorologiques sont près du point de congélation.

Mercedes-Benz recommande une profondeur minimale de la semelle de 4 mm ($^1/_6$) pour les quatre pneus d'hiver (▷ page 184) afin de conserver les caractéristiques de conduite normales en hiver. Les pneus d'hiver peuvent réduire la distance de freinage sur les routes enneigées, en comparaison aux pneus d'été. Mais la distance de freinage est encore plus longue que sur route qui n'est ni enneigée ni glacée. Faire preuve de la prudence appropriée lors de la conduite.

! Éviter le patinage des roues. Ceci pourrait endommager le groupe propulseur.

Température

⚠ ATTENTION

L'indice de température du pneu est établi pour un pneu qui est adéquatement gonflé et qui n'est pas surchargé. La vitesse excessive, le sous-gonflage ou la surcharge, séparément ou conjointement, pourrait causer une accumulation excessive de chaleur et la rupture du pneu.

Les coefficients de température sont, par ordre décroissant, A, B et C. Ils représentant la résistance du pneu à la génération de chaleur et sa capacité à dissiper la chaleur lorsque testé dans des conditions contrôlées sur une piste d'essai intérieure en laboratoire. Le caoutchouc se dégrade d'autant plus vite que l'échauffement est plus considérable, diminuant d'autant la longévité du pneu. Dans les cas extrêmes d'échauffement c'est l'éclatement. Le coefficient C correspond à un niveau de performance auquel tous les pneus destinés aux voitures de tourisme doivent satisfaire, en vertu de l'article de la Federal Motor Vehicle Safety Standard 109. Les coefficients A et B représentent des niveaux de performance plus élevés (obtenus sur roue d'essai en laboratoire) que ne le requiert la loi.

Marquage des pneus

Marquage des pneus

Les marquages suivants sont sur le pneu en plus du nom du pneu (marquage commercial) et le nom du fabriquant:

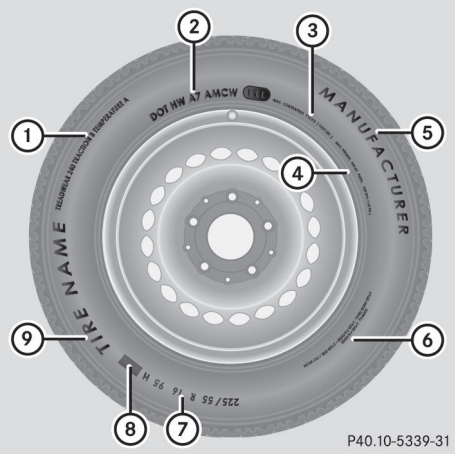

① Standard de classement uniforme selon la qualité (▷ page 392)
② DOT, Numéro d'identification du pneu (▷ page 391)
③ Charge maximale sur le pneu (▷ page 385)
④ Pression maximale des pneus (▷ page 375)
⑤ Fabricant
⑥ Matériau du pneu (▷ page 392)
⑦ Indices de taille, de charge de support et de vitesse du pneu (▷ page 388)
⑧ Indice de charge (▷ page 391)
⑨ Nom du pneu

ⓘ Les données sur les pneus sont spécifiques au véhicule et peuvent varier des données citées en exemple.

Indices de taille, de charge et de vitesse du pneu

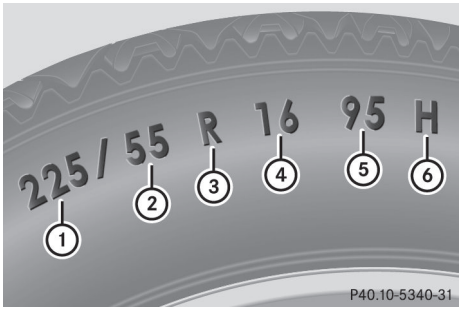

① Largeur du pneu
② Rapport d'aspect en %
③ Code du pneu
④ Diamètre de la jante
⑤ Indice de charge
⑥ Indice de vitesse du pneu

ⓘ Les données sur les pneus sont spécifiques au véhicule et peuvent différer des données présentées ici.

Généralités: selon les normes du manufacturier, la taille du pneu imprimée sur la paroi du pneu peut ne comporter aucune lettre, ou peut comporter une lettre précédant la description de la taille du pneu.

S'il n'y a aucune lettre précédant la description de la taille (tel que montré plus haut): il s'agit de pneus de véhicule de tourisme fabriqués en fonction des normes européennes.

Si la lettre «P» précède la description de la taille du pneu: il s'agit de pneus de véhicule de tourisme fabriqués en fonction des normes américaines.

Si la lettre «LT» précède la description de la taille du pneu: il s'agit de pneus de camionnettes fabriqués en fonction des normes américaines.

Si la lettre «T» précède la description de la taille du pneu: il s'agit de pneus de roues de secours d'urgence, à installer seulement de façon temporaire en cas d'urgence.

Largeur du pneu: la largeur du pneu ① indique la largeur nominale du pneu en millimètres.

Rapport d'aspect: le rapport d'aspect ② est le rapport de taille entre la hauteur et la largeur du pneu, indiqué en pourcentage. Le rapport d'aspect est calculé en divisant la largeur du pneu par sa hauteur.

Code du pneu: le code du pneu ③ précise le type de pneu. «R» représente un pneu à carcasse radiale «D» représente des pneus en diagonale, et «B» représente des pneus à carcasse radiale en diagonale.

En option, des pneus ayant une vitesse supérieure à 240 km/h (149 mi/h) peuvent avoir l'inscription «ZR» pour la description de taille, selon le fabricant
(par ex. 245/40 ZR 18).

Diamètre de la jante: le diamètre de la jante ④ est le diamètre de la portée du talon, et non celui du côté de la jante. Le diamètre de la jante est indiqué en pouces (po).

Indice de charge: l'indice de charge ⑤ est un code numérique spécifiant la capacité maximale de charge d'un pneu.

⚠ ATTENTION

L'indice de charge d'un pneu doit toujours être au moins égal à la moitié du poids nominal brut sur l'essieu (PNBE) du véhicule. Autrement, une défaillance soudaine du pneu pourrait survenir, ce qui pourrait causer un accident et/ou des blessures corporelles graves au conducteur et aux autres.

Toujours remplacer les pneus et les jantes avec d'autres ayant les mêmes spécifications, (désignation, fabricant et type) tel que montrés sur les pneus d'origine.

⚠ ATTENTION

Ne pas surcharger les pneus en excédant la charge limite indiquée sur l'étiquette d'information sur les pneus et la charge apposée sur la porte du conducteur. montant B. La surcharge des pneus peut entraîner la surchauffe et possiblement l'éclatement. La surcharge des pneus peut aussi entraîner des problèmes de maniabilité ou de direction, ou la défaillance des freins.

Exemple:

L'indice de charge de 91 est équivalent à une charge maximale de 615 kg (1356 lb) que peut porter le pneu. Pour plus d'information sur la charge maximale du pneu en kilogrammes et en livres, voir (▷ page 385).

Pour plus d'information sur l'indice de charge, voir Indice de charge (▷ page 391).

Indice de vitesse: l'indice de vitesse ⑥ indique la vitesse maximale approuvée pour le pneu

⚠ ATTENTION

Ne jamais conduire plus vite que le préconise l'indice de vitesse des pneus du véhicule, même si la loi le permet.

Dépasser la vitesse maximale permise pour le pneu pourrait provoquer une défaillance soudaine du pneu, entraînant une perte de contrôle du véhicule qui pourrait résulter en un accident ou des blessures graves, voire la mort pour vous et les autres.

Peu importe l'indice de vitesse, le conducteur doit toujours respecter les limites de vitesse. Conduire prudemment et adapter le style de conduite aux conditions de la circulation routière.

Pneus d'été	
Indice	**Indice de vitesse**
Q	jusqu'à 160 km/h (100 mi/h)
R	jusqu'à 170 km/h (106 mi/h)
S	jusqu'à 180 km/h (112 mi/h)
T	jusqu'à 190 km/h (118 mi/h)
H	jusqu'à 210 km/h (130 mi/h)
V	jusqu'à 240 km/h (149 mi/h)
W	jusqu'à 270 km/h (168 mi/h)

Pneus d'été	
Indice	**Indice de vitesse**
Y	jusqu'à 300 km/h (186 mi/h)
ZR...Y	jusqu'à 300 km/h (186 mi/h)
ZR...(..Y)	au-dessus de 300 km/h (186 mi/h)
ZR	au-dessus de 240 km/h (149 mi/h)

- En option, des pneus ayant une vitesse supérieure à 240 km/h (149 mi/h) peuvent avoir l'inscription «ZR» pour la description de taille, selon le fabricant (par ex. 245/40 ZR 18).

  Les description de l'usage comportent l'indice de charge ⑤ et l'indice de vitesse ⑥.
- Si la la description de taille du pneu comprend «ZR» et aucune description de l'usage, s'informer auprès du fabricant pour connaître la vitesse maximale du pneu.

  Si une description de l'usage est disponible, la vitesse maximale est limitée en fonction de l'indice de vitesse dans la description de l'usage. Exemple: 245/40 ZR 18 97 Y. Dans cet exemple, «97Y» est la «Description de l'usage». La lettre «Y» indique l'indice de vitesse du pneu, et la vitesse maximale du pneu est limitée à 300 km/h) (186 mi/h).
- Chaque pneu ayant une vitesse maximale supérieure à 300 km/h (186 mi/h) doit avoir la description de taille «ZR» **et** la description de l'usage doit être fournie entre parenthèses. Exemple: 275/40 ZR 18 (99Y). L'indice ce vitesse «Y» montre que la vitesse maximale du pneu est supérieure à 300 km/h (186 mi). Demander au manufacturier de pneus de trouver la vitesse maximale.

Pneus toutes saisons et pneus d'hiver	
Indice	**Indice de vitesse**
Q M+S[40]	jusqu'à 160 km/h (100 mi/h)
T M+S[40]	jusqu'à 190 km/h (118 mi/h)
H M+S[40]	jusqu'à 210 km/h (130 mi/h)
V M+S[40]	jusqu'à 240 km/h (149 mi/h)

ⓘ Ce ne sont pas tous les pneus ayant une identification M+S qui offrent les caractéristiques de conduite des pneus d'hivers. Les pneus d'hiver ont, en plus de l'identification M+S, le symbole d'un flocon de neige sur la paroi du pneu. Les pneus avec cette identification remplissent les exigences de la Rubber Manufacturers Association (RMA) et de l'Association canadienne de l'industrie du caoutchouc (RAC) concernant la traction des pneus sur la neige et sont désignés spécialement pour la conduite sur la neige.

Un limiteur de vitesse électronique prévient la conduite à des vitesses excédant 210 km/h (130 mi/h).

L'indice de vitesse des pneus installés à l'usine pourrait être supérieur à la vitesse maximale permise par le limiteur de vitesse électronique.

S'assurer que les pneus ont l'indice de vitesse requis tel que spécifié pour ce véhicule dans la section «Pneus» (▷ page 396), lors de l'achat de pneus neufs par exemple.

Pour plus d'information concernant la lecture des données sur les pneus, contacter un atelier spécialisé ou un Concessionnaire Mercedes-Benz agréé.

[40] Ou M+S pour les pneus d'hiver.

Indice de charge



Les données sur les pneus sont spécifiques au véhicule et peuvent varier des données citées en exemple.

En plus de l'index de charge de support, l'index de charge ① peut être imprimé après les lettres qui identifient l'index de vitesse ⑥ (▷ page 388) sur le flanc du pneu.

- Si aucune spécification n'est donnée: aucun texte (comme dans l'exemple ci-dessus), représente une charge standard (SL)
- XL ou Extra Load: représente un pneu renforcé
- Light Load: représente un pneu pour charge légère
- C, D, E: représentent une plage de charges qui dépend de la charge maximale pouvant être portée par le pneu à une pression spécifique de gonflage.

DOT, Numéro d'identification du pneu (TIN)

La réglementation américaine sur les pneus prévoit que chaque fabricant de pneus neufs ou rechapés doit imprimer un numéro d'identification du pneu (TIN) sur le flanc de chaque pneu fabriqué.

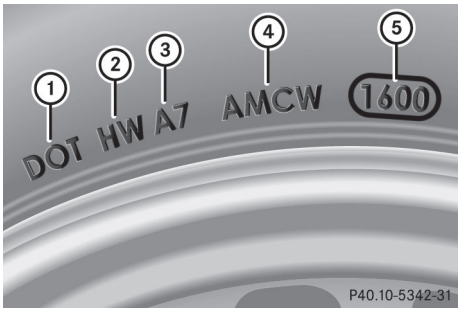

Le TIN est un identifiant unique. Le TIN permet au fabricant de pneus d'informer les acheteurs des rappels et autres aspects relatifs à la sécurité. Il permet à l'acheteur d'identifier facilement les pneus défectueux.

Le TIN est constitué d'un code d'identification du fabricant ②, taille du pneu ③, code type du pneu ④ et date de fabrication ⑤.

Les données sur les pneus sont spécifiques au véhicule et peuvent différer des données présentées ici.

DOT (ministère des Transports): le symbole sur le pneu ① indique que le pneu est conforme aux exigences du ministère des Transports américain.

Code d'identification du fabricant: le code d'identification du fabricant ② fournit des détails sur le fabricant de pneus. Le marquage sur les nouveaux pneus comprend deux symboles. Les pneus rechapés sont marqués de quatre symboles.

Pour plus d'information sur les pneus réchapés (▷ page 368).

Taille du pneu: l'identifiant ③ décrit les dimensions du pneu.

Code de type de pneu: le code de type de pneu④ peut servir au fabricant comme code permettant de décrire les caractéristiques spécifiques du pneu.

Date de fabrication: la date de fabrication ⑤ fournit de l'information sur l'âge du pneu. Les première et deuxième positions représentent la semaine de fabrication,

commençant par «01» pour la première semaine du calendrier. Les positions trois et quatre représentent l'année de fabrication. Par exemple, un pneu marqué «3208» a été fabriqué pendant la 32e semaine de l'année 2008.

Caractéristiques des pneus

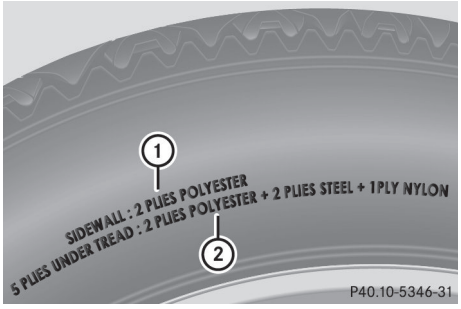

ⓘ Les données sur les pneus sont spécifiques au véhicule et peuvent varier des données citées en exemple.

Cette information décrit la corde du pneu et le nombre de couches sur le flanc ① et sous la semelle ②.

Définitions des termes pour les pneus et la charge

Constitution du pli et matériaux utilisés

Décrit le nombre de plis ou nombre de couches enrobés de caoutchouc, utilisés dans la fabrication de la bande de roulement et du flanc du pneu. Fabrication en acier, nylon, polyester et autres matériaux.

Bar

Unité métrique pour la pression de l'air. Il y a 14.5038 livres par pouce carré (psi) dans 1 bar; et il y a 100 kilopascals (kPa) dans 1 bar.

DOT (ministère des Transports)

Les pneus marqués avec DOT répondent aux exigences du ministère des Transports américain.

Poids normal des occupants

Poids correspondant au nombre total des occupants pouvant prendre place dans le véhicule, selon sa conception, multiplié par 68 kilogrammes (150 lbs).

Normes de classement uniforme des pneus selon la qualité

Une norme uniforme de classement pour évaluer la qualité des pneus en fonction de la qualité de la semelle, de la traction du pneu et des caractéristiques de température. Les indices sont établis par les fabricants selon les modes d'essais imposés par le gouvernement américain. Les indices sont moulés dans le flanc du pneu.

Pression recommandée de gonflage du pneu

La pression du pneu recommandée pour votre véhicule en fonction de conditions de conduite normales. Les recommandations se trouvent sur l'étiquette d'information et de charge apposée au montant B de la porte du conducteur de votre véhicule. La pression des pneus recommandée permet le meilleur équilibre entre les caractéristiques d'équilibrage, de tenue de route, de confort routier et d'usure. L'information supplémentaire se rapportant aux situations spéciales de conduite se trouve sur l'étiquette de pression de gonflage des pneus, à l'intérieur du volet du réservoir d'essence.

Poids accru du véhicule en raison de l'équipement optionnel

Le poids combiné de tout l'équipement standard et optionnel disponible pour le véhicule, peu importe s'il est installé ou non sur le véhicule

Jante

Partie de la roue sur laquelle le pneu est monté

PNBE (Poids nominal brut sur l'essieu)

Le PNBE représente le poids maximal que peut supporter un essieu. La charge actuelle sur un essieu ne doit jamais excéder l'indice de poids brut de l'essieu. Le poids maximal que peut supporter un essieu est indiqué sur la plaque d'identification du véhicule apposée au montant B de la porte côté conducteur

Indice de vitesse du pneu

L'indice de vitesse du pneu fait partie de l'identification du pneu. Il indique la gamme de vitesses pour laquelle le pneu est approuvé.

PBV (Poids brut du véhicule)

Le PBF est le poids de la remorque plus le poids de tout le chargement, bagages, accessoires etc. chargés sur la remorque.

PBV (Poids brut du véhicule)

Le poids brut du véhicule comprend le poids du véhicule incluant le carburant, les outils, la roue de secours, les accessoires installés, les occupants, les bagages et si applicable la languette de remorquage Le poids brut du véhicule ne doit pas excéder le poids nominal brut du véhicule PNBV tel que spécifié sur la plaque d'identification du véhicule apposée au montant B de la porte côté conducteur.

PNBV (Poids nominal brut du véhicule)

Le PNBV est le maximum de poids brut permis d'un véhicule complètement chargé (le poids du véhicule incluant tous les accessoires, les occupants, le carburant, les bagages et si applicable la languette de remorquage). Le poids nominal brut du véhicule est spécifié sur la plaque d'identification du véhicule sur le montant B de la porte côté conducteur.

Poids maximal du véhicule chargé

Le poids maximal est la somme du poids du véhicule non chargé, le poids des accessoires, la charge maximale et le poids des équipements optionnels installés à l'usine.

Kilopascal (kPa)

Unité métrique pour la pression de l'air. 6,9 kPa équivaut à 1 psi. Une autre unité de pression du pneu est le bar. Il y a 100 kilopascals (kPa) dans un bar.

Indice de charge

En plus de l'indice charge de support, l'indice de charge peut également être imprimé sur le flanc du pneu. Ceci indique plus précisément la capacité de la charge de support.

Poids du véhicule à vide

Le poids d'un véhicule avec équipement standard incluant la capacité maximale de carburant, huile et liquide de refroidissement. Il inclut également le système de climatisation et l'équipement optionnel s'ils

sont installés sur le véhicule, mais n'inclut pas les passagers ou les bagages

Indice maximal de charge

La charge maximale du pneu en kilogrammes ou livres est le poids maximal pour lequel un pneu est approuvé.

Pression de gonflage maximale des pneus

Pression de gonflage maximale pour un pneu.

Charge maximale sur le pneu

Charge maximale sur le pneu. Elle est calculée en divisant par deux la charge maximale sur un essieu.

PSI (livres par pouce carré)

Une unité de mesure standard de la pression d'air.

Rapport d'aspect

Relation en pourcentage entre la hauteur et la largeur du pneu.

Pression des pneus

La pression à l'intérieur du pneu appliquant une force vers l'extérieur sur chaque pouce carré de la surface du pneu. La pression d'air est exprimée en livres par pouce carré (psi), en kilopascal (kPa) ou en bars. La pression des pneus ne doit être corrigée que lorsque les pneus sont à froid. Pour cela, le véhicule doit avoir été immobile pendant au moins trois heures ou ne pas avoir roulé pendant plus de 1,6 km (1 mille).

Pression des pneus des pneus à froid

Pression des pneus lorsque le véhicule a été immobile pendant au moins trois heures ou n'a pas roulé pendant plus de 1,6 km (1 mille).

Bande de roulement

La partie du pneu qui est en contact avec la route.

Talon

Le talon assure que le pneu est sécuritairement en contact avec la route. Le talon du pneu contient des fils d'acier permettant de retenir le pneu sur la jante.

Paroi

Partie du pneu entre la bande de roulement et le talon.

Poids des options installées usine

Le poids combiné de ces extras optionnels qui pèsent plus que la pièce standard de remplacement et plus de 2,3 kilogrammes (5 lb Ces extras optionnels, tels que des freins haute performance, une commande de niveau, un porte-bagage de toit ou une batterie haute performance ne sont pas inclus dans le poids à vide et le poids des accessoires.

TIN (Numéro d'identification du pneu)

Un numéro d'identification unique que peut utiliser le fabricant de pneu pour identifier les pneus, par exemple pour un rappel de produit, et ainsi identifier les acheteurs Le TIN est constitué d'un code d'identification du fabricant, taille du pneu, code type du pneu et date de fabrication

Indice de charge

L'indice de charge de support (également indice de charge) est un code contenant la capacité de charge de support maximale d'un pneu

Traction

La traction est la transmission de puissance entre les pneus et la surface de la route

TWR (Poids nominal de la languette)

Le TWR est le poids maximal que la boule d'accouplement sur la languette de remorquage peut supporter.

Indicateurs d'usure

Bandes étroites (bandes d'usure de semelle) qui sont distribuées sur la semelle Si la semelle du pneu est de niveau avec les bandes, la limite d'usure de 1,6 mm ($^{1}/_{16}$ po) a été atteinte.

Distribution des occupants

La distribution des occupants du véhicule selon l'attribution des sièges.

Capacité de charge du véhicule

Capacité de chargement et de bagages du véhicule augmentée par le produit du nombre d'occupants désignés par 68 kilogrammes (150 lb).

Changement d'une roue

Pneu à plat

La section «Assistance routière» (▷ page 344) comporte de l'information et des notes sur la façon de procéder lors d'un pneu à plat. Elle fournit aussi des directives sur le changement de roue ou l'installation d'un pneu de rechange ou d'une roue de secours d'urgence.

Permutation des roues

⚠ ATTENTION

Effectuer la permutation des roues avant et arrière uniquement si elles sont de mêmes dimensions.

Si le véhicule est équipé de pneus mixtes (pneus avant de dimensions différentes des pneus arrière), la permutation n'est pas possible.

⚠ ATTENTION

Faire vérifier le couple de serrage après tout changement de roue. Les roues risquent de se détacher si elles ne sont pas serrées au couple de 150 Nm (110 lb-pi).

N'utiliser que des boulons de roue d'origine Mercedes-Benz pour les jantes de votre véhicule.

Les indices d'usure des pneus avant et arrière diffèrent, en fonction des conditions de fonctionnement. Procéder à la permutation des roues avant qu'un indice d'usure évident ne soit visible sur les pneus. En général, les pneus avant s'usent davantage sur les flancs et les pneus arrière au centre.

Si la configuration de votre véhicule le permet, les pneus peuvent être permutés en fonction des intervalles indiqués dans le carnet de garantie du fabricant de pneus, et remis à l'achat de votre véhicule. Si cette information n'est pas disponible, les pneus devraient être permutés tous les (5 000 à 10 000 km) (3 000 à 6 000 milles) ou plus tôt, en cas d'usure des pneus. Ne pas changer la direction de rotation de la roue.

Nettoyer à fond la surface de contact de la roue et du disque de frein chaque fois qu'une roue est permutée. Vérifier les pressions de gonflage des pneus

Informations sur le remplacement de la roue et l'installation de la roue de secours (▷ page 349).

! Sur les véhicules équipés d'un moniteur de pression des pneus, les composantes électroniques sont dans la roue.

Les outils pour le montage du pneu ne doivent pas être utilisés près de la valve. Ceci pourrait endommager les composantes électroniques.

Toujours faire changer les pneus dans un atelier spécialisé, par exemple, un Concessionnaire Mercedes-Benz agréé.

Direction de la rotation

Les pneus possédant une direction de rotation indiquée possèdent des avantages additionnels, notamment en cas de risque d'aquaplanage. Ces avantages ne sont possibles que lorsque la direction de rotation adéquate des roues est maintenue.

Une flèche sur le flanc du pneu indique le sens de rotation du pneu.

Il est possible de monter une roue de secours/roue de secours d'urgence contre la direction de rotation de la roue. Respecter les limites de temps ainsi que de vitesse imposées aux roues de secours/roue de secours d'urgence.

Entreposage des roues

Entreposer les roues dans un endroit frais, sec et de préférence sombre. Protéger les pneus de l'huile, de la graisse, de l'essence et du diesel.

Nettoyage des roues

⚠ **ATTENTION**

Ne pas utiliser des nettoyeurs à haute pression avec des pistolets à jet circulaire (broyeur de saleté) pour nettoyer le véhicule, en particulier les pneus. Sinon, les pneus pourraient être endommagés et un accident pourrait survenir.

Combinaisons de pneus et roues

Il est important de se rappeler ce qui suit :

! Par mesure de sécurité, Mercedes-Benz recommande de n'installer que des accessoires de sièges approuvés par Mercedes-Benz spécifiquement pour votre véhicule.

Ces pneus ont été spécialement adaptés pour les systèmes de commande tels que ABS ou ESP®, et comportent les mentions suivantes:

- MO = Mercedes-Benz Original
- MOE = Mercedes-Benz Original Extended (pneus dotés des caractéristiques de pneu à plat)
- MO1 = Mercedes-Benz Original (seulement certains pneus AMG)

Les pneus Mercedes-Benz Original Extended ne peuvent être installés que sur les roues spécifiquement approuvées par Mercedes-Benz.

Utiliser uniquement des pneus, roues et accessoires éprouvés et homologués par Mercedes-Benz. Certaines caractéristiques, par exemple la maniabilité, le système antipollution du véhicule et la consommation de carburant pourraient autrement être affectées de façon négative. De plus, lors de la conduite avec une charge, les variations dans les dimensions des pneus pourraient causer le frottement du pneu avec les composantes de la caisse et des essieux. Ceci pourrait endommager le pneu ou le véhicule.

Par conséquent, Mercedes-Benz n'accepte aucune responsabilité pour des dommages résultant de l'utilisations de pneus, jantes ou accessoires autres ceux ceux indépendamment ou officiellement approuvées.

Pour plus d'information sur les pneus, les jantes et les combinaisons approuvées, contacter un Concessionnaire Mercedes-Benz agréé.

ⓘ Respecter les pressions de gonflage des pneus recommandées sur l'étiquette d'information sur les pneus et la charge apposée au montant B sur la porte du conducteur. De l'information additionnelle concernant les valeurs de pressions pour la conduite à haute vitesse ou avec charges plus légères que la charge maximale du véhicule est indiquée sur le tableau des pressions de gonflage à l'intérieur du volet de remplissage de carburant. Vérifer régulièrement la pression de gonflage des pneus et uniquement sur des pneus froids. Se conformer aux recommandations sur l'entretien des pneus du fabricant, fournies dans la trousse d'information accompagnant le véhicule.

Pour plus d'information sur la pression de gonflage des pneus recommandée et sur la pression de gonflage des pneus spécifique à certaines conditions de conduite, voir (▷ page 372).

ⓘ Remarques sur l'équipement du véhicule - toujours s'assurer que le véhicule est équipé :

- de pneus ayant les mêmes dimensions sur un axe (gauche/droite)
- de pneus de même catégorie (pneus d'été, pneus d'hiver, pneus MOExtended)

ⓘ Les véhicules avec pneus MOExtended ne sont pas équipés en usine avec la trousse TIREFIT. Il est donc recommandé de doter le véhicule de la trousse TIREFIT également, si des pneus sans propriétés de pneu à plat sont installés sur le véhicule (des pneus d'hiver par exemple). Pour obtenir une trousse TIREFIT, contacter votre Concessionnaire Mercedes-Benz agréé.

ⓘ Dans les pages suivantes, vous trouverez de l'information sur des jantes de roues approuvées et les dimensions des pneus pour équiper votre véhicule de pneus d'hiver. Les pneus d'hiver ne sont pas disponibles en équipement standard ou optionnel en usine.

Si vous désirez équiper votre véhicule de pneus d'hiver approuvés, il peut s'avérer nécessaire d'obtenir les jantes possédant les dimensions appropriées, étant donné que les pneus d'hiver peuvent différer des pneus standard. Ceci dépend du modèle et de l'équipement installé à l'usine.

Pour obtenir plus d'information sur les pneus et les jantes de roues, consulter un atelier spécialisé, par exemple un Concessionnaire Mercedes-Benz agréé.

ⓘ Aperçu des abbréviations utilisées dans les tableaux suivants sur les pneus:

- BA: les deux essieux
- FA: essieu avant
- RA:essieu arrière

Dans le tableau suivant, les combinaisons pneu/jante sont allouées aux modèles de véhicules avec des variantes, par ex. V1, V2 etc.:

V1	GL 350 BlueTEC
V2	GL 450
V3	GL 550

Pneus

	Pneus toutes saisons	Roues en alliage	V1	V2	V3
BA	275/55 R19 111 H M+S[41, 42]	8,5 J x 19 H2 Déport de roue: 56 mm (2,20 po)	•	•	•
BA	275/50 R20 109 H M+SMOExtended[41, 43, 44]	8,5 J x 20 H2 Déport de roue: 56 mm (2,20 po)	•	•	•
BA	295/40 R21 111V M+S[41]	10,0 J x 21 H2 Déport de roue: 37 mm (1,46 po)	–	–	•

	Pneus tout terrain	Roues en alliage	V1	V2	V3
BA	275/55 R19 111 H M+S[41, 45]	8,5 J x 19 H2 Déport de roue: 56 mm (2,20 po)	•	•	•

	Pneus d'hiver[46]	Roues en alliage	V1	V2	V3
BA	265/55 R19 109H M+S ,[45]	8,5 J x 19 H2 Déport de roue: 56 mm (2,20 po)	•	•	•

Roue de secours «Minispare»[41]				
Pneus	**Roues**	**V1**	**V2**	**V3**
T 165/90 D19 119 M Pression des pneus: 420 kPa (4,2 bar/ 61 psi)	4,5 B x 19 H2 Déport de roue: 40 mm (1,58 po)	–	•	•
T 165/90 R19 119 M Pression des pneus: 420 kPa (4,2 bar/ 61 psi)	4,5 B x 19 H2 Déport de roue: 40 mm (1,58 po)	–	•	•

41 L'usage de chaînes à neige n'est pas permis. Respecter les remarques fournies à la section «Chaînes à neige».

42 GL 350 BlueTEC: Canada seulement.

43 pneus MOExtended (pneus avec caractéristiques de pneus à plat) seulement en combinaison avec un système activé d'avertissement de perte de pression des pneus ou un moniteur de pression des pneus.

44 GL 350 BlueTEC: É.-U. seulement

45 GL 350 BlueTEC (É.-U. seulement): pneus standard sans caractéristiques de pneus à plat. Trousse TIREFIT recommandée.

46 Pas disponible après usine.

La pression de gonflage du pneu spécifiée est imprimée en jaune sur la roue de secours.

Information utile 402
Pièces Mercedes-Benz d'origine 402
Garantie 403
Plaques d'immatriculation 403
Produits d'entretien et contenances 404
Données du véhicule 413

Information utile

ⓘ Ce Guide du conducteur décrit tous les dispositifs, de série ou optionnels, offerts pour le véhicule au moment de la publication du Guide. Des différences sont possibles entre les pays. À noter qu'il est possible que votre véhicule ne soit pas équipé de toutes les caractéristiques décrites dans le présent guide. Ceci s'applique également aux systèmes et fonctions portant sur la sécurité du véhicule.

ⓘ Veuillez lire l'information sur les ateliers spécialisés (▷ page 28).

Pièces Mercedes-Benz d'origine

Tous les Concessionnaires Mercedes-Benz agréés disposent d'un stock de pièces de rechange d'origine Mercedes-Benz indispensables à l'entretien et aux réparations. En outre, des centres d'approvisionnement implantés stratégiquement assurent la distribution rapide et fiable des pièces.

Plus de 300 000 différentes pièces de rechange sont disponibles pour les modèles Mercedes-Benz.

Les pièces de rechange Mercedes-Benz d'origine sont soumises aux plus rigoureux contrôles de qualité. Chaque pièce a été spécialement étudiée, fabriquée ou choisie et adaptée aux véhicules Mercedes-Benz.

Par conséquent, seules les pièces de rechange Mercedes-Benz d'origine devraient être installées.

⚠ AVERTISSEMENT

La sécurité en conduite pourrait être compromise si des pièces, pneus, roues ou accessoires relatifs à la sécurité non approuvés par Mercedes-Benz sont installés.

Ceci pourrait entraîner des anomalies de fonctionnement des systèmes relatifs à la sécurité, par exemple le système de freinage. Dans un tel cas, le conducteur risque de perdre le contrôle du véhicule et de causer un accident.

C'est la raison pour laquelle Mercedes-Benz recommande d'utiliser des pièces d'origine Mercedes-Benz ou des pièces de qualité équivalente. N'utiliser que des pneus, roues et accessoires qui ont été spécifiquement approuvés pour votre véhicule.

❗ Les coussins gonflables et les rétracteurs-enrouleurs d'urgence, de même que les unités de contrôle et les capteurs des systèmes de retenue, pourraient avoir été installés aux endroits suivants du véhicule:

- les portes
- les montants de portes
- les seuils de portes
- les sièges
- le tableau de bord
- le combiné d'instruments
- la console centrale

Ne pas installer d'accessoires tels que des systèmes audio à ces endroits. Ne pas effectuer de réparations ou de soudure. Ceci pourrait nuire au bon fonctionnement des systèmes de retenue.

Faire installer les accessoires d'après marché dans un atelier spécialisé. À cette fin, Mercedes-Benz recommande de contacter un Concessionnaire Mercedes-Benz agréé.

Remarque environnementale

Daimler AG fournit également des appareils importants remis en état et des pièces de même qualité que les pièces neuves. Ils sont couverts par la même garantie limitée que des pièces neuves.

Lors de la commande de pièces d'origine Mercedes-Benz, toujours préciser le numéro d'identification du véhicule (NIV)

(▷ page 403) ainsi que le numéro du moteur (▷ page 404).

Garantie

Le carnet d'entretien et de garantie de votre Mercedes-Benz contient toutes les explications détaillées relatives aux garanties du véhicule.

Un Concessionnaire Mercedes-Benz agréé échangera ou réparera toute pièce défectueuse installée en équipement d'origine sur le véhicule en accord avec les garanties suivantes:

- La garantie limitée de véhicule neuf
- La garantie des dispositifs antipollution
- La garantie de performance antipollution
- La garantie des systèmes antipollution des États de la Californie, du Connecticut, du Maine, du Massachusetts, de New-York, de Pennsylvanie, du Rhode Island et du Vermont [47].
- Les lois d'exécution de la garantie des États (Lemon Laws)

Les pièces et accessoires de rechange sont couverts par les garanties sur les pièces et accessoires Mercedes-Benz. Vous pouvez en obtenir copie auprès de votre Concessionnaire Mercedes-Benz.

ⓘ En cas de perte du carnet d'entretien et de garantie, un Concessionnaire Mercedes-Benz agréé se fera un plaisir de le remplacer. Il vous sera envoyé par la poste.

Plaques d'immatriculation

Plaque d'identification du véhicule avec numéro d'identification du véhicule (NIV) et numéro de code de peinture

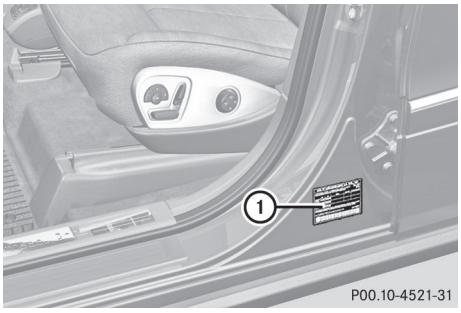

▶ Ouvrir la porte du conducteur.
La plaque d'identification du véhicule sera visible ①.

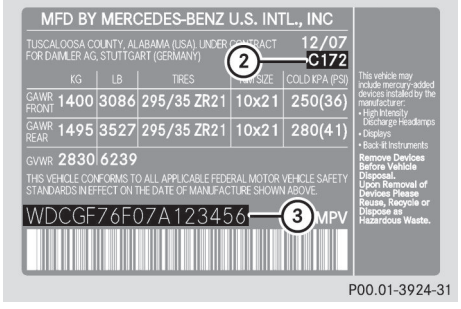

Exemple: plaque d'identification du véhicule (É.-U. seulement)

② Code de peinture

③ NIV

[47] S'applique aux véhicules avec moteur à essence seulement

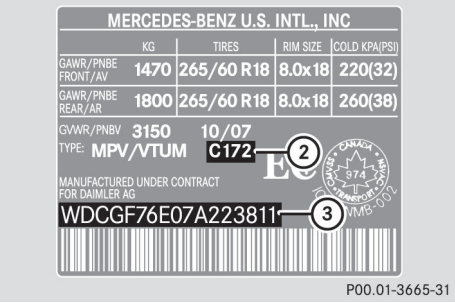

Exemple: plaque d'identification du véhicule (Canada seulement)

② Code de peinture

③ NIV

ℹ Les données montrées sur la plaque d'identification sont fournies en exemple. Ces données diffèrent selon le véhicule et peuvent être différentes de celles indiquées ici. La plaque d'identification du véhicule fournit les données s'appliquant à votre véhicule.

Numéro d'identification du véhicule (NIV)

Le numéro d'identification du véhicule (NIV) se trouve aux endroits suivants:

- sur la plaque d'identification du véhicule (▷ page 403)
- sur le rebord inférieur du pare-brise (▷ page 404)

En plus d'être estampé sur la plaque d'identification du véhicule, le numéro d'identification du véhicule (NIV) est aussi estampé sur la carrosserie. Il est placé sous la 2e rangée de sièges, du côté droit.

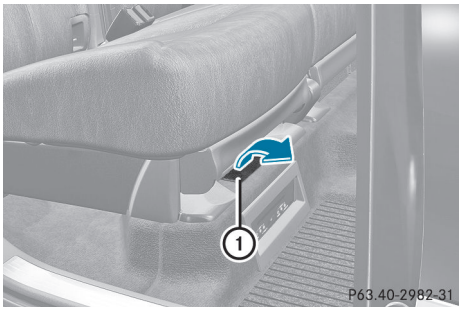

▶ Replier la moquette ① sous le siège du côté droit vers l'avant.
Le numéro d'identification du véhicule (NIV) sera visible.

Numéro du moteur

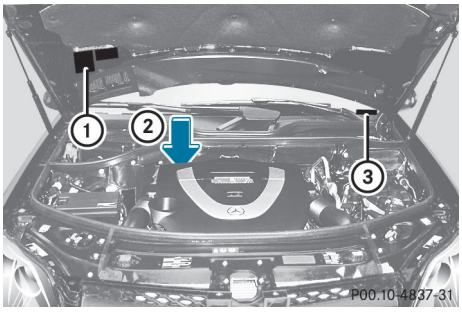

① Plaque d'information antipollution, incluant la certification des normes d'émissions fédérales et de la Californie

② Numéro de moteur (estampé dans le carter du moteur

③ NIV (sur le rebord inférieur du pare-brise)

Produits d'entretien et contenances

Remarques sécuritaires importantes

Les produits d'entretien incluent notamment:

- les carburants (par exemple, essence, diesel)
- les additifs pour le dispositif antipollution d'après traitement

- les lubrifiants (par exemple, huile moteur, huile à transmission
- le liquide de refroidissement
- le liquide de frein
- le liquide de lave-glace de pare-brise

Les composantes du véhicule et leurs lubrifiants respectifs doivent correspondre. Par conséquent, n'utiliser que les produits testés et approuvés par Mercedes-Benz.

Pour plus d'information sur les produits testés et approuvés, contacter un Concessionnaire Mercedes-Benz ou visiter le site http://www.mbusa.com (É.-U. seulement).

⚠ ATTENTION

Se conformer à tous les règlements en application concernant la manutention, l'entreposage et l'élimination des liquides d'entretien. Autrement, des risques sont possibles pour les humains ou l'environnement.

Conserver les liquides d'entretien hors de la portée des enfants.

Pour des raisons de santé, éviter le contact direct des liquides avec la peau ou les vêtements.

Si un liquide d'entretien est avalé, contacter un médecin immédiatement.

Contenances

	Modèle du véhicule	Contenances	Carburant, liquide de refroidissement, lubrifiants, etc.
Huile et filtre moteur	GL 350 BlueTEC	8,5 l (9,0 ptes amér.)	Huiles moteur approuvées
	GL 450 GL 550	9,0 l (9,5 ptes amér.)	
Servodirection	Tous les modèles	Environ 1,0 l (1,1 pte amér.)	Liquide de servodirection MB ou Dexron III ATF approuvé
Système de refroidissement	GL 350 BlueTEC	Environ 9,5 l (10,0 ptes amér.)	Inhibiteur anticorrosion/ antigel MB 326.0
	GL 450 GL 550	Environ 12,0 l (12,7 ptes amér.)	
Contenances	Tous les modèles	100 l (26,4 gal. amér.)	Moteurs à essence: carburant super sans plomb (indice d'octane minimal 91, valeur moyenne entre 96 RON et 86 MON) Moteurs diesel: CARBURANT DIESEL ULTRA FAIBLE EN SOUFRE (ULSD, 15 ppm de soufre au maximum)
Réserve	Tous les modèles	Environ 13,0 l (3,4 gal. amér.)	
Réservoir DEF	GL 350 BlueTEC	31,7 l (8,3 gal. amér.)	DEF conforme à ISO 22241

	Modèle du véhicule	Contenances	Carburant, liquide de refroidissement, lubrifiants, etc.
Climatiseur	Tous les modèles	–	Frigorigène R134a et lubrifiant spécial PAG (jamais de R 12)
Système de nettoyage du pare-brise et des phares	Tous les modèles	7,2 l (7,6 ptes amér.)	Concentré de liquide de lave-glace [48](▷ page 412) Proportions de mélange du liquide de lave-glace (▷ page 412)

Carburant

Remarques sécuritaires importantes

⚠ ATTENTION

L'essence et les carburants diesel sont hautement inflammables et toxiques. Ils peuvent entraîner de violentes brûlures et causer des blessures graves.

Garder les étincelles, flammes ou matières semblables à bonne distance de l'essence ou du carburant diesel!

Arrêter le moteur avant de refaire le plein.

En présence d'essence ou de carburant diesel, éviter d'inhaler les vapeurs ou tout contact avec la peau ou les vêtements. Éteindre tout le matériel de fumeur.

Le contact direct du carburant sur la peau, ou l'aspiration de vapeurs de carburant sont nuisibles à la santé.

Carburant super sans plomb

! Pour assurer la longévité et la pleine performance du moteur, utiliser uniquement du carburant super sans plomb.

Si le carburant super sans plomb n'est pas disponible et que le carburant sans plomb régulier est utilisé, observer les précautions suivantes:

- ne remplir que la moitié du réservoir de carburant sans plomb et faire le plein avec du super sans plomb dès que possible.
- ne pas conduite à vitesse maximale.
- éviter toute accélération brusque.
- lorsque le véhicule transporte une charge légère, deux passagers sans bagages par exemple, éviter la montée du moteur en régime supérieure à 3000 tr/mn .
- lorsque le véhicule est complètement chargé ou conduit en régions montagneuses, ne pas enfoncer l'accélérateur au-delà des 2/3 de sa course.

[48] Mélanger avec de l'eau ou un solvant/antigel prémélangé disponible commercialement.

Exigences en carburant

Moteurs à essence

Utiliser uniquement du carburant super sans plomb. L'indice d'octane doit être d'au moins 91. Les détails sont affichés sur la pompe. L'indice d'octane est la valeur moyenne entre l'indice d'octane Recherche (RON) et l'indice d'octane moteur (MON): RON + MON) / 2, aussi appelé indice antidétonnant.

Les carburants reformulés (RFG) et/ou le carburant sans plomb contenant des agents additifs peuvent être utilisés à la condition que la concentration de ces additifs au carburant ne représente pas plus de 10 %, par exemple:

- Éthanol
- TAME
- ETBE
- IPA
- TBA

Pour MTBE, la concentration ne doit pas dépasser 15 %.

La concentration de méthanol dans le carburant ne doit pas dépasser 3 %, y compris les autres additifs.

Il est interdit d'employer des mélanges d'éthanol et de méthanol. Le gasohol composé de 10 % d'éthanol et de 90 % de carburant sans plomb est permis.

Tous ces mélanges de carburant doivent répondre aux exigences en carburant, tels que:

- qualité antidétonante
- point d'ébullition
- pression de vapeur

Moteur diesel - Information sécuritaire importante

! Utiliser seulement du CARBURANT DIESEL ULTRA FAIBLE EN SOUFRE (ULSD, 15 ppm de SOUFRE AU MAXIMUM) disponible commercialement répondant à la norme ASTM D975. Le défaut d'utiliser le CARBURANT DIESEL ULTRA FAIBLE EN SOUFRE (ULSD) peut endommager sévèrement le dispositif antipollution d'après traitement du véhicule.

! Ne pas remplir le réservoir d'essence. Ne pas mélanger le carburant diesel avec de l'essence ou du kérosène. Autrement, le circuit d'alimentation et le moteur pourraient être endommagés.

Pour prévenir les anomalies, du carburant diesel avec caractéristiques améliorées de circulation est disponible l'hiver. Vérifier auprès de votre station-service.

Des informations sur la qualité de l'essence se trouvent normalement sur la pompe à carburant. Si l'information n'est pas sur la pompe, consulter le personnel de la station-service. Pour plus d'information, contacter un Concessionnaire Mercedes-Benz agréé ou visiter le site Internet http://www.mbusa.com (É.-U. seulement

Moteur diesel – carburants avec biodiesel (FAME [fatty acid methyl ester])

Mercedes-Benz USA approuve l'emploi de B5 (ULSD avec un contenu maximum jusqu'à 5 % de biodiesel) dans tous les moteurs diesel à injection à rampe-commune (CDI) et BlueTEC.

Les carburants biodiesel et diesel purs possédant un pourcentage plus élevé de biodiesel, par exemple, B20, peuvent endommager le circuit d'alimentation et le moteur. Par conséquent, ils ne sont pas approuvés.

Consulter votre station-service pour plus d'information. L'étiquette sur la pompe à carburant doit clairement indiquer que le mélange biodiesel B5 répond à la norme ULSD. Ne pas faire le plein du véhicule si l'étiquette n'est pas claire.

Ne pas faire le plein du véhicule avec des carburants non approuvés par

Additifs dans l'essence

Le recours à des carburants de faible qualité entraîne notamment la formation de dépôts de carbone pendant le processus de combustion. Mercedes-Benz recommande d'utiliser seulement des marques de carburant avec additifs qui préviennent l'accumulation de dépôts de carbone.

L'utilisation de carburants sans ces additifs pendant une longue période risque d'entraîner une accumulation de dépôts de carbone, surtout sur les clapets d'aspiration et dans la chambre de combustion.

Ceci risque d'entraîner des problèmes de fonctionnement du moteur, par exemple:

- un phase de démarrage plus longue
- un ralenti irrégulier
- le bruit du moteur
- des ratés d'allumage
- une perte de puissance

L'absence de carburants possédant les additifs requis dans certaines régions risque d'entraîner la formation de dépôts de carbone. En pareil cas, Mercedes-Benz recommande des additifs approuvés pour les véhicules Mercedes-Benz.

Pour plus d'information, contacter un Concessionnaire Mercedes-Benz agréé ou visiter le site Internet http://www.mbusa.com (É.-U. seulement) pour la liste des produits approuvés. Suivre les directives d'utilisation sur l'étiquette du produit.

Ne pas mélanger d'autres additifs particuliers au carburant. Ces additifs entraîneront des coûts inutiles et risquent d'affecter défavorablement le fonctionnement du moteur.

! Ne pas refaire le plein avec du carburant ordinaire et ne pas utiliser d'additifs non testés et approuvés pour les véhicules Mercedes-Benz. Autrement, des dommages ou des anomalies du système de carburant peuvent survenir.

DEF

Remarques sécuritaires importantes

i Pour les véhicules BlueTEC seulement.

DEF est un liquide soluble dans l'eau, ininflammable, non toxique, sans couleur ni odeur.

! Utiliser uniquement le DEF conforme à ISO 22241. Ne pas ajouter d'additifs spéciaux au DEF et ne pas diluer DEF avec de l'eau. Ceci risquerait de détruire le système antipollution d'après traitement BlueTEC.

! Rincer les surfaces qui sont entrées en contact avec DEF avec de l'eau froide immédiatement, ou retirer DEF avec un chiffon humide. Si DEF a déjà cristallisé, utiliser de l'eau froide et une éponge. Les résidues de DEF se cristalliseront après un certain temps et contamineront les surfaces du sol affectées.

Températures extérieures élevées

Si le DEF est chauffé à plus de 50 °C (122 °F) pendant des périodes prolongées, par exemple à la suite de l'exposition au soleil ou de la chaleur plombant directement sur le réservoir DEF, le produit peut se décomposer. Des vapeurs d'ammoniaque seront par conséquent dégagées.

⚠ **ATTENTION**

En ouvrant le bouchon du réservoir de DEF des vapeurs d'ammoniaque peuvent s'échapper. Faire le plein de DEF uniquement dans un endroit bien ventilé. Les vapeurs d'ammoniaque ont une odeur caustique et sont particulièrement irritantes pour la peau, les muqueuses et les yeux. L'inhalation de vapeurs d'ammoniaque cause des brûlures aux yeux, au nez et à la gorge, et peuvent également provoquer la toux et des larmoiements.

Basses températures extérieures

Le DEF gèle à une température d'environ -11 °C (12 °F). Le véhicule est équipé d'un système de préchauffage du DEF lorsqu'il quitte l'usine. Le fonctionnement hivernal est par conséquent aussi assuré à des températures inférieures à -11 °C (12 °F).

Additifs

! Utiliser uniquement le DEF en conformité à la norme ISO 22241. Ne pas ajouter d'additifs au DEF et ne pas diluer le produit avec de l'eau. Ceci risquerait de détruire le système antipollution d'après traitement BlueTEC.

Les dommages résultant de l'utilisation d'additifs ou d'eau ne sont pas couverts par la garantie limitée Mercedes-Benz.

Pureté

Il est particulièrement important d'assurer la pureté du DEF afin d'éviter les anomalies dans le système antipollution d'après traitement.

Si du DEF est pompé hors de son réservoir, par exemple pendant un travail de réparation, ce même liquide ne doit pas être réutilisé pour remplir le réservoir. La pureté de ce liquide n'est plus garantie.

! Les impuretés dans le DEF, causées par exemple par d'autres produits d'entretien, agents nettoyants et la poussière, peuvent causer l'augmentation des émissions, anomalies, dommages au convertisseur catalytique ou au système BlueTEC.

Huile moteur

Il est important de se rappeler ce qui suit :

Les huiles moteur correspondent à la performance des moteurs et des intervalles d'entretien Mercedes-Benz. Par conséquent, n'utiliser que les huiles et filtres moteur approuvés pour les véhicules dotés du système d'entretien.

Pour obtenir la liste des huiles moteur et des filtres à l'huile approuvés, contacter un Concessionnaire Mercedes-Benz agréé ou visiter le site Internet **http://www.mbusa.com** (É.-U. seulement).

! Ne jamais utiliser d'huile moteur ou de filtre à huile d'une spécification autre que celle nécessaire pour remplir les intervalles d'entretien prescrits. Ne jamais changer l'huile moteur ou le filtre à huile afin d'obtenir des intervalles de remplacement plus longs que ceux prescrits. Autrement, des dommages pourraient être causés au moteur ou au dispositif antipollution d'après traitement.

Suivre les instructions dans l'affichage de l'intervalle d'entretien concernant le changement d'huile. Autrement, le moteur et le dispositif antipollution d'après traitement pourraient être endommagés.

Le tableau indique les huiles moteur approuvées pour le véhicule.

Modèle	Modèle du moteur	Homologation MB
GL 350 BlueTEC	642	229.51
GL 450	273	229.5
GL 550	273	229.5

i L'homologation MB est spécifiée sur les contenants d'huile.

Additifs

! Ne pas utiliser d'additifs dans l'huile moteur. Ceci pourrait endommager le moteur.

Viscosité de l'huile moteur

La viscosité décrit les caractéristiques de circulation d'un liquide. Une huile moteur à viscosité élevée est épaisse; une faible viscosité signifie qu'elle est claire.

Sélectionner une huile moteur ayant une classification SAE (viscosité) adaptée aux conditions de température extérieure. Le tableau ci-dessous indique à quelle classification SAE on doit recourir. Les caractéristiques de basses températures des huiles moteur peuvent se détériorer significativement avec le temps, l'encrassement et les dépôts de carburant. Par conséquent, il est fortement recommander de procéder aux vidanges d'huile en utilisant une huile moteur appropriée, répondant aux critères de la classification SAE.

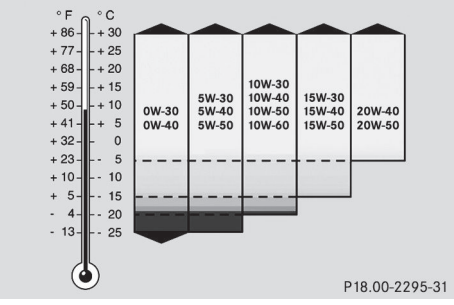

Frigorigène du climatiseur

Le système de climatisation est rempli avec du frigorigène R134a et un lubrifiant spécial PAG.

! Ne jamais utiliser de frigorigène R 12 (CFC) ou des lubrifiants minéraux. Autrement, le système de climatisation pourrait être endommagé.

Liquide de frein

⚠ ATTENTION

Le liquide de frein absorbe constamment l'humidité de l'air; ceci diminue son point d'ébullition.

Si le point d'ébullition du liquide de frein est trop bas, des poches de vapeur peuvent se former dans le système de freinage lorsque les freins sont appliqués fortement (par exemple en descendant une pente). Ceci pourrait nuire à l'efficacité du freinage.

Le liquide de frein devrait être renouvelé à intervalles réguliers. Les intervalles de changement de liquide de frein se trouvent dans le carnet d'entretien.

Utiliser uniquement le liquide de freins recommandé par Mercedes-Benz. Pour plus d'information sur les liquides de freins approuvés, contacter un Concessionnaire Mercedes-Benz agréé.

Liquide de refroidissement

Remarques importantes sur la sécurité

Le liquide de refroidissement est un mélange d'eau et d'anticorrosion/antigel. Il exécute les tâches suivantes:

- protection anticorrosion
- protection contre le gel
- augmentation du point d'ébullition

Le système de refroidissement est rempli en usine de liquide de refroidissement qui contient un inhibiteur anticorrosion/antigel garantissant une protection contre le gel jusqu'à environ -37 °C (-35 °F).

! N'ajouter que du liquide de refroidissement qui a été prémélangé avec la protection antigel requise. Sinon, le moteur risque d'être endommagé.

Pour plus d'information sur les liquides de refroidissement et le remplissage, consulter la section sur les spécifications des produits d'entretien Mercedes-Benz,

MB Approval 310.1, par exemple sur l'Internet à http://bevo.mercedes-benz.com. Vous pouvez aussi contacter un Concessionnaire Mercedes-Benz agréé.

! Toujours utiliser un liquide de refroidissement approprié, même dans les pays où les températures élevées sont prévalentes.

Autrement, le système de refroidissement ne bénéficiera pas d'une protection adéquate contre la corrosion, et le point d'ébullition sera trop bas.

Si le liquide de refroidissement assure une protection antigel jusqu'à -37 °C (-35 °F), le point d'ébullition du liquide de refroidissement dans le système pressurisé est d'environ 130 °C (266 °F).

Le véhicule comporte un certain nombre d'éléments en aluminium. Ces composantes en aluminium du moteur exigent de faire correspondre exactement l'inhibiteur antigel/corrosion dans ces systèmes, afin de protéger les pièces en aluminium. Le recours à d'autres inhibiteurs antigel/anticorrosion privés de telles caractéristiques affecte la durée de mise en service.

Le liquide de refroidissement doit être utilisé à l'année longue pour permettre la protection contre la corrosion et la surchauffe. Pour obtenir des informations sur les intervalles de renouvellement, voir le carnet d'entretien.

L'intervalle de renouvellement est déterminé par le type de liquide de refroidissement et la conception du système de refroidissement. L'intervalle de remplacement indiqué dans le carnet d'entretien s'applique seulement si les produits approuvés par Mercedes-Benz sont utilisés pour faire l'appoint du liquide de refroidissement. Par conséquent, utiliser uniquement le liquide anticorrosion/antigel MB 326.0 ou autres produits de spécification identique approuvés par Mercedes-Benz.

Pour des informations sur d'autres produits ayant des spécifications semblables et homologués par Mercedes-Benz, contacter un Concessionnaire Mercedes-Benz agréé ou voir le site internet **http://bevo.mercedes-benz.com**

Le liquide de refroidissement est vérifié à chaque visite d'entretien chez un Concessionnaire Mercedes-Benz agréé.

La concentration de la solution anticorrosion/antigel dans le système de refroidissement doit:

- être d'au moins 50%. Ceci offrira au système de refroidissement une protection contre le gel jusqu'à environ -37 °C (-35 °F).
- ne pas excéder 55 % (protection antigel jusqu'à -45 °C (-49 °F); dans le cas contraire, la chaleur ne se dissipera pas aussi efficacement.

Si le niveau du liquide de refroidissement est trop bas, l'anticorrosion/antigel MB 326.0 devrait être ajouté. Faire vérifier le système de refroidissement du moteur pour déceler tout signe de fuite.

Système de nettoyage du pare-brise et des phares

⚠ ATTENTION

Le solvant/antigel de lave-glace est très inflammable. Ne pas répandre de solvant/antigel de lave-glace sur les pièces chaudes du moteur, au risque d'un incendie et de brûlures. L'utilisateur pourrait subir de graves brûlures.

Utiliser le concentré de liquide de lave-glace MB «MB SummerFit» à des températures supérieures au point de congélation.

▶ Mélanger 1 partie de MB SummerFit dans 100 parties d'eau.

Utiliser le concentré de liquide de lave-glace MB «MB WinterFit» à des températures inférieures au point de congélation.

- ▶ À des températures inférieures à - 10 °C (14 °F):: mélanger 1 partie de MB WinterFit à 2 parties d'eau.
- ▶ À des températures inférieures à - 20 °C (- 4 °F):: mélanger 1 partie de MB WinterFit à 1 partie d'eau.
- ▶ À des températures inférieures à - 29 °C (- 20,2 °F):: mélanger 1 partie de MB WinterFit à 1 partie d'eau.

! Seulement SummerFit et WinterFit peuvent être mélangés Dans le cas contraire, les jets pourraient se bloquer.

Données du véhicule

Données sur le véhicule, GL 350 BlueTEC

Les données indiquées s'appliquent spécifiquement au véhicule avec équipement standard. Contacter un Concessionnaire Mercedes-Benz agréé pour les données de toutes les versions de véhicule et niveaux de garniture.

Dimensions du véhicule, GL 350 BlueTEC	
Longueur du véhicule	5108 mm (201,1 po)
Largeur du véhicule y compris les rétroviseurs extérieurs	2170 mm (85,4 po)
Hauteur du véhicule	1840 - 1920 mm (72,4 - 75,6 po)[49]
	1840 - 1950 mm (72,4 - 76,8 po)[50]
Empattement	3075 mm (121,1 po)
Voie avant	1645 mm (64,8 po)
Voie arrière	1650 mm (65,0 po)
Garde au sol	202-277 mm (8,0 - 10,9 po)[49]
	202 - 307 mm (8,0 - 12,1 po)[50]
Rayon de braquage	12,1 m (39,7 pi)

Poids du véhicule, GL 350 BlueTEC	
Charge maximale sur le toit	Maximum 90 kg (198 lb)

Données sur le véhicule, GL 450

Les données indiquées s'appliquent spécifiquement au véhicule avec équipement standard. Contacter un Concessionnaire Mercedes-Benz agréé pour les données de toutes les versions de véhicule et niveaux de garniture.

Dimensions du véhicule, GL 450	
Longueur du véhicule	5108 mm (201,1 po)
Largeur du véhicule y compris les rétroviseurs extérieurs	2170 mm (85,4 po)

49 Véhicules sans le groupe Off-road Pro engineering: les valeurs varient en fonction du niveau réglé pour la suspension du véhicule

50 Véhicules avec le groupe Off-road Pro engineering: les valeurs varient en fonction du niveau réglé pour la suspension du véhicule

Dimensions du véhicule, GL 450	
Hauteur du véhicule	1840 - 1920 mm (72,4 - 75,6 po)[51]
	1840 - 1950 mm (72,4 - 76,8 po)[52]
Empattement	3075 mm (121,1 po)
Voie avant	1645 mm (64,8 po
Voie arrière	1650 mm (65,0 po
Garde au sol	202 - 277 mm (8,0 - 10,9 po)[51]
	202 - 307 mm (8,0 - 12,1 po)[52]
Rayon de braquage	12,1 m (39,7 pi)

Poids du véhicule, GL 450	
Charge maximale sur le toit	Maximum 90 kg (198 lb)

Données sur le véhicule, GL 550

Les données indiquées s'appliquent spécifiquement au véhicule avec équipement standard. Contacter un Concessionnaire Mercedes-Benz agréé pour les données de toutes les versions de véhicule et niveaux de garniture.

Dimensions du véhicule	
Longueur du véhicule	5108 mm (201,1 po)
Largeur du véhicule y compris les rétroviseurs extérieurs	2170 mm (85,4 po)
Hauteur du véhicule	1840 - 1920 mm (72,4 - 75,6 po)[53]
	1840 - 1950 mm (72,4 - 76,8 po)[54]
Empattement	3075 mm (121,1 po)
Voie avant	1683 mm (66,3 po)
Voie arrière	1688 mm (66,3 po)
Garde au sol	202-277 mm (8,0 - 10,9 po)[53]
	202 - 307 mm (8,0 - 12,1 po)[54]
Rayon de braquage	12,1 m (39,7 pi)

Poids du véhicule	
Charge maximale sur le toit	Maximum 90 kg (198 lb)

51 Véhicules sans le groupe Off-road Pro engineering: les valeurs varient en fonction du niveau réglé pour la suspension du véhicule

52 Véhicules avec le groupe Off-road Pro engineering: les valeurs varient en fonction du niveau réglé pour la suspension du véhicule.

53 Véhicules sans le groupe Off-road Pro engineering: les valeurs varient en fonction du niveau réglé pour la suspension du véhicule

54 Véhicules avec le groupe Off-road Pro engineering: les valeurs varient en fonction du niveau réglé pour la suspension du véhicule

Détails de publication

Internet

Pour plus d'information concernant les véhicules Mercedes-Benz et Daimler AG, visiter les sites Web suivants:

http://www.mbusa.com (É.-U. seulement)

http://www.mercedes-benz.ca (Canada seulement)

Bureau des publications

Toute reproduction, traduction ou réimpression quelconque, en tout ou en partie, est strictement interdite sans la permission écrite expresse de Daimler AG.

Clôture de la rédaction 03.11.2010



1645846783-F

N° de commande 6515 4349 43 Référence 164 584 67 83-F Edition A 2012